Министерство образования Московской области
ГБПОУ МО «Серпуховский колледж»

СОГЛАСОВАНО
_____
_____
«_____» _____ 2021г.

УТВЕРЖДАЮ
Директор колледжа
_____ Т.В.Федорова
от «___» _____ 2021 г.

Рассмотрено
на Педагогическом совете колледжа
Протокол № _____ от _____ 2021г.

Рассмотрено
на заседании ПЦК профессионального цикла
Протокол № _____ от _____ 2021г.

# ОСНОВНАЯ ОБРАЗОВАТЕЛЬНАЯ ПРОГРАММА

Уровень профессионального образования
Среднее профессиональное образование

Образовательная программа
Программа подготовки квалифицированных рабочих

Профессия: 15.01.05 Сварщик (ручной и частично механизированной сварки (наплавки)
Код, наименование специальности

Сварщик ручной дуговой сварки плавящимся покрытым электродом –
Сварщик механизированной сварки плавлением
Квалификация выпускника

2 года 10 месяцев
Нормативный срок освоения программы

очная
Форма обучения

г. Серпухов
2021 г.

Содержание

Раздел 1. Общие положения

Раздел 2. Общая характеристика образовательной программы

Раздел 3. Характеристика профессиональной деятельности выпускника

Раздел 4. Результаты освоения образовательной программы
4.1. Общие компетенции
4.2. Профессиональные компетенции
4.3. Личностные результаты

Раздел 5. Структура образовательной программы
5.1. Учебный план
5.2. Календарный учебный график
5.3. Рабочая программа воспитания
5.4. Календарный план воспитательной работы

Раздел 6. Условия реализации образовательной программы
6.1. Материально-техническое обеспечение образовательной программы
6.2. Учебно-методическое обеспечение образовательной программы
6.3. Организации воспитания обучающихся
6.4. Кадровые условия реализации образовательной программы
6.5. Финансовые условиям реализации образовательной программы

Раздел 7. Формирование фондов оценочных средств для проведения государственной итоговой аттестации

Раздел 8. Разработчики основной образовательной программы

ПРИЛОЖЕНИЯ

Приложение 1. Программы профессиональных модулей
Приложение 1.1. Рабочая программа профессионального модуля «ПМ.01 Проведение подготовительных, сборочных операций перед сваркой, зачистка и контроль сварных швов после сварки»
Приложение 1.2. Рабочая программа профессионального модуля «ПМ.02 Ручная дуговая сварка (наплавка, резка) плавящимся покрытым электродом»
Приложение 1.3. Рабочая программа профессионального модуля «ПМ.04 Частично механизированная сварка (наплавка) плавлением»

Приложение 2. Программы учебных дисциплин
Приложение 2.1. Рабочая программа учебной дисциплины «ОП.01 Основы инженерной графики»
Приложение 2.2. Рабочая программа учебной дисциплины «ОП.02 Основы электротехники»

Приложение 2.3. Рабочая программа учебной дисциплины «ОП.03 Основы материаловедения»
Приложение 2.4. Рабочая программа учебной дисциплины «ОП.04 Допуски и технические измерения»
Приложение 2.5. Рабочая программа учебной дисциплины «ОП.05 Основы экономики»
Приложение 2.6. Рабочая программа учебной дисциплины «ОП.06 Безопасность жизнедеятельности»

Приложение 2.7 Рабочая программа учебной дисциплины «ОУД.01 Русский язык»
Приложение 2.8. Рабочая программа учебной дисциплины «ОУД.02 Литература»
Приложение 2.9. Рабочая программа учебной дисциплины «ОУД.03 Иностранный язык»
Приложение 2.10. Рабочая программа учебной дисциплины «ОУД.04 История»
Приложение 2.11. Рабочая программа учебной дисциплины «ОУД 05 Обществоведение
Приложение 2.12. Рабочая программа учебной дисциплины «ОУД.06 Родная литература»
Приложение 2.13. Рабочая программа учебной дисциплины «ОУД.07 Физическая культура»
Приложение 2.14. Рабочая программа учебной дисциплины «ОУД.08 Основы безопасности жизнедеятельности»
Приложение 2.15. Рабочая программа учебной дисциплины «ОУД.09 Астрономия»
Приложение 2.25. Рабочая программа учебной дисциплины «ПД.01 Математика»
Приложение 2.16. Рабочая программа учебной дисциплины «ПД 02 Информатика»
Приложение 2.17. Рабочая программа учебной дисциплины «ПД 03 Физика»
Приложение 2.18. Рабочая программа учебной дисциплины ЭК 01 Биохимия

Приложение 3. Рабочая программа воспитания

Приложение 4. Фонды оценочных средств для государственной итоговой аттестации Профессия: 15.01.05 Сварщик (ручной и частично механизированной сварки (наплавки)

## 1. ОБЩИЕ ПОЛОЖЕНИЯ

1.1 Настоящая Основная образовательная программа среднего профессионального образования (далее – ООП СПО) по профессии 15.01.05 Сварщик (ручной и частично механизированной сварки (наплавки), разработана на основании Федерального государственного образовательного стандарта среднего профессионального образования по профессии 15.01.05 Сварщик (ручной и частично механизированной сварки (наплавки), утвержденного приказом Министерства образования и науки Российской Федерации № 50 от 29 января 2016 г., (Зарег. Министерством юстиции РФ № 41197 от 24 февраля 2016 г.) и представляет собой систему документов, разработанную с учетом требований рынка труда по соответствующему направлению подготовки.

ППКРС регламентирует цели, ожидаемые результаты, содержание, условия и технологии реализации образовательного процесса, оценку качества подготовки выпускника по данному направлению подготовки и включает в себя: учебный план, рабочие программы учебных курсов, предметов, дисциплин, профессиональных модулей и другие материалы, обеспечивающие качество подготовки обучающихся, а также, календарный учебный график и методические материалы, обеспечивающие реализацию соответствующей образовательной технологии.

1.2. Нормативные документы для разработки ППКРС по профессии 15.01.05 Сварщик (ручной и частично механизированной сварки (наплавки).

Нормативную правовую базу разработки ООП подготовки квалифицированных рабочих составляют:

– Федеральный закон от 29.12.2012 года № 273-ФЗ «Об образовании в Российской Федерации»;

– Федеральный государственный образовательный стандарт среднего профессионального образования по профессии 15.01.05 Сварщик (ручной и частично механизированной сварки (наплавки)), утвержденный приказом Министерства образования и науки Российской Федерации № 50 от 29 января 2016г., (утв. Министерством юстиции № 41197 от 24 февраля 2016г.) 15.01.05 Сварщик (ручной и частично механизированной сварки (наплавки));

– Приказ Министерства образования и науки Российской Федерации от 28.05.2014 г. № 594 (ред. от 09.04.2015 г.) «Об утверждении Порядка разработки примерных основных образовательных программ, проведения их экспертизы и ведения реестра примерных основных образовательных программ»; – Нормативно-методические документы Министерства образования и науки Российской Федерации;

- Приказ от 26 августа 2020 г. n 438 министерство просвещения российской федерации «Об утверждении порядка организации и осуществления образовательной деятельности по основным программам профессионального обучения»

-Приказ Министерства образования и науки Российской Федерации от 14.06.2013 г. № 464 (ред. от 15.12.2014); «Об утверждении Порядка организации и осуществления образовательной деятельности по образовательным программам среднего профессионального образования» (зарегистрирован в Минюст России 30.07.2013 г. № 29200) (в ред. Приказов Минобрнауки РФ от 22.01.2014 N 31, от 15.12.2014 N 1580, Минпросвещения РФ от 28.08.2020 N 441);

- Приказ Министерства науки и высшего образования Российской Федерации и Министерства просвещения Российской Федерации от 5 августа 2020 г. N 885/390 «О практической подготовке обучающихся» (Зарегистрировано в Минюсте России 11 сентября 2020 г. N 59778)
- Приказ Министерства образования и науки Российской Федерации от 16.08.2013 г. № 968 «Об утверждении порядка проведения государственной итоговой аттестации по образовательным программам среднего профессионального образования» ( Изменение приказом Министерства просвещения Российской Федерации от 10 ноября 2020 г. N 630)
- Положение ГБПОУ МО «Серпуховский колледж»;
- Локальные нормативные акты (положение о разработке рабочих программ учебных дисциплин, положение об организации государственной итоговой аттестации выпускников, выпускной квалификационной работы (ВКР); положение о разработке рабочих программ профессиональных модулей; положение об учебной и производственной практике обучающихся; положение о текущем контроле знаний и промежуточной аттестации обучающихся и другие).

1.3. Перечень сокращений, используемых в тексте ООП:

Компетенция – способность применять знания, умения, личностные качества и практический опыт для успешной деятельности в определенной области.

Профессиональный модуль – часть основной профессиональной образовательной программы, имеющая определённую логическую завершённость по отношению к планируемымрезультатам подготовки, и предназначенная для освоения профессиональных компетенций в рамках каждого из основных видов профессиональной деятельности.

Основные виды профессиональной деятельности – профессиональные функции, каждая из которых обладает относительной автономностью и определена работодателем как необходимый компонент содержания основной профессиональной образовательной программы.

Результаты подготовки – освоенные компетенции и умения, усвоенные знания, обеспечивающие соответствующую квалификацию и уровень образования.

Учебный (профессиональный) цикл – совокупность дисциплин (модулей), обеспечивающих усвоение знаний, умений и формирование компетенций в соответствующей сфере профессиональной деятельности.

СПО – среднее профессиональное образование;

ФГОС СПО – федеральный государственный образовательный стандарт среднего профессионального образования;

ППКРС – программа подготовки квалифицированных рабочих, служащих по профессии;

ОК – общая компетенция;

ОП – общепрофессиональные модули;

ОУ – образовательное учреждение;

ООП – основная образовательная программа по профессии;

ПК – профессиональная компетенция;

ПМ – профессиональный модуль;

МДК – междисциплинарный курс.

**Раздел 2. Общая характеристика образовательной программы**

Целью программы подготовки квалифицированных рабочих, служащих по профессии 15.01.05 Сварщик (ручной и частично механизированной сварки (наплавки)) является получение среднего профессионального образования, позволяющего выпускнику успешно работать в избранной сфере деятельности, обладать общими и профессиональными компетенциями, способствующими его социальной мобильности и устойчивости на рынке труда.

В области воспитания личности целью программы подготовки квалифицированных рабочих, служащих по данной профессии является формирование социально-личностных качеств

обучающихся: целеустремленности, организованности, трудолюбия, ответственности, гражданственности, коммуникативности.

Нормативный срок освоения ООП: на базе основного общего образования – 2 года 10 месяцев. Форма обучения – очная.

По окончании обучения по ППКРС выпускнику будет присвоена квалификация: Сварщик ручной дуговой сварки плавящимся покрытым электродом - Сварщик частично механизированной сварки плавлением ППКРС в части требований к результатам освоения ориентирована на присвоение выпускнику квалификации выше средней квалификации для данной профессии.

## Раздел 3. Характеристика профессиональной деятельности выпускника

3.1 Область профессиональной деятельности выпускника: изготовление, реконструкция, монтаж, ремонт и строительство конструкций различного назначения с применением ручной и частично механизированной сварки (наплавки) во всех пространственных положениях сварного шва.

3.2. Соответствие профессиональных модулей присваиваемым квалификациям

| Наименование основных видов деятельности | Наименование профессиональных модулей | Специалист по электронным приборам и устройствам |
|---|---|---|
| *Проведение подготовительных, сборочных операций перед сваркой, зачистка и контроль сварных швов после сварки.* | *ПМ.01 Проведение подготовительных, сборочных операций перед сваркой, зачистка и контроль сварных швов после сварки* | осваивается |
| *Ручная дуговая сварка (наплавка, резка) плавящимся покрытым электродом.* | *ПМ.02 Ручная дуговая сварка (наплавка, резка) плавящимся покрытым электродом* | осваивается |
| *Частично механизированная сварка (наплавка) плавлением различных деталей.* | *ПМ.04 Частично механизированная сварка (наплавка) плавлением* | осваивается |

## Раздел 4. Результаты освоения образовательной программы

### 4.1. Общие компетенции

| Код | Наименование общих компетенций |
|---|---|
| ОК 1 | Понимать сущность и социальную значимость будущей профессии, проявлять к ней устойчивый интерес. |
| ОК 2 | Организовывать собственную деятельность, исходя из цели и способов ее достижения, определенных руководителем. |
| ОК 3 | Анализировать рабочую ситуацию, осуществлять текущий и итоговый контроль, оценку и коррекцию собственной деятельности, нести ответственность за результаты своей работы. |
| ОК 4 | Осуществлять поиск информации, необходимой для эффективного выполнения профессиональных задач. |
| ОК 5 | Использовать информационно-коммуникационные технологии в профессиональной деятельности. |
| ОК 6 | Работать в команде, эффективно общаться с коллегами, руководством. |

| | |
|---|---|
| ОК 07 | Проявлять гражданско-патриотическую позицию, демонстрировать осознанное поведение на основе традиционных общечеловеческих ценностей, применять стандарты антикоррупционного поведения. |
| ОК 08 | Использовать знания по финансовой грамотности, планировать предпринимательскую деятельность в профессиональной сфере. |

Виды деятельности и профессиональные компетенции

| Код | Наименование видов деятельности и профессиональных компетенций |
|---|---|
| ВД 1 | Проведение подготовительных, сборочных операций перед сваркой, зачистка и контроль сварных швов после сварки. |
| ПК 1.1. | Читать чертежи средней сложности и сложных сварных металлоконструкций. |
| ПК 1.2. | Использовать конструкторскую, нормативно-техническую и производственно-технологическую документацию по сварке. |
| ПК 1.3. | Проверять оснащенность, работоспособность, исправность и осуществлять настройку оборудования поста для различных способов сварки. |
| ПК 1.4. | Подготавливать и проверять сварочные материалы для различных способов сварки. |
| ПК 1.5. | Выполнять сборку и подготовку элементов конструкции под сварку. |
| ПК 1.6. | Проводить контроль подготовки и сборки элементов конструкции под сварку. |
| ПК 1.7. | Выполнять предварительный, сопутствующий (межслойный) подогрева металла |
| ПК 1.8. | Зачищать и удалять поверхностные дефекты сварных швов после сварки |
| ПК 1.9. | Проводить контроль сварных соединений на соответствие геометрическим размерам, требуемым конструкторской и производственно-технологической документации по сварке |
| ВД 2 | Ручная дуговая сварка (наплавка, резка) плавящимся покрытым электродом. |
| ПК 2.1. | Выполнять ручную дуговую сварку различных деталей из углеродистых и конструкционных сталей во всех пространственных положениях сварного шва. |
| ПК 2.2. | Выполнять ручную дуговую сварку различных деталей из цветных металлов и сплавов во всех пространственных положениях сварного шва. |
| ПК 2.3. | Выполнять ручную дуговую наплавку покрытыми электродами различных деталей. |
| ПК 2.4. | Выполнять дуговую резку различных деталей. |
| ВД 4 | Частично механизированная сварка (наплавка) плавлением различных деталей. |
| ПК 4.1. | Выполнять частично механизированную сварку плавлением различных |

| | |
|---|---|
| | деталей из углеродистых и конструкционных сталей во всех пространственных положениях сварного шва. |
| ПК 4.2. | Выполнять частично механизированную сварку плавлением различных деталей и конструкций из цветных металлов и сплавов во всех пространственных положениях сварного шва. |
| ПК 4.3. | Выполнять частично механизированную наплавку различных деталей. |

Соотнесение выбранного сочетания квалификаций в рамках профессии СПЛ и осваиваемых модулей:

| N п/п | Название профессии / сочетаний квалификаций | Компетенции | Индекс модулей |
|---|---|---|---|
| 1 | 2 | 3 | 4 |
| 7. | Сварщик ручной дуговой сварки плавящимся покрытым электродом - Сварщик частично механизированной сварки плавлением | ОК 1 - ОК 6 | ОП.00 |
| | | ПК 1.1 - 1.9 | ПМ.01 |
| | | ПК 2.1 - 2.4 | ПМ.02 |
| | | ПК 4.1 - 4.3 | ПМ.04[1]* |

**4.3. Личностные результаты**

| **Личностные результаты реализации программы воспитания** *(дескрипторы)* | **Код личностных результатов реализации программы воспитания** |
|---|---|
| Осознающий себя гражданином и защитником великой страны. | **ЛР 1** |
| Проявляющий активную гражданскую позицию, демонстрирующий приверженность принципам честности, порядочности, открытости, экономически активный и участвующий в студенческом и территориальном самоуправлении, в том числе на условиях добровольчества, продуктивно взаимодействующий и участвующий в деятельности общественных организаций. | **ЛР 2** |
| Соблюдающий нормы правопорядка, следующий идеалам гражданского общества, обеспечения безопасности, прав и свобод граждан России. Лояльный к установкам и проявлениям представителей субкультур, отличающий их от групп с деструктивным и девиантным поведением. Демонстрирующий неприятие и предупреждающий социально опасное поведение окружающих. | **ЛР 3** |
| Проявляющий и демонстрирующий уважение к людям труда, осознающий ценность собственного труда. Стремящийся к формированию в сетевой среде личностно и профессионального конструктивного «цифрового следа». | **ЛР 4** |
| Демонстрирующий приверженность к родной культуре, исторической памяти на основе любви к Родине, родному народу, малой родине, принятию традиционных ценностей многонационального народа России. | **ЛР 5** |

[1] Проводятся в рамках вариативной части и направлена на расширение видов деятельности

| | |
|---|---|
| Проявляющий уважение к людям старшего поколения и готовность к участию в социальной поддержке и волонтерских движениях. | **ЛР 6** |
| Осознающий приоритетную ценность личности человека; уважающий собственную и чужую уникальность в различных ситуациях, во всех формах и видах деятельности. | **ЛР 7** |
| Проявляющий и демонстрирующий уважение к представителям различных этнокультурных, социальных, конфессиональных и иных групп. Сопричастный к сохранению, преумножению и трансляции культурных традиций и ценностей многонационального российского государства. | **ЛР 8** |
| Соблюдающий и пропагандирующий правила здорового и безопасного образа жизни, спорта; предупреждающий либо преодолевающий зависимости от алкоголя, табака, психоактивных веществ, азартных игр и т.д. Сохраняющий психологическую устойчивость в ситуативно сложных или стремительно меняющихся ситуациях. | **ЛР 9** |
| Заботящийся о защите окружающей среды, собственной и чужой безопасности, в том числе цифровой. | **ЛР 10** |
| Проявляющий уважение к эстетическим ценностям, обладающий основами эстетической культуры. | **ЛР 11** |
| Принимающий семейные ценности, готовый к созданию семьи и воспитанию детей; демонстрирующий неприятие насилия в семье, ухода от родительской ответственности, отказа от отношений со своими детьми и их финансового содержания. | **ЛР 12** |
| **Личностные результаты реализации программы воспитания, определенные отраслевыми требованиями к деловым качествам личности** | |
| Соблюдающий в своей профессиональной деятельности этические принципы: честности, независимости, профессионального скептицизма, противодействия коррупции и экстремизму, обладающий системным мышлением и умением принимать решение в условиях риска и неопределенности | **ЛР 13** |
| Готовый соответствовать ожиданиям работодателей: проектно-мыслящий, эффективно взаимодействующий с членами команды и сотрудничающий с другими людьми, осознанно выполняющий профессиональные требования, ответственный, пунктуальный, дисциплинированный, трудолюбивый, критически мыслящий, нацеленный на достижение поставленных целей; демонстрирующий профессиональную жизнестойкость | **ЛР 14** |
| Открытый к текущим и перспективным изменениям в мире труда и профессий | **ЛР 15** |
| **Личностные результаты реализации программы воспитания, определенные субъектом Российской Федерации[2]** | |
| Содействовать сохранению окружающей среды, ресурсосбережению, эффективно действовать в чрезвычайных ситуациях | **ЛР 16** |
| Проявлять доброжелательность к окружающим, деликатность, чувство такта и готовность оказать услугу каждому кто в ней нуждается. | **ЛР 17** |
| Проявляющий эмпатию, выражающий активную гражданскую позицию, участвующий в студенческом и территориальном самоуправлении, в том числе на условиях добровольчества, продуктивно взаимодействующий и участвующий в деятельности общественных организаций, а также некоммерческих организаций, заинтересованных в развитии гражданского | **ЛР 18** |

[2] Разрабатывается органами исполнительной власти субъекта Российской Федерации, переносится из Программы воспитания субъекта Российской Федерации. Заполняется при разработке рабочей программы воспитания профессиональной образовательной организации.

| | |
|---|---|
| общества и оказывающих поддержку нуждающимся. | |
| Проявляющий и демонстрирующий уважение к представителям различных этнокультурных, социальных, конфессиональных и иных групп | **ЛР 19** |
| Сопричастный к сохранению, преумножению и трансляции культурных традиций и ценностей многонационального российского государства. | **ЛР 20** |
| Вступающий в конструктивное профессионально значимое взаимодействие с представителями разных субкультур | **ЛР 21** |
| Заботящийся о защите окружающей среды, собственной и чужой безопасности, в том числе технической | **ЛР 22** |
| **Личностные результаты реализации программы воспитания, определенные ключевыми работодателями[3]** | |
| Активно применяющий полученные знания на практике | **ЛР 23** |
| Осуществлять поиск, анализ и интерпретацию информации, необходимой для выполнения задач профессиональной деятельности | **ЛР 24** |
| Работать в коллективе и команде, эффективно взаимодействовать с коллегами, руководством, клиентами. | **ЛР 25** |
| Использовать информационные технологии в профессиональной деятельности | **ЛР 26** |
| Способный анализировать производственную ситуацию, быстро принимать решения | **ЛР 27** |
| **Личностные результаты реализации программы воспитания, определенные субъектами образовательного процесса[4]** | |
| Пользоваться профессиональной документацией на государственном и иностранном языке | **ЛР 28** |

**Планируемые личностные результаты в ходе реализации образовательной программы**

| **Наименование профессионального модуля, учебной дисциплины** | **Код личностных результатов реализации программы воспитания** |
|---|---|
| **Общеобразовательные учебные дисциплины базовые** | |
| БД.01 Русский язык | **ЛР 5, ЛР 20, ЛР 28** |
| БД.02 Литература | **ЛР 5, ЛР 20** |
| БД.03 Иностранный язык | **ЛР 28** |
| БД.04 История | **ЛР 1, ЛР 2, ЛР 5, ЛР 8, ЛР 19, ЛР 20** |
| БД.05 Родная литература | **ЛР 5, ЛР 20** |
| БД.06 Естествознание | **ЛР 24, ЛР 26** |
| БД.07 Физическая культура | **ЛР 9, ЛР 10** |
| БД.08 Основы безопасности жизнедеятельности | **ЛР 10, ЛР 16, ЛР 22** |
| БД.09 Астрономия | **ЛР 10, ЛР 22** |
| **Общеобразовательные учебные дисциплины профильные** | |
| ПД.01 Математика | **ЛР 24, ЛР 26** |
| ПД.02 Информатика | **ЛР 24, ЛР 26** |

[3] Заполняется при разработке рабочей программы воспитания профессиональной образовательной организации.

[4] Разрабатывается ПОО совместно с работодателями, родителями, педагогами и обучающимися. Заполняется при разработке рабочей программы воспитания профессиональной образовательной организации.

| | |
|---|---|
| ПД.03 Физика | **ЛР 24, ЛР 26** |
| **Дополнительные учебные предметы** | |
| ЭК01/ЭК02 Основы финансовой грамотности/Экология | **ЛР 24, ЛР 26** |
| ЭК03/ЭК04 Введение в специальность/Индивидуальный проект | **ЛР 24, ЛР 26** |
| **Общепрофессиональный цикл** | |
| ОП.01 Основы инженерной графики | **ЛР 24, ЛР 26** |
| ОП.02 Основы электротехники | **ЛР 24, ЛР 26** |
| ОП.03 Основы материаловедения | **ЛР 24, ЛР 26** |
| ОП.04 Допуски и технические измерения | **ЛР 24, ЛР 26** |
| ОП.05 Основы экономики | **ЛР 24, ЛР 26** |
| ОП.06 Безопасность жизнедеятельности | **ЛР 10, ЛР 16, ЛР 22** |
| ОП.07. Охрана труда | **ЛР 24, ЛР 26** |
| **Профессиональные модули** | |
| ПМ.01 Проведение подготовительных, сборочных операций перед сваркой, зачистка и контроль сварных швов после сварки | **ЛР 24, ЛР 26** |
| ПМ.02 Ручная дуговая сварка (наплавка, резка) плавящимся покрытым электродом | **ЛР 24, ЛР 26** |
| ПМ.03 Частично механизированная сварка (наплавка) плавлением | **ЛР 24, ЛР 26** |
| ФК. Физическая культура | **ЛР 9, ЛР 10** |

## Раздел 5. Структура образовательной программы

### 5.1. Учебный план

- Максимальный объем аудиторной учебной нагрузки в очной форме обучения составляет 36 академических часов в неделю, максимальный объем учебной нагрузки обучающегося составляет 54 академических часа в неделю, включая все виды аудиторной и внеаудиторной (самостоятельной) учебной работы по освоению ППКРС и консультации;
- продолжительность занятий - группировка парами;
- формы и процедуры текущего контроля знаний: контрольные работы и задания, отчеты по практическим, лабораторным, творческим работам, технические диктанты, отчеты по урокам на производстве, тестирование и др., результаты которых используются для накопительных систем оценивания за семестр по отдельным дисциплинам и профессиональным модулям, где не предусматривается промежуточная аттестация;
- учебная практика организована в учебных мастерских, производственная практика проводится на предприятиях и в организациях на основе заключенных договоров с предприятиями-работодателями;
- общая продолжительность каникул составляет 24 недели, в том числе на первом году обучения 11 недель (из них 2 недели в зимний период), на втором году обучения 11 недель (из них 2 недели в зимний период), на третьем году обучения 2 недели в зимний период;
- учебные занятия и практика могут проводиться с группами обучающихся и отдельными обучающимися, а также с разделением группы на подгруппы..
- В период обучения с юношами проводятся учебные сборы.

Распределение часов вариативной части (в объеме 216 часов ) образовательной программы представлено в таблице.

| Наименование дисциплины, профессионального модуля | Количество часов вариативной части | Обоснования |
|---|---|---|
| ОП .07 Охрана труда | 34 | Для углубления и расширения знаний по трудовым функциям предусмотренным профессиональным стандартом «Сварщик».<br>Необходимые знания:<br>Нормы и правила пожарной безопасности при проведении сварочных работ<br>Правила по охране труда, в том числе на рабочем месте.<br>Мероприятия по организации труда<br>Инструкции по охране труда, производственной санитарии и противопожарной безопасности. |
| ПМ 01 Подготовительно-сварочные работы и контроль качества сварных швов после сварки | 33 | Для получения знаний и умений по обобщенной трудовой функции Подготовка, сборка, сварка и зачистка после сварки сварных швов элементов конструкции (изделий, узлов, деталей) |
| ПМ 02 Ручная дуговая сварка (наплавка, резка) плавящимся покрытым электродом | 49 | Для получения знаний и умений по обобщенной трудовой функцииРучная дуговая сварка (наплавка, резка) плавящимся покрытым электродом (РД) конструкций (оборудования, изделий, узлов, трубопроводов, деталей) любой сложности |
| ПМ 04Частично механизированная сварка (наплавка) плавлением | 100 | Для получения знаний и умений по трудовой функции:<br>Частично механизированная сварка (наплавка) плавлением сложных и ответственных конструкций (оборудования, изделий, узлов, трубопроводов, деталей) из различных материалов (сталей, чугуна, цветных металлов и сплавов), предназначенных для работы под давлением, под статическими, динамическими и вибрационными нагрузками |
| Итого: | 216 | |

5.1.1. Учебный план по программе подготовки квалифицированных рабочих, служащих

| Индекс | Наименование циклов, дисциплин, профессиональных модулей, МДК, практик | Формы промежуточной аттестации | | Объем образовательной нагрузки | Учебная нагрузка обучающихся, ч. | | | | | | | | Распределение учебной нагрузки по курсам и семестрам (час. в семестр) | | | | | | Объем образовательной деятельности в форме практической подготовки |
|---|---|---|---|---|---|---|---|---|---|---|---|---|---|---|---|---|---|---|---|
| | | | | | | | | | | | | | Курс 1 | | Курс 2 | | Курс 3 | | |
| | | | | | | Во взаимодействии с преподавателем | | | | | | | | | | | | | |
| | | | | | | Нагрузка на дисциплины и МДК | | | | | | | | | | | | | |
| | | | | | | | в т. ч. по учебным дисциплинам и МДК | | | | | | | | | | | | |
| | | Экзамены | Дифф. зачеты | | самостоятельная учебная работа | всего учебных занятий | Лекции, уроки | Пр. занятия | Курс. проектир. | По практике производственной и | Консультации | **Промежуточная аттестация** | Семестр 1/17 недель | Семестр 2/24 недели | Семестр 3/17 недель | Семестр 4/22 недели | Семестр 5/17 недель | Семестр 6/19 недель | |
| 1 | 2 | 3 | 4 | 5 | 6 | 7 | 8 | 9 | 10 | 11 | 12 | 13 | 14 | 15 | 16 | 17 | 18 | 19 | |
| | Итого час/нед | | | | | | | | | | | | 36 | 36 | 36 | 36 | 36 | 36 | |
| **ОП** | **Общеобразовательный цикл** | | | **2160** | | **2052** | **1016** | **958** | | | | 108 | **480** | **528** | **332** | **450** | **174** | **88** | **36** |
| **БД** | **Базовые дисциплины** | | | **1150** | | **1150** | **518** | **632** | | | | | **288** | **308** | **158** | **272** | **90** | **34** | |
| ОУД.01 | Русский язык | 4 | | 114 | | 114 | 58 | 56 | | | | | 32 | 40 | 24 | 18 | | | |
| ОУД.02 | Литература | | 4 | 171 | | 171 | 85 | 86 | | | | | 64 | 60 | 22 | 25 | | | |
| ОУД.03 | Иностранный язык | | 4 | 171 | | 171 | | 171 | | | | | 48 | 40 | 38 | 45 | | | |
| ОУД.04 | История | | 5 | 171 | | 171 | 117 | 54 | | | | | 48 | 39 | 20 | 44 | 20 | | |
| ОУД.05 | Обществознание | | 4 | 171 | | 171 | 115 | 56 | | | | | 48 | 30 | 21 | 72 | | | |
| ОУД.06 | Родная литература | | 6 | 70 | | 70 | 70 | | | | | | | | | | 36 | 34 | |
| ОУД.07 | Физическая культура | | 4 | 171 | | 171 | 1 | 170 | | | | | 48 | 60 | 33 | 30 | | | |
| ОУД.08 | Основы безопасности жизнедеятельности | | 5 | 72 | | 72 | 42 | 30 | | | | | | | | 38 | 34 | | |
| ОУД.09 | Астрономия | | 2 | 39 | | 39 | 30 | 9 | | | | | | 39 | | | | | |
| **ПД** | **Профильные дисциплины** | | | **824** | | **824** | **498** | **326** | | | | | **192** | **220** | **174** | **134** | **50** | **54** | **36** |
| ПД.01 | Математика | 6 | | 378 | | 378 | 190 | 188 | | | | | 64 | 60 | 64 | 86 | 50 | 54 | 8 |

| | | | | | | | | | | | | | | | | | | | |
|---|---|---|---|---|---|---|---|---|---|---|---|---|---|---|---|---|---|---|---|
| ПД.02 | Информатика | | 3 | 192 | | 192 | 142 | 50 | | | | | 64 | 62 | 66 | | | | 2 |
| ПД.03 | Физика | 4 | | 254 | | 254 | 166 | 88 | | | | | 64 | 98 | 44 | 48 | | | 26 |
| **ЭК** | **Элективный курс по выбору** | | | **78** | | **78** | | | | | | | **0** | **0** | **0** | **44** | **34** | **0** | |
| ЭК.01/ЭК.02 | Биохимия/Основы финансовой грамотности | | 5 | 78 | | 78 | | | | | | | | | | 44 | 34 | | |
| | Промежуточная аттестация | | | 108 | | | | | | | | 108 | | | | | | | |
| **ПП** | **ПРОФЕССИОНАЛЬНАЯ ПОДГОТОВКА** | | | **1080** | **360** | **720** | **422** | **298** | | | | | **132** | **336** | **280** | **342** | **438** | **556** | **552** |
| **ОПЦ** | **Общепрофессиональный цикл** | | | **411** | **137** | **274** | **146** | **128** | | | | | 0 | 98 | 36 | 38 | 32 | 70 | 164 |
| ОП.01 | Основы инженерной графики | | 2 | 66 | 22 | 44 | 22 | 22 | | | | | | 44 | | | | | 26 |
| ОП.02 | Основы электротехники | | 4 | 57 | 19 | 38 | 18 | 20 | | | | | | | | 38 | | | 23 |
| ОП.03 | Основы материаловедения | | 2 | 81 | 27 | 54 | 36 | 18 | | | | | | 54 | | | | | 32 |
| ОП.04 | Допуски и технические измерения | | 3 | 54 | 18 | 36 | 18 | 18 | | | | | | | 36 | | | | 22 |
| ОП.05 | Основы экономики | | 5 | 48 | 16 | 32 | 16 | 16 | | | | | | | | | 32 | | 19 |
| ОП.06 | Безопасность жизнедеятельности | | 6 | 54 | 18 | 36 | 18 | 18 | | | | | | | | | | 36 | 22 |
| ОП.07 | Охрана труда | 6 | | 51 | 17 | 34 | 18 | 16 | | | | | | | | | | 34 | 20 |
| **ПЦ** | **Профессиональный цикл** | | | **609** | **203** | **406** | **276** | **130** | | **1404** | | | **132** | **238** | **244** | **304** | **406** | **486** | **388** |
| **ПМ.01** | **Проведение подготовительных, сборочных операций перед сваркой, зачистка и контроль сварных швов после сварки** | | | **258** | **86** | **172** | **106** | **66** | | **144** | | | 132 | 76 | 72 | 36 | 0 | 0 | 282 |
| МДК.01.01 | Основы технологии сварки и сварочное оборудование | | 1 | 87 | 29 | 58 | 40 | 18 | | | | | 58 | | | | | | 46 |
| МДК.01.02 | Технология производства сварных конструкций | | 2 | 60 | 20 | 40 | 22 | 18 | | | | | | 40 | | | | | 32 |
| МДК.01.03 | Подготовительные и сборочные операции перед сваркой | | 1 | 57 | 19 | 38 | 30 | 8 | | | | | 38 | | | | | | 30 |
| МДК.01.04 | Контроль качества сварных соединений | | 3 | 54 | 18 | 36 | 14 | 22 | | | | | | | 36 | | | | 29 |

| | | | | | | | | | | | | | | | | | | | |
|---|---|---|---|---|---|---|---|---|---|---|---|---|---|---|---|---|---|---|---|
| УП.01 | Учебная практика | | 2 | | | | | | | 72 | | | 36 | 36 | | | | | 72 |
| ПП.01 | Производственная практика | | 4 | | | | | | | 72 | | | | | 36 | 36 | | | 72 |
| ПМ.01.ЭК | Квалификационный экзамен | 4 | | | | | | | | | | | | | | | | | |
| **ПМ.02** | **Ручная дуговая сварка (наплавка, резка) плавящимся покрытым электродом** | | | **201** | **67** | **134** | **100** | **34** | | **1008** | | | **0** | **162** | **172** | **232** | **288** | **288** | **106** |
| МДК.02.01 | Техника и технология ручной дуговой сварки (наплавки, резки) покрытыми электродами | | 4 | 201 | 67 | 134 | 100 | 34 | | | | | | 54 | 28 | 52 | | | 106 |
| УП.02 | Учебная практика | | 4 | | | | | | | 216 | | | | 108 | 72 | 36 | | | 216 |
| ПП.02 | Производственная практика | | 6 | | | | | | | 792 | | | | | 72 | 144 | 288 | 288 | 792 |
| ПМ.02.ЭК | Квалификационный экзамен | 6 | | | | | | | | | | | | | | | | | |
| **ПМ.04** | **Частично механизированная сварка (наплавка) плавлением** | | | **150** | **50** | **100** | **70** | **30** | | **252** | | | **0** | **0** | **0** | **36** | **118** | **198** | |
| МДК 04.01 | Техника и технология частично механизированной сварки (наплавки) плавлением в защитном газе | | 6 | 150 | 50 | 100 | 70 | 30 | | | | | | | | 36 | 46 | 18 | 80 |
| УП.04 | Учебная практика | | 5 | | | | | | | 72 | | | | | | | 72 | | 72 |
| ПП.04 | Производственная практика | | 6 | | | | | | | 180 | | | | | | | | 180 | 180 |
| ПМ.04.ЭК | Квалификационный экзамен | 6 | | | | | | | | | | | | | | | | | |
| **ФК.00** | **Физическая культура** | | 6 | 60 | 20 | 40 | | 40 | | | | | | | | | | 40 | |
| **Промежуточная аттестация** | | | | | | | | | | | | 36 | | | | | | | |
| | **Всего** | | | **4680** | **360** | **2772** | **1438** | **1256** | | **1404** | **0** | **144** | | | | | | | |
| **ГИА** | **Государственная итоговая аттестация** | | | **108** | | | | | | | | | | | | | | | |
| Консультации на учебную группу по 4 часа на человека в год | | | | | | Всего | дисциплин и МДК | | | | | | 576 | 720 | 432 | 576 | 252 | 216 | |

| | | | | | | | | | | | | |
|---|---|---|---|---|---|---|---|---|---|---|---|---|
| Государственная итоговая аттестация | учебной практики | | | | | 36 | 144 | 72 | 36 | 72 | 0 | |
| 1.1 Программа обучения по профессии | производств. практики | | | | | 0 | 0 | 108 | 180 | 288 | 468 | |
| Выполнение выпускной квалификационной работы (выпускная практическая квалификационная работа и письменная экзменационная работа) с 08.06.2024 по 21.06.2024 (всего 2 нед.) | экзаменов | | | | | 0 | 0 | 0 | 3 | 0 | 4 | |
| Защита дипломного проекта (работы) с 22.06.2024 по 28.06.2024 (всего 1 нед.) | дифф. зачетов | | | | | 2 | 5 | 3 | 7 | 5 | 5 | |
| 1.2. Государственный экзамен - не предусмотрен | зачетов | | | | | 0 | 0 | 0 | 0 | 0 | 0 | |

## 5.2. Календарный учебный график

### 5.2.1 Календарный учебный график по программе подготовки квалифицированных рабочих, служащих

| Индекс | Компоненты программы | Сентябрь | | | | 29.IX-05.X | Октябрь | | | 27.X-02.XI | Ноябрь | | | | Декабрь | | | | | 29.XII-04.I | Январь | | | 26.I-1.II | Февраль | | | 23.II-1.III | Март | | | | 30.III-5.IV | Апрель | | | 27.IV-3.V | Май | | | | Июнь | | | | 29.VI-5.VII | Июль | | | 27.VII-2.VIII | Август | | | | 31.VIII-6.IX | Всего часов |
|---|---|---|---|---|---|---|---|---|---|---|---|---|---|---|---|---|---|---|---|---|---|---|---|---|---|---|---|---|---|---|---|---|---|---|---|---|---|---|---|---|---|---|---|---|---|---|---|---|---|---|---|---|---|---|
| | | 1 | 8 | 15 | 22 | | 6 | 13 | 20 | | 3 | 10 | 17 | 24 | 1 | 8 | 15 | | 22 | | 5 | 12 | 19 | | 2 | 9 | 16 | | 2 | 9 | 16 | 23 | | 6 | 13 | 20 | | 4 | 11 | 18 | 25 | 1 | 8 | 15 | 22 | | 6 | 13 | 20 | | 3 | 10 | 17 | 24 | |
| | | 7 | 14 | 21 | 28 | | 12 | 19 | 26 | | 9 | 16 | 23 | 30 | 7 | 14 | 21 | | 28 | | 11 | 18 | 25 | | 8 | 15 | 22 | | 8 | 15 | 22 | 29 | | 12 | 19 | 26 | | 10 | 17 | 24 | 31 | 7 | 14 | 21 | 28 | | 12 | 19 | 26 | | 9 | 16 | 23 | 30 | |
| | | Порядковые номера недель учебного года | | | | | | | | | | | | | | | | | | | | | | | | | | | | | | | | | | | | | | | | | | | | | | | | | | | | | |
| | | 1 | 2 | 3 | 4 | 5 | 6 | 7 | 8 | 9 | 10 | 11 | 12 | 13 | 14 | 15 | 16 | 17 | 1 сем | 18 | 19 | 20 | 21 | 22 | 23 | 24 | 25 | 26 | 27 | 28 | 29 | 30 | 31 | 32 | 33 | 34 | 35 | 36 | 37 | 38 | 39 | 40 | 41 | 42 | 43 | 44 | 45 | 46 | 47 | 48 | 49 | 50 | 51 | 52 | 53 | |
| **Всего час. в неделю обязательных учебных занятий** | | 36 | 36 | 36 | 36 | 36 | 36 | 36 | 36 | 36 | 36 | 36 | 36 | 36 | 36 | 36 | 36 | 36 | 564 | | | 36 | 36 | 36 | 36 | 36 | 36 | 38 | 36 | 36 | 36 | 36 | 36 | 36 | 36 | 36 | 36 | 36 | 36 | 36 | 36 | 36 | 36 | 36 | 36 | 834 | | | | | | | | | | 1398 |
| **О.00** | **Общеобразовательный цикл** | | | | | | | | | | | | | | | | | | | | | | | | | | | | | | | | | | | | | | | | | | | | | | | | | | | | | | |
| ОУД.01 | Русский язык | 2 | 2 | 2 | 2 | 2 | 2 | 2 | 2 | 2 | 2 | 2 | 2 | 2 | 2 | 0 | 2 | 2 | 32 | | | 2 | 2 | 2 | 0 | 2 | 2 | 2 | 2 | 2 | 2 | 2 | 0 | 2 | 2 | 2 | 2 | 2 | 2 | | 2 | | 2 | 2 | 2 | 40 | | | | | | | | | | 72 |
| ОУД.02 | Литература | 4 | 4 | 4 | 4 | 4 | 4 | 4 | 4 | 4 | 4 | 4 | 2 | 4 | 4 | 2 | 4 | 4 | 64 | | | 2 | 2 | 4 | 2 | 2 | 2 | 4 | 2 | 2 | 4 | 2 | 2 | 2 | 4 | 4 | 2 | 2 | 2 | 2 | 2 | 2 | 4 | 2 | 2 | 60 | | | | | | | | | | 124 |
| ОУД.03 | Иностранный язык | 2 | 4 | 2 | 2 | 4 | 4 | 2 | 2 | 4 | 2 | 2 | 2 | 2 | 4 | 4 | 4 | 2 | 48 | | | 2 | 2 | 2 | 2 | 2 | 2 | 2 | 0 | 2 | 0 | 2 | 2 | 2 | 2 | 0 | 2 | 2 | 0 | 2 | 2 | 2 | 2 | 2 | 2 | 40 | | | | | | | | | | 88 |
| ОУД05 | Обществознание | 2 | 2 | 4 | 4 | 2 | 2 | 4 | 2 | 2 | 2 | 2 | 4 | 2 | 4 | 4 | 4 | 2 | 48 | | | 2 | 0 | 2 | 2 | 2 | 0 | 2 | 2 | 2 | 2 | 0 | 2 | 2 | | | | 2 | 1 | | 2 | | 2 | 1 | 2 | 28 | | | | | | | | | | 76 |
| ОУД. 04 | История | 2 | 2 | 2 | 2 | 2 | 2 | 2 | 4 | 4 | 2 | 2 | 4 | 4 | 4 | 4 | 4 | 2 | 48 | | | 2 | 2 | 2 | 2 | 2 | 0 | 2 | 2 | 2 | 0 | 2 | 2 | 2 | 0 | 2 | 2 | 0 | 2 | 2 | 2 | | 2 | 4 | 1 | 39 | | | | | | | | | | 87 |
| ОУД 07 | Физическая культура | 2 | 2 | 2 | 2 | 2 | 2 | 2 | 2 | 2 | 4 | 4 | 4 | 2 | 4 | 4 | 4 | 4 | 48 | | | 2 | 2 | 2 | 2 | 2 | 2 | 2 | 2 | 2 | 2 | 2 | 2 | 2 | 2 | 4 | 4 | 2 | 2 | 4 | 2 | 3 | 2 | 4 | **3** | 4 | 60 | | | | | | | | | | 108 |
| | Астрономия | | | | | | | | | | | | | | | | | | 0 | | | 2 | 2 | 2 | 2 | 2 | 2 | 2 | 2 | 2 | 2 | 2 | 2 | 2 | 2 | 2 | 2 | 2 | 2 | 2 | 2 | 1 | | | | | 39 | | | | | | | | | | 39 |
| ПД 01 | Математика | 6 | 4 | 4 | 4 | 4 | 4 | 4 | 4 | 2 | 4 | 4 | 4 | 4 | 2 | 4 | 2 | 4 | 64 | | | 2 | 2 | 2 | 2 | 2 | 4 | 2 | 2 | 4 | 2 | 2 | 2 | 2 | 2 | 2 | 2 | 4 | 2 | 2 | 2 | 2 | 4 | 4 | 4 | 60 | | | | | | | | | | 124 |
| ПД 02 | Информатика | 4 | 4 | 4 | 4 | 4 | 4 | 4 | 4 | 4 | 4 | 4 | 4 | 4 | 2 | 4 | 2 | 4 | 64 | | | 2 | 2 | 2 | 2 | 2 | 4 | 2 | 2 | 2 | 4 | 2 | 2 | 2 | 4 | 2 | 2 | 4 | 2 | 4 | 4 | 4 | 2 | **2** | **2** | 62 | | | | | | | | | | 126 |
| ПД 03 | **Физика** | 4 | 4 | 4 | 4 | 4 | 4 | 4 | 4 | 4 | 4 | 4 | 4 | 4 | 2 | 4 | 2 | 4 | 64 | | | 6 | 6 | 2 | 4 | 4 | 2 | 4 | 4 | 4 | 4 | 4 | 6 | 2 | 4 | 2 | 6 | 4 | 6 | 2 | 4 | 4 | 2 | **6** | **6** | 98 | | | | | | | | | | 162 |
| **ПП** | **Профессиональная подготовка** | | | | | | | | | | | | | | | | | | 0 | | | | | | | | | | | | | | | | | | | | | | | | | | | | 0 | | | | | | | | | | 0 |
| ОП 01 | Основы инженерной | | | | | | | | | | | | | | | | | | 0 | | | 2 | 2 | 2 | 2 | 2 | 2 | 2 | 2 | 2 | 2 | 2 | 2 | 2 | 0 | 2 | 2 | 2 | 0 | 4 | 2 | 2 | 2 | | **2** | 44 | | | | | | | | | | 44 |
| | | | | | | | | | | | | | | | | | | | 0 | | | 1 | 1 | 1 | 1 | 1 | 1 | 1 | 1 | 1 | 1 | 1 | 1 | | 1 | 1 | 1 | | 2 | 1 | 1 | 2 | | | 22 | | | | | | | | | | 22 |
| | | | | | | | | | | | | | | | | | | | | | | | | | | | | | | | | | | | | | | | | | | | | | | | | | | | | | | | |
| | | | | | | | | | | | | | | | | | | | | | | | | | | | | | | | | | | | | | | | | | | | | | | | | | | | | | | | | |
| **ОП 03** | **Основы материаловедения** | | | | | | | | | | | | | | | | | | 0 | | | 2 | 4 | 2 | 2 | 2 | 4 | 2 | 4 | 2 | 2 | 4 | 2 | 2 | 2 | 4 | 2 | 2 | 2 | 4 | 2 | 4 | 2 | **2** | **2** | 54 | | | | | | | | | | 54 |
| | | | | | | | | | | | | | | | | | | | 0 | | | 1 | 1 | 1 | 1 | 1 | 1 | 1 | 2 | 1 | 1 | 1 | 2 | 2 | 1 | 2 | 1 | 1 | 2 | 1 | 1 | 2 | 1 | **1** | **1** | 27 | | | | | | | | | | 27 |
| **ПЦ** | **Профессиональный цикл** | | | | | | | | | | | | | | | | | | 0 | | | | | | | | | | | | | | | | | | | | | | | | | | | | 0 | | | | | | | | | | 0 |
| **МДК 01.01** | Основы технологии сварки и сварочное оборудование | **4** | **4** | **6** | **6** | **6** | **6** | **6** | **6** | **4** | **4** | **6** | **0** | **0** | **0** | **0** | **0** | **0** | 58 | | | | | | | | | | | | | | | | | | | | | | | | | | | | 0 | | | | | | | | | | 58 |
| | | **2** | **2** | **3** | **3** | **3** | **3** | **3** | **3** | **2** | **2** | **3** | | | | | | | 29 | | | | | | | | | | | | | | | | | | | | | | | | | | | | 0 | | | | | | | | | | 29 |
| **МДК 01.02** | Технология производственных сварных конструкций | | | | | | | | | | | | | | | | | | 0 | | | | | 2 | 2 | 2 | 2 | 2 | 2 | 2 | 2 | 2 | 2 | 2 | 2 | 2 | 2 | 2 | 2 | 2 | 2 | 2 | 2 | | | 40 | | | | | | | | | | 40 |

| | | | | | | | | | | | | | | | | | | | | | | | | | | | | | | | | | | | | | | | | | | | | | | | | | | | | | | | | | |
|---|---|---|---|---|---|---|---|---|---|---|---|---|---|---|---|---|---|---|---|---|---|---|---|---|---|---|---|---|---|---|---|---|---|---|---|---|---|---|---|---|---|---|---|---|---|---|---|---|---|---|---|---|---|---|---|---|---|
| | | | | | | | | | | | | | | | | | | | 0 | | | | | 1 | 1 | 1 | 1 | 1 | 1 | 1 | 1 | 1 | 1 | 1 | 1 | 1 | 1 | 1 | 1 | 1 | 1 | 1 | 1 | | | | 20 | | | | | | | | | | 20 |
| **Мдк 01.03** | Подготовительные и сборочные операции перед сваркой | **4** | **4** | **2** | **2** | **2** | **2** | **2** | **2** | **4** | **4** | **2** | **0** | **2** | **2** | **0** | **2** | **2** | 38 | | | | | | | | | | | | | | | | | | | | | | | | | | | | 0 | | | | | | | | | | 38 |
| | | **2** | **2** | **1** | **1** | **1** | **1** | **1** | **1** | **2** | **2** | **1** | | **1** | **1** | | **1** | **1** | 19 | | | | | | | | | | | | | | | | | | | | | | | | | | | | 0 | | | | | | | | | | 19 |
| **УП 01** | Учебная практика | | | | | | | | | | | | **6** | **6** | **6** | **6** | **6** | **6** | 36 | | | 6 | 6 | 6 | 6 | 6 | 6 | | | | | | | | | | | | | | | | | | | | 36 | | | | | | | | | | 72 |
| **МДК 02.01** | Техника и технология ручной дуговой сварки | | | | | | | | | | | | | | | | | | 0 | | | 2 | 2 | 2 | 4 | 2 | 2 | 2 | 2 | 2 | 2 | 2 | 2 | 4 | 2 | 2 | 2 | 2 | 2 | 2 | 2 | 4 | 2 | | **2** | **2** | 54 | | | | | | | | | | 54 |
| | | | | | | | | | | | | | | | | | | | 0 | | | 1 | 1 | 1 | 2 | 1 | 1 | 1 | 1 | 1 | 1 | 1 | 1 | 2 | 1 | 1 | 1 | 1 | 1 | 1 | 1 | 2 | 1 | | **1** | **1** | 27 | | | | | | | | | | 27 |
| **УП 02** | Учебная практика | | | | | | | | | | | | | | | | | | 0 | | | | | | | | | 6 | 6 | 6 | 6 | 6 | 6 | 6 | 6 | 6 | 6 | 6 | 6 | 6 | 6 | 6 | 6 | | **6** | **6** | 108 | | | | | | | | | | 0 |
| **Всего час. в неделю обязательных учебных занятий и внеуадиторных самост.** | | **40** | **40** | **40** | **40** | **40** | **40** | **40** | **40** | **40** | **40** | **40** | **36** | **37** | **37** | **36** | **37** | **37** | 660 | | | **39** | **39** | **40** | **41** | **40** | **40** | **42** | **41** | **42** | **40** | **40** | **41** | **42** | **39** | **41** | **40** | **40** | **40** | **42** | **40** | **42** | **41** | | **3 9** | **38** | 969 | | | | | | | | | | 1629 |

5.3. Рабочая программа воспитания

5.3.1. Цели и задачи воспитания обучающихся при освоении ими образовательной программы:
Цель рабочей программы воспитания – личностное развитие обучающихся и их социализация, проявляющиеся в развитии их позитивных отношений к общественным ценностям, приобретении опыта поведения и применения сформированных общих компетенций квалифицированных рабочих, служащих/специалистов среднего звена на практике.
Задачи:
– формирование единого воспитательного пространства, создающего равные условия для развития обучающихся профессиональной образовательной организации;
– организация всех видов деятельности, вовлекающей обучающихся в общественно-ценностные социализирующие отношения;
– формирование у обучающиеся профессиональной образовательной организации общих ценностей, моральных и нравственных ориентиров, необходимых для устойчивого развития государства;
– усиление воспитательного воздействия благодаря непрерывности процесса воспитания.

5.3.2. Рабочая программа воспитания представлена в приложении 3.

5.4. Календарный план воспитательной работы
Календарный план воспитательной работы представлен в приложении 3.

**Раздел 6. Условия реализации образовательной программы**

6.1.1. Специальные помещения должны представлять собой учебные аудитории для проведения занятий всех видов, предусмотренных образовательной программой, в том числе групповых и индивидуальных консультаций, текущего контроля и промежуточной аттестации, а также помещения для самостоятельной работы, мастерские и лаборатории, оснащенные оборудованием, техническими средствами обучения и материалами, учитывающими требования международных стандартов.

**Перечень кабинетов, лабораторий, мастерских и др. для подготовки по профессии СПО 15.01.05 Сварщик (ручной и частично механизированной сварки (наплавки)**

| № п/п | Наименование |
|---|---|
| | **Кабинеты:**<br>• гуманитарных и социально-экономических дисциплин;<br>• иностранного языка;<br>• математики;<br>• физики;<br>• информатики;<br>• инженерной графики;<br>• безопасности жизнедеятельности и охраны труда.<br>• теоретических основ сварки и резки метала |
| Лаборатории | |
| **1.** | Материаловедения |
| **2.** | Электротехники и сварочного оборудования |
| **3.** | Испытания материалов и контроля качества сварных соединений |
| Мастерские | |
| **4.** | Слесарная |

| | |
|---|---|
| **5.** | Сварочная для сварки металлов |
| **6.** | Сварочная для сварки неметаллических материалов |
| Полигоны | |
| **7.** | Сварочный |
| Спортивный комплекс | |
| **8.** | Спортивный зал |
| Залы | |
| **9.** | Библиотека, читальный зал с выходом в сеть Интернет |
| **10.** | Актовый зал |

*Перечень минимально необходимого набора инструментов:*
защитные очки для сварки;
защитные очки для шлифовки;
сварочная маска;
защитные ботинки;
средство защиты органов слуха;
ручная шлифовальная машинка (болгарка) с защитным кожухом;
металлическая щетка для шлифовальной машинки, подходящая ей по размеру;
огнестойкая одежда;
молоток для отделения шлака;
зубило;
разметчик;
напильники;
металлические щетки;
молоток;
универсальный шаблон сварщика; стальная линейка с метрической разметкой; прямоугольник;
струбцины и приспособления для сборки под сварку;
оборудование для ручной дуговой сварки плавящимся покрытым электродом, частично механизированной сварки плавлением и для ручной дуговой сварки неплавящимся электродом в защитном газе.
Все инструменты и рабочая одежда должны соответствовать положениям техники безопасности и гигиены труда, установленным в Российской Федерации.

Реализация образовательной программы предполагает обязательную учебную и производственную практику. Учебная и производственная практика является составной частью профессионального модуля. Задания на учебную и производственную практику, порядок ее проведения приведены в программах профессиональных модулей.

Учебная практика реализуется в мастерских профессиональной образовательной организации и требует наличия оборудования, инструментов, расходных материалов, обеспечивающих выполнение всех видов работ, определенных содержанием программ профессиональных модулей, в том числе оборудования и инструментов, используемых при проведении чемпионатов WorldSkills и указанных в инфраструктурных листах конкурсной документации WorldSkills по компетенции «Электроника» (или их аналогов)**.**

Производственная практика реализуется в организациях:

- Акционерное общество «Серпуховский завод «Металлист»;
- Открытое акционерное общество «РАТЕП»;
- Общество с ограниченной ответственностью «РАТЕП-ИННОВАЦИЯ»;
- Открытое акционерное общество «Серпуховский электромеханический завод»;
- Открытое акционерное общество «Серпуховский инструментальный завод «ТВИНТОС»;
- Федеральное государственное бюджетное учреждение «Государственный научный центр Российской Федерации - Институт физики высоких энергий»

С данными организациями заключены договорные отношения. Имеющиеся базы практики студентов обеспечивают возможность прохождения практики всеми студентами в соответствии с учебным планом.

Оборудование предприятий и технологическое оснащение рабочих мест производственной практики соответствует содержанию профессиональной деятельности и дает возможность обучающемуся овладеть профессиональными компетенциями по всем видам деятельности, предусмотренными программой, с использованием современных технологий, материалов и оборудования.

**6.2. Учебно-методическое обеспечению образовательной программы**

6.2.1. Для успешной реализации ООП по профессии 15.01.05 Сварщик (ручной и частично механизированной сварки (наплавки) преподавателями разрабатывается учебно-методическая документация, включающая методические рекомендации для преподавателей по преподаванию дисциплин; методические рекомендации для студентов по организации самостоятельного изучения учебного материала; методические пособия для проведения лабораторных и практических работ, по руководству самостоятельной работой студентов; методические пособия для организации курсового проектирования; фонды оценочных средств для проведения текущего контроля, промежуточной и итоговой аттестации.

Каждый обучающийся обеспечен не менее чем одним учебным печатным или электронным изданием по каждой дисциплине профессионального цикла и одним учебно-методическим печатным или электронным изданием по каждому междисциплинарному курсу (включая электронные базы периодических изданий).

Библиотечный фонд укомплектован печатными и электронными изданиями основной и дополнительной учебной литературы по дисциплинам всех циклов, изданной за последние 5 лет.

Библиотечный фонд, помимо учебной литературы, включает официальные, справочно-библиографические и периодические издания в расчете 1–2 экземпляра на каждые 100 обучающихся. Каждому обучающемуся обеспечен доступ к комплектам библиотечного фонда. В читальном зале библиотеки обеспечен также доступ к профессиональным базам данных и информационным ресурсам сети Интернет.

Имеется лицензионное программное обеспечение.

Обучающиеся и преподаватели имеют возможность пользоваться электронной библиотечной системой «Знаниум ИЦ «ИНФРА М».

6.2.2. Обучающиеся инвалиды и лица с ограниченными возможностями здоровья обеспечены печатными и электронными учебными изданиями, адаптированными для обучения указанных обучающихся.

**6.3. Организации воспитания обучающихся**

6.3.1. Условия организации воспитания в ГБПОУ МО «Серпуховский колледж.

Программа воспитания разработана с учетом преемственности целей и задач Примерной программы воспитания для общеобразовательных организаций, одобренной решением Федерального учебно-методического объединения по общему образованию (утв. Протоколом заседания УМО по общему образованию Минпросвещения России № 2/20 от 02.06.2020 г.).

Согласно Федеральному закону «Об образовании» от 29.12.2012 г. № 273-ФЗ (в ред. Федерального закона от 31.07.2020 г. № 304-ФЗ) «воспитание – деятельность, направленная на развитие личности, создание условий для самоопределения и социализации обучающихся на основе социокультурных, духовно-нравственных ценностей и принятых в российском обществе правил и норм поведения в интересах человека, семьи, общества и государства, формирование у обучающихся чувства патриотизма, гражданственности, уважения к памяти защитников Отечества и подвигам Героев Отечества, закону и правопорядку, человеку труда и старшему поколению,

взаимного уважения, бережного отношения к культурному наследию и традициям многонационального народа Российской Федерации, природе и окружающей среде».

При разработке формулировок личностных результатов учитывались требования Закона в части формирования у обучающихся чувства патриотизма, гражданственности, уважения к памяти защитников Отечества и подвигам Героев Отечества, закону и правопорядку, человеку труда и старшему поколению, взаимного уважения, бережного отношения к культурному наследию и традициям многонационального народа Российской Федерации, природе и окружающей среде, бережного отношения к здоровью, эстетических чувств и уважения к ценностям семьи.

Выбор форм организации воспитательной работы основывается на анализе эффективности и практическом опыте.

Для реализации Программы определены следующие формы воспитательной работы с обучающимися:

– информационно-просветительские занятия (лекции, встречи, совещания, собрания и т.д.)

– массовые и социокультурные мероприятия;

– спортивно-массовые и оздоровительные мероприятия;

–деятельность творческих объединений, студенческих организаций;

– психолого-педагогические тренинги и индивидуальные консультации;

– научно-практические мероприятия (конференции, форумы, олимпиады, чемпионаты и др);

– профориентационные мероприятия (конкурсы, фестивали, мастер-классы, квесты, экскурсии и др.);

– опросы, анкетирование, социологические исследования среди обучающихся.

### 6.4. Кадровые условия реализации образовательной программы

6.4.1. Реализация ООП обеспечивается педагогическими работниками ГББПОУ МО «Серпуховский колледж», а также лицами, привлекаемыми к реализации образовательной программы на условиях гражданско-правового договора, в том числе из числа руководителей и работников организаций, направление деятельности которых соответствует области профессиональной деятельности 40. Сквозные виды профессиональной деятельности в промышленности и имеющих стаж работы в данной профессиональной области не менее 3 лет.

Квалификация педагогических работников Колледжа соответствует квалификационным требованиям, указанным в профессиональном стандарте «Педагог профессионального обучения, профессионального образования и дополнительного профессионального образования», утвержденном приказом Министерства труда и социальной защиты Российской Федерации от 8 сентября 2015 г. № 608н.

Педагогические работники, привлекаемые к реализации образовательной программы, получают дополнительное профессиональное образование по программам повышения квалификации, в том числе в форме стажировки в организациях, направление деятельности которых соответствует области профессиональной деятельности 40. Сквозные виды профессиональной деятельности в промышленности, не реже 1 раза в 3 года с учетом расширения спектра профессиональных компетенций.

Доля педагогических работников (в приведенных к целочисленным значениям ставок), обеспечивающих освоение обучающимися профессиональных модулей, имеющих опыт деятельности не менее 3 лет в организациях, направление деятельности которых соответствует области профессиональной деятельности 40. Сквозные виды профессиональной деятельности в промышленности, в общем числе педагогических работников, реализующих образовательную программу, составляет не менее 25 процентов.

Педагогических работников, участвующих в реализации ППССЗ по специальности 11.02.16 «Монтаж, техническое обслуживание и ремонт электронных приборов и устройств» - 22 человека.

78% преподавателей имеют высшую квалификационную категорию, 9% - первую квалификационную категорию, по стажу и уровню образования работает – 13% преподавательского состава.

**6.5. Финансовые условия реализации образовательной программы**

6.5.1. Расчеты нормативных затрат оказания государственных услуг по реализации образовательной программы

Расчеты нормативных затрат оказания государственных услуг по реализации образовательной программы осуществляются в соответствии с Методикой определения нормативных затрат на оказание государственных услуг по реализации образовательных программ среднего профессионального образования по профессиям (специальностям) и укрупненным группам профессий (специальностей), утвержденной Минобрнауки России 27 ноября 2015 г. № АП-114/18вн.

Нормативные затраты на оказание государственных услуг в сфере образования по реализации образовательной программы включают в себя затраты на оплату труда преподавателей и мастеров производственного обучения с учетом обеспечения уровня средней заработной платы педагогических работников за выполняемую ими учебную (преподавательскую) работу и другую работу в соответствии с Указом Президента Российской Федерации от 7 мая 2012 г. № 597 «О мероприятиях по реализации государственной социальной политики».

**Раздел 7. Формирование фондов оценочных средств для проведения государственной итоговой аттестации**

7.1. Государственная итоговая аттестация (далее – ГИА) проводится в ГБПОУ МО «Серпуховский колледж» по завершении всего курса обучения по профессии 15.01.05 Сварщик (ручной и частично механизированной сварки (наплавки). В ходе ГИА оценивается степень соответствия сформированных компетенций выпускников требованиям ФГОС.

ГИА проводится в форме письменной экзаменационной работы и государственного экзамена в виде демонстрационного экзамена.

7.2. Выпускники, освоившие программу подготовки квалифицированных рабочих

, выполняют письменную экзаменационную работу и сдают демонстрационный экзамен. Требования к содержанию, объему и структуре выпускной квалификационной работы и государственного экзамена разработаны ГБПОУ МО «Серпуховский колледж» с учетом ООП.

7.3. Для государственной итоговой аттестации ГБПОУ МО «Серпуховский колледж» разработана программа государственной итоговой аттестации и фонды оценочных средств.

Задания для демонстрационного экзамена разработаны на основе профессиональных стандартов и с учетом оценочных материалов, разработанных АНО Агентство развития профессиональных сообществ и рабочих кадров «Молодые профессионалы (Ворлдскиллс Россия)».

7.4. Фонды оценочных средств для проведения ГИА включают типовые задания для демонстрационного экзамена, примеры тем ПЭР, описание процедур и условий проведения государственной итоговой аттестации, критерии оценки.

Фонды оценочных средств для проведения ГИА приведены в приложении 4.

**Раздел 8. Разработчики основной образовательной программы**

**Группа разработчиков**

| ФИО | Организация, должность |
|---|---|
| Байбакова Наталья Викторовна | ГБПОУ МО «Серпуховский колледж», заместитель директора по УВР |
| Вялых Галина Викторовна | ГБПОУ МО «Серпуховский колледж», заместитель директора по УМР |
| Быковская Елена Владимировна | ГБПОУ МО «Серпуховский колледж», методист |
| Юматова Наталья Евгеньевна | ГБПОУ МО «Серпуховский колледж», председатель ПЦК |

**Приложение 3**
**к ПООП по профессии**
**15.01.05 Сварщик (ручной и частично механизированной сварки (наплавки)**

# РАБОЧАЯ ПРОГРАММА ВОСПИТАНИЯ

***15.00.00 Машиностроение***

**2021 г.**

**СОДЕРЖАНИЕ**

**РАЗДЕЛ 1. ПАСПОРТ РАБОЧЕЙ ПРОГРАММЫ ВОСПИТАНИЯ**
**РАЗДЕЛ 2. ОЦЕНКА ОСВОЕНИЯ ОБУЧАЮЩИМИСЯ ОСНОВНОЙ ОБРАЗОВАТЕЛЬНОЙ ПРОГРАММЫ В ЧАСТИ ДОСТИЖЕНИЯ ЛИЧНОСТНЫХ РЕЗУЛЬТАТОВ**
**РАЗДЕЛ 3. ТРЕБОВАНИЯ К РЕСУРСНОМУ ОБЕСПЕЧЕНИЮ ВОСПИТАТЕЛЬНОЙ РАБОТЫ**
**РАЗДЕЛ 4. КАЛЕНДАРНЫЙ ПЛАН ВОСПИТАТЕЛЬНОЙ РАБОТЫ**

## РАЗДЕЛ 1. ПАСПОРТ РАБОЧЕЙ ПРОГРАММЫ ВОСПИТАНИЯ

| Название | Содержание |
|---|---|
| Наименование программы | Рабочая программа воспитания ГБПОУ МО «Серпуховский колледж» по профессии 15.01.05 Сварщик (ручной и частично механизированной сварки (наплавки) |
| Основания для разработки программы | Настоящая программа разработана на основе следующих нормативных правовых документов:<br>– Конституция Российской Федерации<br>– Указ Президента Российской Федерации от 21.07.2020 г. № 474 «О национальных целях развития Российской Федерации на период до 2030 года»<br>– Федеральный закон от 31.07.2020 г. № 304-ФЗ «О внесении изменений в Федеральный закон «Об образовании в Российской Федерации» по вопросам воспитания обучающихся» (далее – ФЗ-304)<br>– Распоряжение Правительства Российской Федерации от 12.11.2020 г. № 2945-р об утверждении Плана мероприятий по реализации в 2021–2025 годах Стратегии развития воспитания в Российской Федерации на период до 2025 года<br>– Федеральный закон от 24.06.1999 № 120-ФЗ (ред. от 23.11.2015) «Об основах системы профилактики безнадзорности и правонарушений несовершеннолетних» (с изм. и доп. от 24 апреля 2020 г.)<br>– Федеральный закон «Об основных гарантиях прав ребенка в Российской Федерации» от 24.07.1998 №124-ФЗ (ред. от 28.11.2015)<br>– Федеральный закон от 27.07.2010 № 193-ФЗ «Об альтернативной процедуре урегулирования споров с участием посредника (процедуре медиации)»<br>– Федеральный закон от 30.12.2020 г. № 489-ФЗ «О молодежной политике в Российской Федерации»<br>– Федеральный государственный образовательный стандарт среднего профессионального образования по профессии 15.01.05 Сварщик (ручной и частично механизированной сварки (наплавки) (утв. приказом Министерства образования и науки РФ от 29.01.2016 № 50 (ред. от 17.12.2020)<br>– Профессиональный стандарт "Специалист сварочного производства", утвержден приказом Министерства труда и социальной защиты Российской Федерации от т 3 декабря 2015 г. № 975н (Зарегистрировано в Минюсте России 31.12.2015 № 40444)<br>– Устав ГБПОУ МО «Серпуховский колледж»<br>– Правила внутреннего распорядка обучающихся ГБПОУ МО «Серпуховский колледж»<br>– Положение о комиссии по урегулированию споров между участниками образовательных отношений.<br>– Положение об уполномоченном по правам ребенка в колледже.<br>– Положение о дополнительном образовании обучающихся колледжа.<br>– Положение об установлении единых требований к одежде обучающихся колледжа.<br>– Порядок стипендиального обеспечения и оказания иных мер социальной поддержки обучающихся колледжа<br>– Положение о духовно-нравственном развитии и воспитании обучающихся колледжа.<br>– Положение о волонтерском движении в колледже |

| | |
|---|---|
| | – Положение о Совете обучающихся колледжа.<br>– Положение о Совете родителей.<br>– Положение о студенческом самоуправлении в колледже.<br>– Положение о Совете по профилактике асоциального поведения.<br>– Положение о классном руководителе.<br>– Положение о порядке постановки на внутриколледжный учет и снятия с внутриколледжного учета несовершеннолетних, обучающихся в колледже.<br>– Положение о постановке на учет семей, находящихся в социально опасном положении.<br>– Положение об организации питания обучающихся в колледже.<br>– Положение о библиотеке колледжа<br>– Положение о музее колледжа.<br>– Положение о социально-психологической службе колледжа.<br>– Положение об официальном сайте колледжа. |
| Цель программы | Цель рабочей программы воспитания – личностное развитие обучающихся и их социализация, проявляющиеся в развитии их позитивных отношений к общественным ценностям, приобретении опыта поведения и применения сформированных общих компетенций специалистов среднего звена на практике |
| Сроки реализации программы | 2021-2025 г.<br>Срок обучения по профессии на базе основного общего образования - 2 года 10 месяцев |
| Исполнители программы | Директор ГБПОУ МО «Серпуховский колледж» Федорова Татьяна Викторовна, заместитель директора по учебно-воспитательной работе Крайнова Юлия Александровна, педагог-психолог Кулавина Наталья Николаевна, социальный педагог Кузнецова Ольга Григорьевна, педагог дополнительного образования Виноградова Н.С., классные руководители, преподаватели, представители родительского комитета, представители работодателей АО «75 арсенал» , АО «Серпуховский завод «Металлист» , ООО «Ратеп-инновация» |

Данная программа воспитания разработана с учетом преемственности целей и задач Примерной программы воспитания для общеобразовательных организаций, одобренной решением Федерального учебно-методического объединения по общему образованию (утв. Протоколом заседания УМО по общему образованию Минпросвещения России № 2/20 от 02.06.2020 г.).

Согласно Федеральному закону «Об образовании» от 29.12.2012 г. № 273-ФЗ (в ред. Федерального закона от 31.07.2020 г. № 304-ФЗ) «воспитание – деятельность, направленная на развитие личности, создание условий для самоопределения и социализации обучающихся на основе социокультурных, духовно-нравственных ценностей и принятых в российском обществе правил и норм поведения в интересах человека, семьи, общества и государства, формирование у обучающихся чувства патриотизма, гражданственности, уважения к памяти защитников Отечества и подвигам Героев Отечества, закону и правопорядку, человеку труда и старшему поколению, взаимного уважения, бережного отношения к культурному наследию и традициям многонационального народа Российской Федерации, природе и окружающей среде».

При разработке формулировок личностных результатов учитывались требования Закона в части формирования у обучающихся чувства патриотизма, гражданственности, уважения к памяти защитников Отечества и подвигам Героев Отечества, закону и правопорядку, человеку труда и старшему поколению, взаимного уважения, бережного отношения к культурному наследию и традициям многонационального народа Российской Федерации, природе и окружающей среде, бережного отношения к здоровью, эстетических чувств и уважения к ценностям семьи.

| **Личностные результаты реализации программы воспитания** *(дескрипторы)* | **Код личностных результатов реализации программы воспитания** |
|---|---|
| Осознающий себя гражданином и защитником великой страны. | **ЛР 1** |
| Проявляющий активную гражданскую позицию, демонстрирующий приверженность принципам честности, порядочности, открытости, экономически активный и участвующий в студенческом и территориальном самоуправлении, в том числе на условиях добровольчества, продуктивно взаимодействующий и участвующий в деятельности общественных организаций. | **ЛР 2** |
| Соблюдающий нормы правопорядка, следующий идеалам гражданского общества, обеспечения безопасности, прав и свобод граждан России. Лояльный к установкам и проявлениям представителей субкультур, отличающий их от групп с деструктивным и девиантным поведением. Демонстрирующий неприятие и предупреждающий социально опасное поведение окружающих. | **ЛР 3** |
| Проявляющий и демонстрирующий уважение к людям труда, осознающий ценность собственного труда. Стремящийся к формированию в сетевой среде личностно и профессионального конструктивного «цифрового следа». | **ЛР 4** |
| Демонстрирующий приверженность к родной культуре, исторической памяти на основе любви к Родине, родному народу, малой родине, принятию традиционных ценностей многонационального народа России. | **ЛР 5** |
| Проявляющий уважение к людям старшего поколения и готовность к участию в социальной поддержке и волонтерских движениях. | **ЛР 6** |
| Осознающий приоритетную ценность личности человека; уважающий собственную и чужую уникальность в различных ситуациях, во всех формах и видах деятельности. | **ЛР 7** |
| Проявляющий и демонстрирующий уважение к представителям различных этнокультурных, социальных, конфессиональных и иных групп. Сопричастный к сохранению, преумножению и трансляции культурных традиций и ценностей многонационального российского государства. | **ЛР 8** |
| Соблюдающий и пропагандирующий правила здорового и безопасного образа жизни, спорта; предупреждающий либо преодолевающий зависимости от алкоголя, табака, психоактивных веществ, азартных игр и т.д. Сохраняющий психологическую устойчивость в ситуативно сложных или стремительно меняющихся ситуациях. | **ЛР 9** |
| Заботящийся о защите окружающей среды, собственной и чужой безопасности, в том числе цифровой. | **ЛР 10** |
| Проявляющий уважение к эстетическим ценностям, обладающий основами эстетической культуры. | **ЛР 11** |
| Принимающий семейные ценности, готовый к созданию семьи и воспитанию детей; демонстрирующий неприятие насилия в семье, ухода от родительской ответственности, отказа от отношений со своими детьми и их финансового содержания. | **ЛР 12** |
| **Личностные результаты реализации программы воспитания, определенные отраслевыми требованиями к деловым качествам личности** | |
| Соблюдающий в своей профессиональной деятельности этические принципы: честности, независимости, профессионального скептицизма, противодействия коррупции и экстремизму, обладающий системным мышлением и умением принимать решение в условиях риска и неопределенности | **ЛР 13** |

| | |
|---|---|
| Готовый соответствовать ожиданиям работодателей: проектно-мыслящий, эффективно взаимодействующий с членами команды и сотрудничающий с другими людьми, осознанно выполняющий профессиональные требования, ответственный, пунктуальный, дисциплинированный, трудолюбивый, критически мыслящий, нацеленный на достижение поставленных целей; демонстрирующий профессиональную жизнестойкость | **ЛР 14** |
| Открытый к текущим и перспективным изменениям в мире труда и профессий | **ЛР 15** |
| **Личностные результаты реализации программы воспитания, определенные субъектом Российской Федерации[5]** | |
| Содействовать сохранению окружающей среды, ресурсосбережению, эффективно действовать в чрезвычайных ситуациях | **ЛР 16** |
| Проявлять доброжелательность к окружающим, деликатность, чувство такта и готовность оказать услугу каждому кто в ней нуждается. | **ЛР 17** |
| Проявляющий эмпатию, выражающий активную гражданскую позицию, участвующий в студенческом и территориальном самоуправлении, в том числе на условиях добровольчества, продуктивно взаимодействующий и участвующий в деятельности общественных организаций, а также некоммерческих организаций, заинтересованных в развитии гражданского общества и оказывающих поддержку нуждающимся. | **ЛР 18** |
| Проявляющий и демонстрирующий уважение к представителям различных этнокультурных, социальных, конфессиональных и иных групп | **ЛР 19** |
| Сопричастный к сохранению, преумножению и трансляции культурных традиций и ценностей многонационального российского государства. | **ЛР 20** |
| Вступающий в конструктивное профессионально значимое взаимодействие с представителями разных субкультур | **ЛР 21** |
| Заботящийся о защите окружающей среды, собственной и чужой безопасности, в том числе технической | **ЛР 22** |
| **Личностные результаты реализации программы воспитания, определенные ключевыми работодателями[6]** | |
| Активно применяющий полученные знания на практике | **ЛР 23** |
| Осуществлять поиск, анализ и интерпретацию информации, необходимой для выполнения задач профессиональной деятельности | **ЛР 24** |
| Работать в коллективе и команде, эффективно взаимодействовать с коллегами, руководством, клиентами. | **ЛР 25** |
| Использовать информационные технологии в профессиональной деятельности | **ЛР 26** |
| Способный анализировать производственную ситуацию, быстро принимать решения | **ЛР 27** |
| **Личностные результаты реализации программы воспитания, определенные субъектами образовательного процесса[7]** | |
| Пользоваться профессиональной документацией на государственном и иностранном языке | **ЛР 28** |

**Планируемые личностные результаты в ходе реализации образовательной программы**

[5] Разрабатывается органами исполнительной власти субъекта Российской Федерации, переносится из Программы воспитания субъекта Российской Федерации. Заполняется при разработке рабочей программы воспитания профессиональной образовательной организации.

[6] Заполняется при разработке рабочей программы воспитания профессиональной образовательной организации.

[7] Разрабатывается ПОО совместно с работодателями, родителями, педагогами и обучающимися. Заполняется при разработке рабочей программы воспитания профессиональной образовательной организации.

| Наименование профессионального модуля, учебной дисциплины | Код личностных результатов реализации программы воспитания |
|---|---|
| **Общеобразовательные учебные дисциплины базовые** | |
| БД.01 Русский язык | **ЛР 5, ЛР 20, ЛР 28** |
| БД.02 Литература | **ЛР 5, ЛР 20** |
| БД.03 Иностранный язык | **ЛР 28** |
| БД.04 История | **ЛР 1, ЛР 2, ЛР 5, ЛР 8, ЛР 19, ЛР 20** |
| БД.05 Родная литература | **ЛР 5, ЛР 20** |
| БД.06 Естествознание | **ЛР 24, ЛР 26** |
| БД.07 Физическая культура | **ЛР 9, ЛР 10** |
| БД.08 Основы безопасности жизнедеятельности | **ЛР 10, ЛР 16, ЛР 22** |
| БД.09 Астрономия | **ЛР 10, ЛР 22** |
| **Общеобразовательные учебные дисциплины профильные** | |
| ПД.01 Математика | **ЛР 24, ЛР 26** |
| ПД.02 Информатика | **ЛР 24, ЛР 26** |
| ПД.03 Физика | **ЛР 24, ЛР 26** |
| **Дополнительные учебные предметы** | |
| ЭК01/ЭК02 Основы финансовой грамотности/Экология | **ЛР 24, ЛР 26** |
| ЭК03/ЭК04 Введение в специальность/Индивидуальный проект | **ЛР 24, ЛР 26** |
| **Общепрофессиональный цикл** | |
| ОП.01 Основы инженерной графики | **ЛР 24, ЛР 26** |
| ОП.02 Основы электротехники | **ЛР 24, ЛР 26** |
| ОП.03 Основы материаловедения | **ЛР 24, ЛР 26** |
| ОП.04 Допуски и технические измерения | **ЛР 24, ЛР 26** |
| ОП.05 Основы экономики | **ЛР 24, ЛР 26** |
| ОП.06 Безопасность жизнедеятельности | **ЛР 10, ЛР 16, ЛР 22** |
| ОП.07. Охрана труда | **ЛР 24, ЛР 26** |
| **Профессиональные модули** | |
| ПМ.01 Проведение подготовительных, сборочных операций перед сваркой, зачистка и контроль сварных швов после сварки | **ЛР 24, ЛР 26** |
| ПМ.02 Ручная дуговая сварка (наплавка, резка) плавящимся покрытым электродом | **ЛР 24, ЛР 26** |
| ПМ.03 Частично механизированная сварка (наплавка) плавлением | **ЛР 24, ЛР 26** |
| ФК. Физическая культура | **ЛР 9, ЛР 10** |

## Содержание деятельности по реализации рабочей программы воспитания, ее структурные компоненты

| Структурные компоненты программы воспитания ПОО (модули) | Содержание модуля |
|---|---|
| **Инвариантные модули** | |
| **«Ключевые дела колледжа»** | Способствуют интенсификации общения, формируют ответственную позицию студентов к происходящему в колледже. Ключевые дела |

| | |
|---|---|
| | способствуют формированию инициативности и опыта сотрудничества студентов, готовности к профессиональной конкуренции и конструктивной реакции на критику; формированию позитивного опыта социального поведения.<br>Вовлечение студентов в эмоционально окрашенные и расширяющие спектр социальных контактов события благотворительной, экологической, патриотической, трудовой направленности: церемонии награждения, спортивные состязания, праздники, фестивали, представления. Проведение акций, посвященных значимым событиям; театрализованные, музыкальные, литературные события, со значимыми датами, «ритуалы посвящения» и т.д.<br>Включение обучающихся в процессы преобразования социальной среды поселений, реализации социальных проектов и программ, в том числе, при поддержке привлеченных волонтеров и специалистов, популяризацию социально одобряемого поведения современников, соотечественников, земляков.<br>Модуль ориентирован на регионально значимые вопросы карьерного становления на территории, использования обучающимися «жизненного шанса» на самореализацию в своем регионе (и обратный процесс – реализацию «шанса» региона на удержание молодого человека или девушки).<br>Также он может предусматривать использование воспитательного контекста приобретения нового для студента опыта (и рефлексивного осмысления) участия в территориальных выборах и референдумах, в волонтерском движении, включение в процедуры поддержки семейных и местных традиций, продуктивное взаимодействия с социальными группами и НКО, благоустройства общественных пространств, отслеживания экологических проблем и реагирования на них.<br>В данном модуле подразумевается также участие студентов в мероприятиях, направленных на подготовку к личным отношениям, будущей семейной жизни, рождению и воспитанию детей. |
| **«Студенческое самоуправление»** | Позволяет выделить две модели самоуправления: имитационно-игровое самоуправление (выделение студентам ограниченных сфер жизни колледжа для компетентного принятия решений в рамках этих сфер) и реальное студенческое самоуправление.<br>В реализации данного модуля существенную роль играет вовлечение обучающихся в формальные и неформальные группы, несущие в себе благоприятный сценарий взаимодействия с их представителями. И наоборот, ряд групп может представлять угрозу для обучающихся.<br>Ощущение принадлежности к группе, реализуемое в ходе поддержки студенческого самоуправления и молодежных общественных объединений помогает педагогам воспитывать у обучающихся инициативность, самостоятельность, ответственность, трудолюбие, чувство собственного достоинства, а студентам - предоставляет широкие возможности для самовыражения и самореализации. |
| **«Профессиональное воспитание»** | Создание условий для удовлетворения потребностей обучающихся в интеллектуальном, культурном и нравственном развитии в сфере трудовых и социально-экономических отношений посредством профессионального самоопределения.<br>Развитие общественной активности обучающихся, воспитание в них сознательного отношения к труду и народному достоянию.<br>Формирование у обучающихся потребности трудиться, добросовестно, ответственно и творчески относиться к разным видам трудовой деятельности. |

| | |
|---|---|
| | Формирование soft-skills-навыков и профессиональных компетенций.<br>Формирование осознания профессиональной идентичности (осознание своей принадлежности к определённой профессии и профессиональному сообществу).<br>Формирование чувства социально-профессиональной ответственности, усвоение профессионально-этических норм.<br>Осознанный выбор будущего профессионального развития и возможностей реализации собственных жизненных планов.<br>Формирование отношения к профессиональной деятельности как возможности участия в решении личных, общественных, государственных, общенациональных проблем. |
| **«Взаимодействие с родителями»** | Данный модуль ориентирован на вовлечение родителей в коллегиальные формы управления воспитанием, организацию профориентационно значимого общения коллектива обучающихся с родителями как носителями трудового опыта и корпоративной культуры. Также он может быть ориентирован на достижение совместно с родителями студента воспитательных результатов при возникновении проблем в обучении и ориентации у обучающегося на социально одобряемое поведение представителей старших поколений, заботу о «бабушках и дедушках», как собственных, так и проживающих на территории города. |
| **«Социализация и духовно-нравственное воспитание»** | Воспитание здоровой, счастливой, свободной личности, формирование способности ставить цели и строить жизненные планы.<br>Реализация обучающимися практик саморазвития и самовоспитания в соответствии с общечеловеческими ценностями и идеалами гражданского общества.<br>Формирование позитивных жизненных ориентиров и планов; формирование у обучающихся готовности и способности к образованию, в том числе самообразованию, на протяжении всей жизни.<br>Сознательное отношение к непрерывному образованию как условию успешной профессиональной и общественной деятельности.<br>Развитие способностей к сопереживанию и формированию позитивного отношения к людям, в том числе к лицам с ограниченными возможностями здоровья и инвалидам.<br>Формирование выраженной в поведении нравственной позиции, в том числе способности к сознательному выбору добра, нравственного сознания и поведения на основе усвоения общечеловеческих ценностей и нравственных чувств (чести, долга, справедливости, милосердия и дружелюбия).<br>Развитие компетенций сотрудничества со сверстниками, детьми младшего возраста, взрослыми в образовательной, общественно полезной, учебно-исследовательской, проектной и других видах деятельности.<br>Развитие культуры межнационального общения.<br>Развитие в молодежной среде ответственности, принципов коллективизма и социальной солидарности.<br>Формирование уважительного отношения к родителям и старшему поколению в целом, готовности понять их позицию, принять их заботу, готовности договариваться с родителями и членами семьи в решении вопросов ведения домашнего хозяйства, распределения семейных обязанностей.<br>Воспитание ответственного отношения к созданию и сохранению |

| | |
|---|---|
| | семьи на основе осознанного принятия ценностей семейной жизни.<br>Содействие в осознанной выработке собственной позиции по отношению к общественно-политическим событиям прошлого и настоящего на основе осознания и осмысления истории, духовных ценностей и достижений нашей страны.<br>Формирование толерантного сознания и поведения в поликультурном мире, готовности и способности вести диалог с другими людьми, достигать в нем взаимопонимания, находить общие цели и сотрудничать для их достижения. |
| **«Гражданско-патриотическое воспитание»** | Формирование знаний обучающихся о символике России.<br>Воспитание у обучающихся готовности к выполнению гражданского долга и конституционных обязанностей по защите Родины.<br>Формирование у обучающихся патриотического сознания, чувства верности своему Отечеству.<br>Развитие у обучающихся уважения к памяти защитников Отечества и подвигам Героев Отечества, историческим символам и памятникам Отечества.<br>Формирование чувства любви к Родине на основе изучения культурного наследия и традиций многонационального народа России.<br>Формирование российской гражданской идентичности, гражданской позиции активного и ответственного члена российского общества, осознающего свои конституционные права и обязанности, уважающего закон и правопорядок, обладающего чувством собственного достоинства, осознанно принимающего традиционные национальные и общечеловеческие гуманистические и демократические ценности.<br>Развитие правовой и политической культуры обучающихся, расширение конструктивного участия в принятии решений, затрагивающих их права и интересы, в том числе в различных формах общественной самоорганизации, самоуправления, общественно значимой деятельности.<br>Развитие в молодежной среде ответственности, принципов коллективизма и социальной солидарности.<br>Формирование приверженности идеям интернационализма, дружбы, равенства, взаимопомощи народов.<br>Воспитание уважительного отношения к национальному достоинству людей, их чувствам, религиозным убеждениям.<br>Формирование установок личности, позволяющих противостоять идеологии экстремизма, национализма, ксенофобии, коррупции, дискриминации по социальным, религиозным, расовым, национальным признакам и другим негативным социальным явлениям.<br>Формирование антикоррупционного мировоззрения. |
| **«Формирование здорового образа жизни»** | Формирование у обучающихся ответственного отношения к своему здоровью и потребности в здоровом образе жизни, физическом самосовершенствовании, занятиях спортивно-оздоровительной деятельностью.<br>Развитие культуры безопасной жизнедеятельности, профилактика наркотической и алкогольной зависимости, табакокурения и других вредных привычек.<br>Формирование мотивации к активному и здоровому образу жизни, занятиям физической культурой и спортом, развитие культуры здорового питания. |

| | |
|---|---|
| | Создание для обучающихся, в том числе обучающихся с ОВЗ, условий для регулярных занятий физической культурой и спортом, развивающего отдыха и оздоровления, в том числе на основе развития спортивной инфраструктуры и повышения эффективности ее использования.<br>Формирование бережного, ответственного и компетентного отношения к физическому и психологическому здоровью – как собственному, так и других людей, формирование умения оказывать первую помощь, развитие культуры здорового питания. |
| **«Экологическое воспитание»** | Развитие у обучающихся экологической культуры, формирование у обучающихся чувства бережного отношения к живой природе и окружающей среде, природным богатствам России и мира; воспитание чувства ответственности за состояние природных ресурсов, умений и навыков разумного природопользования, нетерпимого отношения к действиям, приносящим вред экологии.<br>Формирование у обучающихся готовности и способности к самостоятельной, творческой и ответственной деятельности.<br>Развитие у обучающихся экологической культуры, бережного отношения к родной земле, природным богатствам России и мира, понимание влияния социально-экономических процессов на состояние природной и социальной среды.<br>Воспитание чувства ответственности за состояние природных ресурсов, формирование умений и навыков разумного природопользования, нетерпимого отношения к действиям, приносящим вред экологии; приобретение опыта эколого-направленной деятельности.<br>Воспитание эстетического отношения к миру, включая эстетику быта, научного и технического творчества, спорта, общественных отношений. |
| **Вариативные модули** | |
| **«Волонтерская деятельность, добровольчество»** | Формирование нравственных и коммуникативных качеств личности через организацию общественно-полезной деятельности; воспитание гуманного отношения к людям, развитие самостоятельности, ответственности, сплоченности и инициативы.<br>Формирование у обучающихся представления об отечественных и мировых традициях волонтёрского движения.<br>Формирование первичных организаторских умений и навыков.<br>Развитие рефлексивных умений, навыков самоанализа и самооценки своей деятельности.<br>Формирование духовных и нравственных качеств личности, соответствующих общественным ценностям.<br>Воспитание активной гражданской позиции, неравнодушного отношения к жизни, толерантных качеств личности, милосердия, доброты, отзывчивости.<br>Формирование чувства коллективизма.<br>Воспитание взаимопомощи и ответственности за действия и поступки.<br>Осознание ответственности за настоящее и будущее своей страны, формирование у них активной жизненной позиции. |

## РАЗДЕЛ 2. ОЦЕНКА ОСВОЕНИЯ ОБУЧАЮЩИМИСЯ ОСНОВНОЙ ОБРАЗОВАТЕЛЬНОЙ ПРОГРАММЫ В ЧАСТИ ДОСТИЖЕНИЯ ЛИЧНОСТНЫХ РЕЗУЛЬТАТОВ

Оценка достижения обучающимися личностных результатов проводится в рамках контрольных и оценочных процедур, предусмотренных настоящей программой.

Комплекс критериев оценки личностных результатов обучающихся:

- демонстрация интереса к будущей профессии;
- оценка собственного продвижения, личностного развития;
- положительная динамика в организации собственной учебной деятельности по результатам самооценки, самоанализа и коррекции ее результатов;
- ответственность за результат учебной деятельности и подготовки к профессиональной деятельности;
- проявление высокопрофессиональной трудовой активности;
- участие в исследовательской и проектной работе;
- участие в конкурсах профессионального мастерства, олимпиадах по профессии, викторинах, в предметных неделях;
- соблюдение этических норм общения при взаимодействии с обучающимися, преподавателями, мастерами и руководителями практики;
- конструктивное взаимодействие в учебном коллективе/бригаде;
- демонстрация навыков межличностного делового общения, социального имиджа;
- готовность к общению и взаимодействию с людьми самого разного статуса, этнической, религиозной принадлежности и в многообразных обстоятельствах;
- сформированность гражданской позиции; участие в волонтерском движении;
- проявление мировоззренческих установок на готовность молодых людей к работе на благо Отечества;
- проявление правовой активности и навыков правомерного поведения, уважения к Закону;
- отсутствие фактов проявления идеологии терроризма и экстремизма среди обучающихся;
- отсутствие социальных конфликтов среди обучающихся, основанных на межнациональной, межрелигиозной почве;
- участие в реализации просветительских программ, поисковых, археологических, военно-исторических, краеведческих отрядах и молодежных объединениях;
- добровольческие инициативы по поддержки инвалидов и престарелых граждан;
- проявление экологической культуры, бережного отношения к родной земле, природным богатствам России и мира;
- демонстрация умений и навыков разумного природопользования, нетерпимого отношения к действиям, приносящим вред экологии;
- демонстрация навыков здорового образа жизни и высокий уровень культуры здоровья обучающихся;
- проявление культуры потребления информации, умений и навыков пользования компьютерной техникой, навыков отбора и критического анализа информации, умения ориентироваться в информационном пространстве;
- участие в конкурсах профессионального мастерства и в командных проектах;
- проявление экономической и финансовой культуры, экономической грамотности, а также собственной адекватной позиции по отношению к социально-экономической действительности.

## РАЗДЕЛ 3. ТРЕБОВАНИЯ К РЕСУРСНОМУ ОБЕСПЕЧЕНИЮ ВОСПИТАТЕЛЬНОЙ РАБОТЫ

Ресурсное обеспечение воспитательной работы направлено на создание условий для осуществления воспитательной деятельности обучающихся, в том числе инвалидов и лиц с ОВЗ, в контексте реализации образовательной программы.

### 3.1. Нормативно-правовое обеспечение воспитательной работы

Рабочая программа воспитания разрабатывается в соответствии с нормативно-правовыми

документами федеральных органов исполнительной власти в сфере образования, требованиями ФГОС СПО, с учетом сложившегося опыта воспитательной деятельности и имеющимися ресурсами в ГБПОУ МО «Серпуховский колледж»:

- Конституция Российской Федерации
- Указ Президента Российской Федерации от 21.07.2020 г. № 474 «О национальных целях развития Российской Федерации на период до 2030 года»
- Федеральный закон от 31.07.2020 г. № 304-ФЗ «О внесении изменений в Федеральный закон «Об образовании в Российской Федерации» по вопросам воспитания обучающихся» (далее – ФЗ-304)
- Распоряжение Правительства Российской Федерации от 12.11.2020 г. № 2945-р об утверждении Плана мероприятий по реализации в 2021–2025 годах Стратегии развития воспитания в Российской Федерации на период до 2025 года
- Федеральный закон от 24.06.1999 № 120-ФЗ (ред. от 23.11.2015) «Об основах системы профилактики безнадзорности и правонарушений несовершеннолетних» (с изм. и доп. от 24 апреля 2020 г.)
- Федеральный закон «Об основных гарантиях прав ребенка в Российской Федерации» от 24.07.1998 №124-ФЗ (ред. от 28.11.2015)
- Федеральный закон от 27.07.2010 № 193-ФЗ «Об альтернативной процедуре урегулирования споров с участием посредника (процедуре медиации)»
- Федеральный закон от 30.12.2020 г. № 489-ФЗ «О молодежной политике в Российской Федерации»
- Федеральный государственный образовательный стандарт среднего профессионального образования по профессии 15.01.05 Сварщик (ручной и частично механизированной сварки (наплавки) (утв. приказом Министерства образования и науки РФ от 29.01.2016 № 50 (ред. от 17.12.2020)
- Профессиональный стандарт "Специалист сварочного производства", утвержден приказом Министерства труда и социальной защиты Российской Федерации от т 3 декабря 2015 г. № 975н (Зарегистрировано в Минюсте России 31.12.2015 № 40444)
- Устав ГБПОУ МО «Серпуховский колледж», утвержден Распоряжением Министерства образования Московской области от 07.12.2020 г № Р-776
- Правила внутреннего распорядка обучающихся ГБПОУ МО «Серпуховский колледж»
- Положение о комиссии по урегулированию споров между участниками образовательных отношений.
- Положение об уполномоченном по правам ребенка в колледже.
- Положение о дополнительном образовании обучающихся колледжа.
- Положение об установлении единых требований к одежде обучающихся колледжа.
- Порядок стипендиального обеспечения и оказания иных мер социальной поддержки обучающихся колледжа
- Положение о духовно-нравственном развитии и воспитании обучающихся колледжа.
- Положение о волонтерском движении в колледже
- Положение о Совете обучающихся колледжа.
- Положение о Совете родителей.
- Положение о студенческом самоуправлении в колледже.
- Положение о Совете по профилактике асоциального поведения.
- Положение о классном руководителе.
- Положение о порядке постановки на внутриколледжный учет и снятия с внутриколледжного учета несовершеннолетних, обучающихся в колледже.
- Положение о постановке на учет семей, находящихся в социально опасном положении.
- Положение об организации питания обучающихся в колледже.
- Положение о библиотеке колледжа
- Положение о музее колледжа.
- Положение о социально-психологической службе колледжа.

– Положение об официальном сайте колледжа.

### 3.2. Кадровое обеспечение воспитательной работы

Для реализации рабочей программы воспитания ГБПОУ МО «Серпуховский колледж» укомплектован квалифицированными специалистами. Управление воспитательной работой обеспечивается кадровым составом, включающим директора, который несет ответственность за организацию воспитательной работы в ГБПОУ МО «Серпуховский колледж», заместителя директора по учебно-воспитательной работе, непосредственно курирующего данное направление, педагогов дополнительного образования, социальных педагогов, педагогов-психологов, кураторов, преподавателей.

Общее руководство воспитательной работой осуществляет директор колледжа Федорова Т.В.. Организация воспитательной работы находится в компетенции заместителя директора по учебно-воспитательной работе Крайновой Ю.А. Она инициирует и координирует деятельность всех подразделений колледжа, участвующих в воспитательной работе; осуществляет общее руководство и контроль составления и выполнения планов воспитательной работы в колледже, выполняет анализ результатов и мониторинг деятельности образовательного учреждения. В структуру воспитательной работы также входят: социальный педагог Кузнецова О.Г., педагог-психолог Кулавина Н.Н. Важное место в эстетическом воспитании принадлежит педагогу дополнительного образования Виноградова Н.С., а в воспитании физически здоровой личности преподавателю физической культуры Михайловым Ю.В. и медицинскому работнику колледжа Шатохиной Ю.А..

Функционал работников регламентируется требованиями профессиональных стандартов. Реализация образовательной программы обеспечивается педагогическими работниками образовательной организации, имеющих стаж работы в данной профессиональной области не менее 3 лет.

Квалификация педагогических работников ГБПОУ МО «Серпуховский колледж» отвечает квалификационным требованиям, указанным в Едином квалификационном справочнике должностей руководителей, специалистов и служащих, раздел «Квалификационные характеристики должностей работников образования».

Педагогические работники получают дополнительное профессиональное образование по программам повышения квалификации, в том числе в форме стажировки в организациях, направление деятельности которых соответствует области профессиональной деятельности, не реже 1 раза в 3 года с учетом расширения спектра профессиональных компетенций.

Доля педагогических работников, обеспечивающих освоение обучающимися профессиональных модулей, имеющих опыт деятельности не менее 3 лет в организациях, направление деятельности которых соответствует области профессиональной деятельности в общем числе педагогических работников, реализующих образовательную программу составляет 35 %.

| **Наименование должности, ФИО** | **Функционал, связанный с организацией и реализацией воспитательного процесса** |
|---|---|
| Директор ГБПОУ МО «Серпуховский колледж» Федорова Татьяна Викторовна | Ответственность за организацию воспитательной работы в колледже |
| Заместитель директора по учебно-воспитательной работе Крайнова Юлия Александровна | Организация и реализация воспитательного процесса |
| Методист Быковская Елена Владимировна | Обеспечение повышения квалификации педагогических работников по вопросам воспитания |
| Преподаватели | Осуществление воспитательной деятельности непосредственно во время учебных занятий |
| Классные руководители | Организация воспитательной работы в учебных |

| | |
|---|---|
| | группах |
| Педагог дополнительного образования Виноградова Наталья Сергеевна | Организация внеурочной деятельности студентов |
| Социальный педагог Кузнецова Ольга Григорьевна | Осуществление правовой и социальной защиты студентов |
| Педагог-психолог Кулавина Наталья Николаевна | Психолого-педагогическое сопровождение «трудных», талантливых обучающихся, обучающихся с инвалидностью и ограниченными возможностями здоровья, сирот и опекаемых, с этнокультурными особенностями, находящихся в трудной жизненной ситуации. |

### 3.3. Материально-техническое обеспечение воспитательной работы

ГБПОУ МО «Серпуховский колледж», реализующий программу по специальности 15.01.05 Сварщик (ручной и частично механизированной сварки (наплавки), располагает материально-технической базой, обеспечивающей проведение всех видов дисциплинарной и междисциплинарной подготовки, лабораторной, практической работы обучающихся, предусмотренных учебным планом и соответствующей действующим санитарным и противопожарным правилам и нормам.

**Перечень кабинетов, лабораторий, мастерских и других помещений**

**Кабинеты:**
- Технической графики
- Безопасности жизнедеятельности и охраны труда
- Теоретических основ сварки и резки метала

**Лаборатории:**
- Материаловедения
- Электротехники и сварочного оборудования
- Испытания материалов и контроля качества сварных соединений

**Мастерские:**
- Слесарная
- Сварочная для сварки металлов
- Сварочная для сварки неметаллических материалов

**Полигоны:**
- Сварочный

**Спортивный комплекс:**
- спортивный зал;
- тренажерный зал;
- открытый стадион широкого профиля с элементами полосы препятствий
- электронный тир

**Залы:**
- библиотека, читальный зал с выходом в сеть Интернет;
- актовый зал.

**Медицинский кабинет**

Материально-техническая база соответствует действующим санитарным и противопожарным нормам. Реализация ППССЗ обеспечивает: выполнение обучающимися лабораторных работ и практических занятий, включая как обязательный компонент практические задания с использованием персональных компьютеров; освоение обучающимися профессиональных модулей в условиях созданной соответствующей образовательной среды в колледже или в организациях в зависимости от специфики вида деятельности.

Реализация образовательной программы предполагает обязательную учебную и производственную практики.

Учебная практика реализуется в кабинетах и лабораториях корпуса № 1 ГБПОУ МО «Серпуховский колледж». В наличии имеется оборудование, обеспечивающее выполнение всех видов работ, определенных содержанием программ профессионального модуля ПМ 03:

- Персональные компьютеры с необходимым программным обеспечением и выходом в Интернет
- Ноутбуки с необходимым программным обеспечением и выходом в Интернет
- МФУ
- Проектор и проекционный экран
- Плакаты, макеты, наглядные пособия
- Информационные стенды
- ЭОР
- Доска аудиторная настенная
- Доска маркерная

Производственная практика реализуется в организациях, направление деятельности которых соответствует профилю подготовки обучающихся: АО «75 арсенал», АО «Серпуховский завод «Металлист» , ООО «Ратеп-инновация»

Оборудование и технологическое оснащение рабочих мест производственной практики соответствует содержанию профессиональной деятельности и дает возможность обучающемуся овладеть профессиональными компетенциями по всем видам деятельности, предусмотренных программой, с использованием современных технологий и оборудования.

### 3.4. Информационное обеспечение воспитательной работы

Программа подготовки квалифицированных рабочих и служащих обеспечивается учебно-методической документацией по всем учебным дисциплинам и профессиональным модулям. Внеаудиторная работа обучающихся сопровождается методическим обеспечением. Реализация программа подготовки специалистов среднего звена обеспечивается доступом каждого обучающегося к базам данных и библиотечным фондам, сформированным по полному перечню дисциплин.

Во время самостоятельной подготовки обучающиеся обеспечиваются доступом к сети Интернет. Каждый обучающийся по основной профессиональной образовательной программе обеспечен не менее чем одним учебным печатным или электронным изданием по каждой дисциплине профессионального цикла и одним учебно-методическим печатным или электронным изданием по каждому междисциплинарному курсу, входящему в образовательную программу.

Библиотечный фонд укомплектован печатными и электронными изданиями основной и дополнительной учебной литературы по дисциплинам базовой части всех циклов, изданной за последние 5 лет. Фонд дополнительной литературы помимо учебной включает официальные справочно-библиографические и периодические издания в расчете 1–2 экземпляра на каждые 100 обучающихся. Обучающимся обеспечены возможности доступа к современным профессиональным базам данных, информационным справочным и поисковым системам.

**ПРИНЯТО**
решением ФУМО СПО УГПС
*15.00.00 Машиностроение*
Протокол от _____ № _____

**КАЛЕНДАРНЫЙ ПЛАН ВОСПИТАТЕЛЬНОЙ РАБОТЫ**
*(УГПС 15.00.00 Машиностроение)*

по образовательной программе среднего профессионального образования

**по профессии 15.01.05 Сварщик (ручной и частично механизированной сварки (наплавки)**

на период 2021-2025 г.

г. Серпухов, 2021 г.

В ходе планирования воспитательной деятельности рекомендуется учитывать воспитательный потенциал участия студентов в мероприятиях, проектах, конкурсах, акциях, проводимых на уровне:

**Российской Федерации**, в том числе:
«Россия – страна возможностей» https://rsv.ru/;
«Большая перемена» https://bolshayaperemena.online/;
«Лидеры России» https://лидерыроссии.рф/;
«Мы Вместе» (волонтерство) https://onf.ru;
«Финансовая культура» https://fincult.info/;
отраслевые конкурсы профессионального мастерства;
движения «Ворлдскиллс Россия»;
движения «Абилимпикс»;

**субъектов Российской Федерации** (*в соответствии с утвержденном региональном планом значимых мероприятий*), в том числе
«День города» - 21 сентября и др.
а также **отраслевые профессионально значимые события и** праздники 24 сентября - День машиностроителя, 26 июня - День сварщика

| Дата | Содержание и формы деятельности | Участники | Место проведения | Ответственные | Коды ЛР | Наименование модуля |
|---|---|---|---|---|---|---|
| **СЕНТЯБРЬ** | | | | | | |
| 1 | День знаний. Торжественная линейка | 1-3 курс Группы 1011 1001 1091 | Корпус № 1 | Заместитель директора по УВР Крайнова Ю.А., заместитель директора по безопасности Булгаков С.Л., классные руководители, педагог дополнительного образования Виноградова Н.С., преподаватели | ЛР 5 ЛР 18 | «Ключевые дела колледжа» «Профессиональное воспитание» |
| 1 | Всероссийский открытый урок «ОБЖ» (урок подготовки детей к действиям в условиях различного рода чрезвычайных ситуаций) | 1-3 курс Группы 1011 1001 1091 | Корпус № 1 | Классные руководители, преподаватели | ЛР 3 ЛР 9 ЛР 10 | «Гражданско-патриотическое воспитание» |
| 2 | Классный час "Этикет и имидж студента" | 1-3 курс Группы 1011 1001 1091 | Корпус № 1 | Классные руководители | ЛР 2 ЛР 11 | «Экологическое воспитание» «Социализация и духовно-нравственное воспитание» |
| 3 | День солидарности в борьбе с терроризмом. Беседы в группах с инспекторами ПДН ОМВД на тему: «Профилактика правонарушений и преступлений среди молодежи» | 1-3 курс Группы 1011 1001 1091 | Корпус № 1 | Заместитель директора по УВР Крайнова Ю.А., заместитель директора по безопасности Булгаков С.Л., классные руководители, педагог дополнительного образования Виноградова Н.С., преподаватели | ЛР 1 ЛР 5 ЛР 7 | «Гражданско-патриотическое воспитание» |
| 4 | Классный час "День солидарности в борьбе с терроризмом" | 1-3 курс Группы 1011 1001 | Корпус № 1 | Классные руководители | ЛР 1 ЛР 5 ЛР 7 | «Гражданско-патриотическое воспитание» |

| | | | | | | |
|---|---|---|---|---|---|---|
| | | 1091 | | | | |
| 4 | Экологический субботник «Чистая территория» | 1-3 курс Группы 1011 1001 1091 | Корпус № 1 | Заместитель директора по УВР Крайнова Ю.А., классные руководители, педагог дополнительного образования Виноградова Н.С. | ЛР 10 ЛР 16 ЛР 22 | «Ключевые дела колледжа» «Студенческое самоуправление» «Экологическое воспитание» |
| 6-10 | Всероссийский фестиваль энергосбережения. Конкурс слоганов на тему энергосбережения. Конкурс фотографий в рамках акции #Вместеярче. Конкурс плакатов «Береги энергию планеты!» | 1-3 курс Группы 1011 1001 1091 | Корпус № 1 | Заместитель директора по УВР Крайнова Ю.А., классные руководители, педагог дополнительного образования Виноградова Н.С. | ЛР 10 ЛР 16 ЛР 22 | «Экологическое воспитание» |
| 8 | Беседа «День блокады Ленинграда» | 1-3 курс Группы 1011 1001 1091 | Корпус № 1 | Преподаватели истории и обществознания, классные руководители | ЛР 5 ЛР 7 | «Гражданско-патриотическое воспитание» |
| 6-12 | Акция "Здоровье - твое богатство" | 1-3 курс Группы 1011 1001 1091 | Корпус № 1 | Педагог дополнительного образования Виноградова Н.С., преподаватель физической культуры Семичаснова Е.В., классные руководители | ЛР 3 ЛР 9 ЛР 10 | «Формирование здорового образа жизни» «Студенческое самоуправление» |
| 10 | Единый День здоровья | 1-3 курс Группы 1011 1001 1091 | Корпус № 1 | Заместитель директора по УВР Крайнова Ю.А., педагог дополнительного образования Виноградова Н.С., преподаватель физической культуры Семичаснова Е.В., классные руководители | ЛР 3 ЛР 9 ЛР 10 | «Ключевые дела колледжа» «Формирование здорового образа жизни» «Студенческое самоуправление» |
| 11 | Классный час "День Байкала" | 1-3 курс Группы 1011 | Корпус № 1 | Классные руководители | ЛР 10 ЛР | «Экологическое воспитание» |

| | | | | | | |
|---|---|---|---|---|---|---|
| | | 1001<br>1091 | | | 16<br>ЛР<br>22 | |
| 13-17 | Помощь библиотеке по обновлению фонда. Акция по сбору макулатуры | 1-3 курс<br>Группы<br>1011<br>1001<br>1091 | Корпус № 1 | Классные руководители, библиотекарь Тараканова Г.И. | ЛР<br>10<br>ЛР<br>16<br>ЛР<br>22 | «Студенческое самоуправление»<br>«Экологическое воспитание» |
| 20-24 | Акция «За безопасность на дорогах» | 1-3 курс<br>Группы<br>1011<br>1001<br>1091 | Корпус № 1 | Заместитель директора по УВР Крайнова Ю.А., заместитель директора по безопасности Булгаков С.Л., классные руководители | ЛР 3<br>ЛР 9 | «Ключевые дела колледжа»<br>«Формирование здорового образа жизни» |
| 1-30 | Вовлечение обучающихся в работу кружков дополнительного образования и спортивных секций | 1-3 курс<br>Группы<br>1011<br>1001<br>1091 | Корпус № 1 | Педагог дополнительного образования Виноградова Н.С., преподаватель физической культуры Семичаснова Е.В., классные руководители | ЛР 2<br>ЛР<br>20 | «Формирование здорового образа жизни» |
| 21 | Международный день мира. День зарождения российской государственности (862 год). Лекционное занятие | 1-3 курс<br>Группы<br>1011<br>1001<br>1091 | Корпус № 1 | Преподаватели истории и обществознания, классные руководители | ЛР 1<br>ЛР 5<br>ЛР 7 | «Гражданско-патриотическое воспитание» |
| 23 | Лекция на тему: «Профилактика табакокурения» среди несовершеннолетних» со студентами 1-3 курса | 1-3 курс<br>Группы<br>1011<br>1001<br>1091 | Корпус № 1 | Классные руководители | ЛР 3<br>ЛР 9<br>ЛР<br>10 | «Формирование здорового образа жизни» |
| 24 | Введение в профессию (специальность). Беседа | 1-3 курс<br>Группы<br>1011<br>1001<br>1091 | Корпус № 1 | Классные руководители | ЛР 2<br>ЛР 7<br>ЛР 8<br>ЛР<br>13 | «Профессиональное воспитание» |

| | | | | | | |
|---|---|---|---|---|---|---|
| 30 | Посвящение в студенты | 1 курс<br>Группы<br>1011 | Корпус № 1<br>Актовый зал | Заместитель директора по УВР Крайнова Ю.А., педагог дополнительного образования Виноградова Н.С., классные руководители | ЛР 2<br>ЛР 7<br>ЛР 8<br>ЛР 13 | «Студенческое самоуправление»<br>«Профессиональное воспитание» |
| 1-30 | Участие в городской студенческой спартакиаде | 1-3 курс<br>Группы<br>1011<br>1001<br>1091 | Спортивные объекты г.Серпухова | Преподаватель физической культуры Семичаснова Е.В. | ЛР 9<br>ЛР 10 | «Формирование здорового образа жизни» |
| 1-30 | Месячник профориентации, экскурсии на предприятия г. Серпухова | 1-3 курс<br>Группы<br>1011<br>1001<br>1091 | Центр по профориентации и трудоустройству молодежи г. Серпухова | Заместитель директора по УПР Быковский Л.Н., преподаватели, классные руководители | ЛР 2<br>ЛР 7<br>ЛР 8<br>ЛР 13 | «Профессиональное воспитание» |
| **ОКТЯБРЬ** | | | | | | |
| 1 | «Шаг навстречу» благотворительная акция, посвящённая Дню пожилого человека | 1-3 курс<br>Группы<br>1011<br>1001<br>1091 | Корпус № 1 | Заместитель директора по УВР Крайнова Ю.А., педагог дополнительного образования Виноградова Н.С., классные руководители | ЛР 3<br>ЛР 4<br>ЛР 6 | «Ключевые дела колледжа»<br>«Социализация и духовно-нравственное воспитание» |
| 2 | День профтехобразования.<br>Показ презентации «История колледжа».<br>Акция «Открытка ветерану» (поздравление ветеранов профессионально-технического образования) | 1-3 курс<br>Группы<br>1011<br>1001<br>1091 | Корпус № 1 | Заместитель директора по УВР Крайнова Ю.А., педагог дополнительного образования Виноградова Н.С., классные руководители | ЛР 3<br>ЛР 4<br>ЛР 6 | «Ключевые дела колледжа»<br>«Профессиональное воспитание» |
| 1-5 | Выпуск стенгазеты «Спасибо вам, учителя!» | 1-3 курс<br>Группы<br>1011<br>1001<br>1091 | Корпус № 1 | Классные руководители | ЛР 4<br>ЛР 5 | «Студенческое самоуправление» |
| 4 | Всероссийский открытый урок «ОБЖ» (приуроченный ко Дню гражданской обороны | 1-3 курс<br>Группы<br>1011 | Корпус № 1 | Заместитель директора по УВР Крайнова Ю.А., заместитель директора по | ЛР 3<br>ЛР 9<br>ЛР | «Ключевые дела колледжа» |

| | | | | | | |
|---|---|---|---|---|---|---|
| | Российской Федерации). Учебная эвакуация | 1001<br>1091 | | безопасности Булгаков С.Л., классные руководители, педагог дополнительного образования Виноградова Н.С., преподаватели | 10 | |
| 4-5 | Акция «Учителями славится Россия» (помощь учителям-пенсионерам) | 1-3 курс<br>Группы<br>1011<br>1001<br>1091 | Корпус № 1 | Заместитель директора по УВР Крайнова Ю.А., классные руководители, педагог дополнительного образования Виноградова Н.С. | ЛР 4<br>ЛР 5 | «Ключевые дела колледжа» «Студенческое самоуправление» |
| 5 | Праздничный концерт, посвященный Всемирному дню учителя | 1-3 курс<br>Группы<br>1011<br>1001<br>1091 | Корпус № 1<br>Актовый зал | Заместитель директора по УВР Крайнова Ю.А., педагог дополнительного образования Виноградова Н.С.Г. | ЛР 4<br>ЛР 5 | «Ключевые дела колледжа» «Студенческое самоуправление» |
| 8 | Организация бесед с врачом-наркологом | 1-3 курс<br>Группы<br>1011<br>1001<br>1091 | Корпус № 1<br>Учебные кабинеты | Заместитель директора по УВР Крайнова Ю.А., классные руководители | ЛР 3<br>ЛР 9<br>ЛР 10 | «Формирование здорового образа жизни» |
| 16 | Классный час «Я – гражданин России» | 1-3 курс<br>Группы<br>1011<br>1001<br>1091 | Корпус № 1<br>Учебные кабинеты | Классные руководители | ЛР 1<br>ЛР 5<br>ЛР 7 | «Гражданско-патриотическое воспитание» |
| 19 | Экскурсии в Парк Патриот (Кубинка) | 1-3 курс<br>Группы<br>1011<br>1001<br>1091 | Корпус № 1 | Заместитель директора по УВР Крайнова Ю.А., педагог дополнительного образования Трушина Л.А, классные руководители | ЛР 1<br>ЛР 5<br>ЛР 7 | «Гражданско-патриотическое воспитание» |
| 22 | День белых журавлей (День поэзии и светлой памяти погибших), литературная гостиная | 1-3 курс<br>Группы<br>1011<br>1001<br>1091 | Корпус № 1<br>Библиотека | Педагог дополнительного образования Трушина Л.А, классные руководители, библиотекарь Тараканова Г.И. | ЛР 1<br>ЛР 5<br>ЛР 7 | «Гражданско-патриотическое воспитание» |
| 30 | Классный час "День памяти | 1-3 курс | Корпус № 1 | Педагог дополнительного | ЛР 1 | «Ключевые дела |

| | | | | | | |
|---|---|---|---|---|---|---|
| | жертв политических репрессий". Показ видеороликов. | Группы 1011 1001 1091 | Актовый зал | образования Трушина Л.А, классные руководители | ЛР 5 ЛР 7 | колледжа» «Гражданско-патриотическое воспитание» |
| 11-31 | Организация и проведение социально-психологического тестирования обучающихся | 1-2 курс Группы 1011 | Корпус № 1 Учебные кабинеты | Заместитель директора по УВР Крайнова Ю.А., социальнй педагог Кузнецова О.Г., педагог-психолог Кулавина Н.Н., классные руководители | ЛР 3 ЛР 9 ЛР 10 | «Формирование здорового образа жизни» |
| 1-31 | Фотоконкурс в рамках Областного фестиваля детского и юношеского художественного и технического творчества «Юные таланты Московии» | 1-3 курс Группы 1011 1001 1091 | Областной центр развития дополнительного образования и патриотического воспитания детей и молодёжи | Заместитель директора по УВР Крайнова Ю.А., педагог дополнительного образования Трушина Л.А, классные руководители | ЛР 2 ЛР 7 ЛР 8 ЛР 13 | «Ключевые дела колледжа» «Профессиональное воспитание» |
| 1-31 | Участие в городской студенческой спартакиаде | 1-3 курс Группы 1011 1001 1091 | Спортивные объекты г.Серпухова | Преподаватель физической культуры Семичаснова Е.В. | ЛР 9 ЛР 10 | «Формирование здорового образа жизни» |
| **НОЯБРЬ** | | | | | | |
| 2-4 | Участие в городских мероприятиях, посвященных Дню народного единства | 1-3 курс Группы 1011 1001 1091 | Парк им. О. Степанова, пл. им. Вл. Храброго, Соборная гора | Заместитель директора по УВР Крайнова Ю.А., педагог дополнительного образования Трушина Л.А, классные руководители | ЛР 1 ЛР 5 ЛР 7 | «Ключевые дела колледжа» «Гражданско-патриотическое воспитание» |
| 5 | День воинской славы России – День народного единства. Тематическая линейка. Информационный час | 1-3 курс Группы 1011 1001 1091 | Корпус № 1 | Педагог дополнительного образования Трушина Л.А, классные руководители | ЛР 1 ЛР 5 ЛР 7 | «Гражданско-патриотическое воспитание» «Ключевые дела колледжа» |
| 11 | 200 лет со дня рождения русского писателя Фёдора Михайловича Достоевского | 1-3 курс Группы 1011 | Корпус № 1 | Преподаватели русского языка и литературы, классные руководители | ЛР 5 ЛР 7 | «Социализация и духовно-нравственное воспитание» |

| | | | | | | |
|---|---|---|---|---|---|---|
| | (1821-1881). Беседа. Показ презентации. | 1001<br>1091 | | | | |
| 15-26 | Молодежный форум «Будущее города – в руках молодежи» | 1-3 курс<br>Группы<br>1011<br>1001<br>1091 | Молодежный центр «Патриот» г. Серпухова | Педагог дополнительного образования Трушина Л.А, классные руководители | ЛР 1<br>ЛР 5<br>ЛР 7 | «Гражданско-патриотическое воспитание»<br>«Ключевые дела колледжа» |
| 16 | Акция, приуроченная к международному дню толерантности. Классный час «Международный день толерантности» | 1-3 курс<br>Группы<br>1011<br>1001<br>1091 | Корпус № 1 | Заместитель директора по УВР Крайнова Ю.А., педагог дополнительного образования Трушина Л.А, классные руководители | ЛР 5<br>ЛР 7<br>ЛР 8<br>ЛР 20 | «Социализация и духовно-нравственное воспитание»<br>«Ключевые дела колледжа» |
| 16 | Всероссийский урок «История самбо» | 1-3 курс<br>Группы<br>1011<br>1001<br>1091 | Корпус № 1 | Педагог дополнительного образования Трушина Л.А, классные руководители | ЛР 5<br>ЛР 9 | «Формирование здорового образа жизни» |
| 19 | День отказа от курения.<br>Классный час "Влияние курения на нервную и сердечно-сосудистую системы".<br>Акция «Меняю сигарету на конфету» | 1-3 курс<br>Группы<br>1011<br>1001<br>1091 | Корпус № 1 | Педагог дополнительного образования Трушина Л.А, классные руководители | ЛР 9<br>ЛР 10 | «Ключевые дела колледжа»<br>«Формирование здорового образа жизни»<br>«Волонтерская деятельность, добровольчес.» |
| 19 | Всероссийский день правовой помощи детям (проведение лекционных занятий и бесед представителями прокуратуры, инспекторами ПДН ОМВД, специалистами КДН и ЗП и др.) | 1-3 курс<br>Группы<br>1011<br>1001<br>1091 | Корпус № 1 | Заместитель директора по УВР Крайнова Ю.А., социальный педагог Кузнецова О.Г., классные руководители. | ЛР 5<br>ЛР 7<br>ЛР 8<br>ЛР 20 | «Ключевые дела колледжа»<br>«Формирование здорового образа жизни» |
| 25 | Классный час «Мы - против коррупции» | 1-3 курс<br>Группы<br>1011<br>1001<br>1091 | Корпус № 1 | Заместитель директора по безопасности Булгаков С.Л., классные руководители | ЛР 2<br>ЛР 3<br>ЛР 14 | «Гражданско-патриотическое воспитание» |

| | | | | | | |
|---|---|---|---|---|---|---|
| 26 | Праздничный концерт, посвященный Дню матери | 1-3 курс Группы 1011 1001 1091 | Корпус № 1 Актовый зал | Педагог дополнительного образования Трушина Л.А, классные руководители | ЛР 4 ЛР 5 | «Ключевые дела колледжа» «Студенческое самоуправление» |
| 8-26 | Организация и проведение добровольных медицинских осмотров обучающихся с целью выявления потребителей наркотических средств и психотропных веществ | 1-3 курс Группы 1011 1001 1091 | Корпус № 1 Медицинский кабинет | Заместитель директора по УВР Крайнова Ю.А., социальный педагог Кузнецова О.Г., педагог-психолог Кулавина Н.Н., медицинский работник Шатохина Ю.А., классные руководители. | ЛР 9 ЛР 10 | «Ключевые дела колледжа» «Формирование здорового образа жизни» |
| 26 | Всемирный день информации, утвержденный по инициативе Международной академии информатизации | 1-3 курс Группы 1011 1001 1091 | Корпус № 1 | Классные руководители | ЛР 13 ЛР 14 ЛР 15 ЛР 16 ЛР 17 ЛР 18 | «Ключевые дела колледжа» «Профессиональное воспитание» |
| 1-30 | Участие в городской студенческой спартакиаде | 1-3 курс Группы 1011 1001 1091 | Спортивные объекты г.Серпухова | Преподаватель физической культуры Семичаснова Е.В. | ЛР 9 ЛР 10 | «Формирование здорового образа жизни» |
| **ДЕКАБРЬ** | | | | | | |
| 1 | Международный день борьбы со СПИДом. Классный час «СТОП СПИД». | 1-3 курс Группы 1011 1001 1091 | Корпус № 1 | Заместитель директора по УВР Крайнова Ю.А., педагог дополнительного образования Трушина Л.А, классные руководители | ЛР 9 ЛР 10 | «Ключевые дела колледжа» «Формирование здорового образа жизни» |

| | | | | | | |
|---|---|---|---|---|---|---|
| | Акция «Алая лента»,<br><br>посвященная Международному дню борьбы со СПИДом | | | | | «Студенческое самоуправление» |
| 2 | Классный час «Охрана природы — охрана здоровья» | 1-3 курс<br>Группы<br>1011<br>1001<br>1091 | Корпус № 1 | Классные руководители | ЛР 10<br>ЛР 16<br>ЛР 22 | «Ключевые дела колледжа»<br>«Студенческое самоуправление»<br>«Экологическое воспитание» |
| 3 | Акция «Международный День инвалида» | 1-3 курс<br>Группы<br>1011<br>1001<br>1091 | Гортеатр | Заместитель директора по УВР Крайнова Ю.А., педагог дополнительного образования Трушина Л.А, классные руководители | ЛР 10<br>ЛР 16<br>ЛР 22 | «Ключевые дела колледжа»<br>«Студенческое самоуправление»<br>«Экологическое воспитание» |
| 3 | Участие в городской акции, посвященной Дню Неизвестного солдата | 1-3 курс<br>Группы<br>1011<br>1001<br>1091 | Площадь Славы г. Серпухова | Заместитель директора по УВР Крайнова Ю.А., педагог дополнительного образования Трушина Л.А, классные руководители | ЛР 1<br>ЛР 5<br>ЛР 7 | «Волонтерская деятельность, добровольчество»<br>«Гражданско-патриотическое воспитание» |
| 6 | День воинской славы России – День начала контрнаступления советских войск против немецко-фашистских войск в битве под Москвой (1941 год) | 1-3 курс<br>Группы<br>1011<br>1001<br>1091 | Корпус № 1 | Заместитель директора по УВР Крайнова Ю.А., педагог дополнительного образования Трушина Л.А, классные руководители, преподаватели | ЛР 1<br>ЛР 5<br>ЛР 7 | «Гражданско-патриотическое воспитание» |
| 6 | День волонтера (добровольца). Встреча-беседа с представителями Серпуховского клуба волонтеров | 1-3 курс<br>Группы<br>1011<br>1001<br>1091 | Корпус № 1 | Заместитель директора по УВР Крайнова Ю.А., педагог дополнительного образования Трушина Л.А | ЛР 6<br>ЛР 7 | «Волонтерская деятельность, добровольчество»<br>«Студенческое самоуправление» |
| 7 | Историческая квест-игра «Битва под Москвой» | 1-3 курс<br>Группы<br>1011 | Корпус № 1 | Заместитель директора по УВР Крайнова Ю.А., педагог дополнительного образования | ЛР 1<br>ЛР 5<br>ЛР 7 | «Гражданско-патриотическое воспитание» |

| | | | | | | |
|---|---|---|---|---|---|---|
| | | 1001<br>1091 | | Трушина Л.А | | |
| 9 | День Героев Отечества.<br>Показ видеоролика | 1-3 курс<br>Группы<br>1011<br>1001<br>1091 | Корпус № 1<br>Учебные кабинеты | Классные руководители | ЛР 1<br>ЛР 5<br>ЛР 7 | «Гражданско-патриотическое воспитание» |
| 9 | 200 лет со дня рождения русского поэта Николая Алексеевича Некрасова (1821-1878).<br>Тематическая беседа | 1-3 курс<br>Группы<br>1011<br>1001<br>1091 | Корпус № 1<br>Учебные кабинеты | Преподаватели русского языка и литературы, классные руководители | ЛР 5<br>ЛР 7 | «Социализация и духовно-нравственное воспитание» |
| 10 | Единый урок «Права человека», посвященный Международному дню прав человека | 1-3 курс<br>Группы<br>1011<br>1001<br>1091 | Корпус № 1<br>Учебные кабинеты | Преподаватели истории и обществознания, классные руководители | ЛР 3 | «Ключевые дела колледжа»<br>«Гражданско-патриотическое воспитание» |
| 10 | День Конституции Российской Федерации.<br>Тематическая линейка.<br>Внеклассное мероприятие «Своя игра».<br>Классный час "День Конституции" | 1-3 курс<br>Группы<br>1011<br>1001<br>1091 | Корпус № 1<br>Учебные кабинеты | Педагог дополнительного образования Виноградова Н.С., классные руководители | ЛР 1<br>ЛР 2<br>ЛР 3<br>ЛР 5 | «Гражданско-патриотическое воспитание»<br>«Ключевые дела колледжа» |
| 13 | Мастер-класс «Я и мое окружение» | 1-3 курс<br>Группы<br>1011<br>1001<br>1091 | Корпус № 1<br>Учебные кабинеты | Педагог-психолог Кулавина Н.Н. | ЛР 7<br>ЛР 9<br>ЛР<br>17 | «Социализация и духовно-нравственное воспитание»<br>«Формирование здорового образа жизни» |
| 16 | Классный час «Безопасность в сети Интернет и социальных сетях» | 1-3 курс<br>Группы<br>1011<br>1001<br>1091 | Корпус № 1<br>Учебные кабинеты | Классные руководители | ЛР 9<br>ЛР<br>10 | «Формирование здорового образа жизни» |
| 21 | Родительские собрание | 1-3 курс | Корпус № 1 | Педагог-психолог Кулавина | ЛР 9 | «Взаимодействие с |

| | | | | | | |
|---|---|---|---|---|---|---|
| | «Электронные сигареты и вейпинг в России» | Группы 1011 1001 1091 | Учебные кабинеты | Н.Н., классные руководители | ЛР 10 | родителями» «Формирование здорового образа жизни» |
| 1-21 | Участие в городской студенческой спартакиаде | 1-3 курс Группы 1011 1001 1091 | Спортивные объекты г.Серпухова | Преподаватель физической культуры Семичаснова Е.В. | ЛР 9 ЛР 10 | «Формирование здорового образа жизни» |
| 24 | Праздничный новогодний концерт | 1-3 курс Группы 1011 1001 1091 | Корпус № 1 Актовый зал | Педагог дополнительного образования Виноградова Н.С. | ЛР 11 | «Ключевые дела колледжа» |
| **ЯНВАРЬ** | | | | | | |
| 15 | Акция « Международный день «СПАСИБО» | 1-3 курс Группы 1011 1001 1091 | Корпус № 1 | Заместитель директора по УВР Крайнова Ю.А., педагог дополнительного образования Виноградова Н.С. | ЛР 2 ЛР 17 ЛР 18 | «Волонтерская деятельность, добровольчество» «Ключевые дела колледжа» |
| 25 | День российского студенчества (Татьянин день). 265 лет со дня открытия Московского государственного университета им. М. В. Ломоносова | 1-3 курс Группы 1011 1001 1091 | Корпус № 1 Актовый зал | Заместитель директора по УВР Крайнова Ю.А., педагог дополнительного образования Виноградова Н.С., классные руководители | ЛР 5 ЛР 8 ЛР 11 ЛР 13 | «Ключевые дела колледжа» «Студенческое самоуправление» |
| 26 | Тематическая встреча в Библиотеке им. Чехова «155 лет со дня рождения русского писателя Викентия Викентьевича Вересаева» | 1-3 курс Группы 1011 1001 1091 | Библиотека им. Чехова | Заместитель директора по УВР Крайнова Ю.А., педагог дополнительного образования Виноградова Н.С., классные руководители | ЛР 5 ЛР 11 | «Социализация и духовно-нравственное воспитание» |
| 27 | День воинской славы России – День полного освобождения Ленинграда от фашистской блокады. Интерактивная игра-викторина | 1-3 курс Группы 1011 1001 1091 | Корпус № 1 Актовый зал | Заместитель директора по УВР Крайнова Ю.А., педагог дополнительного образования Виноградова Н.С., классные руководители | ЛР 1 ЛР 5 ЛР 7 | «Ключевые дела колледжа» «Гражданско-патриотическое воспитание» |

| | | | | | | |
|---|---|---|---|---|---|---|
| | «Великая Отечественная война» | | | | | |
| 28 | Международный день защиты персональных данных.<br>Беседа специалистов ООО «Институт инженерной физики» | 1-3 курс<br>Группы<br>1011<br>1001<br>1091 | Корпус № 1<br><br>Учебные кабинеты | Преподаватели спец.дисциплин, классные руководители | ЛР 4<br>ЛР 7<br>ЛР<br>10 | «Профессиональное воспитание» |
| 31 | Международный день без Интернета.<br>Классный час «Какие опасности подстерегают нас в Интернете?» и «Как их избежать?».<br>Дискуссия «Живое общение» | 1-3 курс<br>Группы<br>1011<br>1001<br>1091 | Корпус № 1 | Классные руководители | ЛР 4<br>ЛР 7<br>ЛР<br>10 | «Ключевые дела колледжа» |
| 15-31 | Подготовка к Международной научно-практической конференции «Молодежь и инноватика» | 1-3 курс<br>Группы<br>1011<br>1001<br>1091 | Корпус № 1 | Преподаватели, методисты | ЛР 4<br>ЛР 7<br>ЛР<br>10 | Ключевые дела колледжа»<br>«Профессиональное воспитание» |
| 15-31 | Участие в городской студенческой спартакиаде | 1-3 курс<br>Группы<br>1011<br>1001<br>1091 | Спортивные объекты г.Серпухова | Преподаватель физической культуры Семичаснова Е.В. | ЛР 9<br>ЛР<br>10 | «Формирование здорового образа жизни» |
| **ФЕВРАЛЬ** | | | | | | |
| 2 | День воинской славы России – День разгрома советскими войсками немецко-фашистских войск в Сталинградской битве (1943 год). Тематическая линейка | 1-3 курс<br>Группы<br>1011<br>1001<br>1091 | Корпус № 1 | Педагог дополнительного образования Виноградова Н.С., классные руководители | ЛР 1<br>ЛР 5<br>ЛР 7 | «Гражданско-патриотическое воспитание» |
| 3 | Лекция со студентами на тему: «Профилактика зацепинга среди несовершеннолетних» | 1-3 курс<br>Группы<br>1011<br>1001<br>1091 | Корпус № 1<br>Учебные кабинеты | Педагог-психолог Кулавина Н.Н.,представители ж/д полиции | ЛР 3<br>ЛР 9<br>ЛР<br>10 | «Формирование здорового образа жизни» |
| 4 | Классный час «Всемирный день дикой природы» (Принят | 1-3 курс<br>Группы | Корпус № 1<br>Учебные кабинеты | Классные руководители | ЛР<br>10 | «Экологическое воспитание» |

| | | | | | | |
|---|---|---|---|---|---|---|
| | Генеральной Ассамблеей ООН. Резолюция от 20 декабря 2013 г.) | 1011<br>1001<br>1091 | | | ЛР<br>16<br>ЛР<br>22 | |
| 7 | Профориентационное мероприятие для студентов СПО «Мой регион. Возможности строить карьеру» | 1-3 курс<br>Группы<br>1011<br>1001<br>1091 | Центр по профориентации и трудоустройству молодежи г. Серпухова | Заместитель директора по УПР Быковский Л.Н., классные руководители | ЛР 4<br>ЛР 7<br>ЛР<br>10 | Ключевые дела колледжа»<br>«Профессиональное воспитание» |
| 13-14 | IX Международная конференция учащихся и обучающихся "Молодежь и инноватика". | 1-3 курс<br>Группы<br>1011<br>1001<br>1091 | ДК «Россия» | Методист Матвеева Н.В. | ЛР 4<br>ЛР 7<br>ЛР<br>10 | Ключевые дела колледжа»<br>«Профессиональное воспитание» |
| 15 | День памяти о россиянах, исполнявших служебный долг за пределами Отечества. Тематическая линейка, посвященная Дню памяти россиян, исполнявших служебный долг за пределами Отечества. Торжественное возложение цветов к памятнику «Черный тюльпан» на Звёздной площади | 1-3 курс<br>Группы<br>1011<br>1001<br>1091 | Корпус № 1<br>Актовый зал<br>Звездная площадь | Заместитель директора по УВР Крайнова Ю.А., педагог дополнительного образования Виноградова Н.С., классные руководители | ЛР 1<br>ЛР 2<br>ЛР 3 | «Ключевые дела колледжа»<br>«Гражданско-патриотическое воспитание» |
| 21 | Международный день родного языка.<br>Брейн-ринг «Знатоки русского языка» | 1-3 курс<br>Группы<br>1011<br>1001<br>1091 | Корпус № 1 | Преподавател русского языка и литературы | ЛР 5<br>ЛР 8 | «Ключевые дела колледжа» |
| 22 | День защитника Отечества. Праздничный концерт, посвященный Дню защитника Отечества. | 1-3 курс<br>Группы<br>1011<br>1001<br>1091 | Корпус № 1<br>Актовый зал | Заместитель директора по УВР Крайнова Ю.А., педагог дополнительного образования Виноградова Н.С., классные руководители | ЛР 1<br>ЛР 5<br>ЛР 7 | «Ключевые дела колледжа»<br>«Гражданско-патриотическое воспитание» |
| 1-28 | Участие в городской | 1-3 курс | Спортивные объекты | Преподаватель физической | ЛР 9 | «Формирование |

| | | | | | | |
|---|---|---|---|---|---|---|
| | студенческой спартакиаде | Группы 1011 1001 1091 | г.Серпухова | культуры Семичаснова Е.В. | ЛР 10 | здорового образа жизни» |
| **МАРТ** | | | | | | |
| 1 | Международный день борьбы с наркоманией и наркобизнесом. Встречи в рамках месячника безопасности с сотрудниками МЧС, полиции. Классный час "Международный день борьбы с наркоманией и наркобизнесом" | 1-3 курс Группы 1011 1001 1091 | Корпус № 1 | Заместитель директора по УВР Крайнова Ю.А., педагог дополнительного образования Виноградова Н.С., классные руководители | ЛР 3 ЛР 9 ЛР 10 | «Ключевые дела колледжа» «Формирование здорового образа жизни» |
| 1 | Всероссийский открытый урок ОБЖ, приуроченный к празднованию Всемирного дня гражданской обороны. Учебная эвакуация | 1-3 курс Группы 1011 1001 1091 | Корпус № 1 | Заместитель директора по безопасности Булгаков С.Л., преподаватель-организатор ОБЖ Мугин О.Г., классные руководители | ЛР 3 ЛР 9 ЛР 10 | «Ключевые дела колледжа» |
| 3 | Классный час «Экологические катастрофы мира» | 1-3 курс Группы 1011 1001 1091 | Корпус № 1 Учебные кабинеты | Классные руководители | ЛР 10 ЛР 16 ЛР 22 | «Экологическое воспитание» |
| 4 | Лекция со студентами на тему: «Профилактика рисков суицида, вовлечения в «группы смерти». Информация о телефонах доверия» | 1-3 курс Группы 1011 1001 1091 | Корпус № 1 Учебные кабинеты | Заместитель директора по УВР Крайнова Ю.А., социальный педагог Кузнецова О.Г., педагог-психолог Кулавина Н.Н., классные руководители | ЛР 3 ЛР 9 ЛР 10 | «Ключевые дела колледжа» «Формирование здорового образа жизни» |
| 7 | Праздничный концерт, посвященный Международному женскому дню 8 марта | 1-3 курс Группы 1011 1001 | Корпус № 1 Актовый зал | Заместитель директора по УВР Крайнова Ю.А., педагог дополнительного образования Виноградова Н.С. | ЛР 5 ЛР 7 ЛР 8 ЛР | «Ключевые дела колледжа» |

| | | | | | | |
|---|---|---|---|---|---|---|
| | | 1091 | | | 11 | |
| 11 | Родительский лекторий «Косвенные признаки употребления наркотиков» | 1-3 курс Группы 1011 1001 1091 | Корпус № 1 Актовый зал | Педагог-психолог Кулавина Н.Н. | ЛР 3 ЛР 9 ЛР 10 | «Формирование здорового образа жизни» «Взаимодействие с родителями» |
| 14-18 | Чеховские чтения для детей и молодежи «Чехов и его мир» | 1-3 курс Группы 1011 1001 1091 | Корпус № 1 Учебные кабинеты | Заместитель директора по УВР Гавшина М.И., мастера п/о Биккулова О.И., Попова Е.А. | ЛР 5 ЛР 11 | «Социализация и духовно-нравственное воспитание» |
| 14-18 | Неделя математики. Кенгуру-выпускникам | 1-3 курс Группы 1011 1001 1091 | Корпус № 1 Учебные кабинеты | Преподаватели общеобразовательных дисциплин | ЛР 13 ЛР 14 ЛР 15 | «Ключевые дела колледжа» |
| 18 | День воссоединения Крыма с Россией. Информационный час «Мой Крым – моя Россия». Информационный стенд «Одна страна – один народ». Флешмоб «Крым. Весна». | 1-3 курс Группы 1011 1001 1091 | Корпус № 1 | Заместитель директора по УВР Крайнова Ю.А., педагог дополнительного образования Виноградова Н.С., классные руководители | ЛР 2 ЛР 5 ЛР 7 ЛР 8 | «Ключевые дела колледжа» «Гражданско-патриотическое воспитание» |
| 21 | Акция «Синдром любви», приуроченная к международному дню человека с синдромом Дауна | 1-3 курс Группы 1011 1001 1091 | Корпус № 1 | Заместитель директора по УВР Крайнова Ю.А., педагог дополнительного образования Виноградова Н.С. | ЛР 10 ЛР 16 ЛР 22 | «Ключевые дела колледжа» «Студенческое самоуправление» |
| 22 | Конкурс чтецов, посвященный Всемирному дню поэзии | 1-3 курс Группы 1011 1001 1091 | Корпус № 1 Актовый зал | Педагог дополнительного образования Виноградова Н.С. | ЛР 5 ЛР 11 | «Ключевые дела колледжа» «Экологическое воспитание» |
| 24 | Профориентационное | 1-3 курс | Центр по | Заместитель директора по | ЛР 2 | «Профессиональное |

| | | | | | | |
|---|---|---|---|---|---|---|
| | мероприятие для студентов СПО «Мой регион. Возможности строить карьеру» | Группы 1011 1001 1091 | профориентации и трудоустройству молодежи г. Серпухова | УПР Быковский Л.Н., классные руководители | ЛР 7 ЛР 8 ЛР 13 | воспитание» |
| 26 | Проведение Дней открытых дверей | 1-3 курс Группы 1011 1001 1091 | Корпус № 1 | Заместитель директора по УПР Быковский Л.Н., руководители ПЦК, классные руководители | ЛР 2 ЛР 7 ЛР 8 ЛР 13 | «Ключевые дела колледжа» «Профессиональное воспитание» |
| 28-31 | Декада профессиональных дисциплин | 1-3 курс Группы 1011 1001 1091 | Корпус № 1 Учебные кабинеты | Руководители ПЦК | ЛР 2 ЛР 7 ЛР 8 ЛР 13 | «Ключевые дела колледжа» «Профессиональное воспитание» |
| **АПРЕЛЬ** | | | | | | |
| 1 | День смеха. Студенческий юмористический квест | 1-3 курс Группы 1011 1001 1091 | Корпус № 1 Актовый зал | Педагог дополнительного образования Виноградова Н.С., классные руководители | ЛР 7 ЛР 13 | «Ключевые дела колледжа» |
| 4 | Просмотр фильмов антикоррупционной направленности на портале "Российская электронная школа" | 1-3 курс Группы 1011 1001 1091 | Корпус № 1 Учебные кабинеты | Классные руководители | ЛР 2 ЛР 3 ЛР 14 | «Ключевые дела колледжа» «Гражданско-патриотическое воспитание» |
| 7 | Всемирный день здоровья. Просмотр фильмов по профилактике употребления ПАВ, рекомендованных Министерством образования Московской области . Распространение памяток, буклетов «Молодежь выбирает ЗОЖ». | 1-3 курс Группы 1011 1001 1091 | Корпус № 1 Учебные кабинеты | Педагог дополнительного образования Виноградова Н.С., социальный педагог Кузнецова О.Г., классные руководители | ЛР 7 ЛР 9 ЛР 10 | «Ключевые дела колледжа» «Формирование здорового образа жизни» |
| 7 | День рождения Рунета | 1-3 курс Группы | Корпус № 1 Учебные кабинеты | Преподаватели спец.дисциплин, классные | ЛР 11 | «Ключевые дела колледжа» |

| | | | | | | |
|---|---|---|---|---|---|---|
| | | 1011<br>1001<br>1091 | | руководители | ЛР 13<br>ЛР 14<br>ЛР 15<br>ЛР 17<br>ЛР 19 | «Профессиональное воспитание» |
| 12 | День космонавтики. Квест «Утро космической эры» | 1-3 курс<br>Группы<br>1011<br>1001<br>1091 | Корпус № 1<br>Учебные кабинеты | Классные руководители | ЛР 5 | «Ключевые дела колледжа» |
| 18 | Международный день памятников и исторических мест.<br>Виртуальная экскурсия | 1-3 курс<br>Группы<br>1011<br>1001<br>1091 | Корпус № 1<br>Учебные кабинеты | Классные руководители | ЛР 5<br>ЛР 11 | «Социализация и духовно-нравственное воспитание» |
| 18-28 | Проведение акции «Помоги ветерану» | 1-3 курс<br>Группы<br>1011<br>1001<br>1091 | Дома ветеранов г. Серпухова | Педагог дополнительного образования Виноградова Н.С. | ЛР 2<br>ЛР 5<br>ЛР 7<br>ЛР 8<br>Л 11 | «Ключевые дела колледжа»<br>«Гражданско-патриотическое воспитание»<br>«Социализация и духовно-нравственное воспитание» |
| 21 | Организация встреч с работодателями, выпускниками, имеющими достижения в своей профессиональной деятельности | 1-3 курс<br>Группы<br>1011<br>1001<br>1091 | Центр по профориентации и трудоустройству молодежи г. Серпухова | Заместитель директора по УПР Быковский Л.Н., преподаватели, классные руководители | ЛР 2<br>ЛР 7<br>ЛР 8<br>ЛР 13 | «Профессиональное воспитание» |
| 26 | Радиолинейка «Чернобыль… Черная быль». | 1-3 курс<br>Группы<br>1011 | Корпус № 1<br>Учебные кабинеты | Заместитель директора по УВР Крайнова Ю.А., педагог дополнительного образования | ЛР 10<br>ЛР | «Экологическое воспитание» |

| | | | | | | |
|---|---|---|---|---|---|---|
| | | 1001<br>1091 | | Виноградова Н.С. | 16<br>ЛР<br>22 | |
| 27 | Старт акции «Георгиевская ленточка» | 1-3 курс<br>Группы<br>1011<br>1001<br>1091 | Корпус № 1<br>Учебные кабинеты | Заместитель директора по УВР Крайнова Ю.А., педагог дополнительного образования Виноградова Н.С., классные руководители | ЛР 2<br>ЛР 5<br>ЛР 7<br>ЛР 8 | «Ключевые дела колледжа»<br>«Гражданско-патриотическое воспитание» |
| 25-28 | Участие в городских и областных мероприятиях по благоустройству , мероприятиях, посвященных Дню Победы | 1-3 курс<br>Группы<br>1011<br>1001<br>1091 | Территория г.о. Серпухов | Заместитель директора по УВР Крайнова Ю.А., педагог дополнительного образования Виноградова Н.С., классные руководители | ЛР 2<br>ЛР 5<br>ЛР 7<br>ЛР 8 | «Ключевые дела колледжа»<br>«Гражданско-патриотическое воспитание» |
| 28 | Акция «Лес Победы» | 1-3 курс<br>Группы<br>1011<br>1001<br>1091 | Корпус № 1 | Заместитель директора по УВР Крайнова Ю.А., педагог дополнительного образования Виноградова Н.С. | ЛР 2<br>ЛР 5<br>ЛР 7<br>ЛР 8 | «Ключевые дела колледжа»<br>«Гражданско-патриотическое воспитание» |
| **МАЙ** | | | | | | |
| 2 | Праздник Весны и Труда. | 1-3 курс<br>Группы<br>1011<br>1001<br>1091 | Корпус № 1 | Заместитель директора по УВР Крайнова Ю.А., педагог дополнительного образования Виноградова Н.С. | ЛР<br>10<br>ЛР<br>16<br>ЛР<br>22 | «Ключевые дела колледжа»<br>«Экологическое воспитание» |
| 4 | Оказание помощи ветеранам, инвалидам в необходимой работе по дому, в огороде и т.д. | 1-3 курс<br>Группы<br>1011<br>1001<br>1091 | Дом ветеранов ВОВ | Педагог дополнительного образования Виноградова Н.С., классные руководители | ЛР 2<br>ЛР 5<br>ЛР 7<br>ЛР 8 | «Ключевые дела колледжа»<br>«Гражданско-патриотическое воспитание»<br>«Волонтерская деятельность, добровольчество» |
| 5 | Международный день борьбы за права инвалидов.<br>Встреча-беседа с председателем | 1-3 курс<br>Группы<br>1011 | Корпус № 1<br>Учебные кабинеты | Заместитель директора по УВР Крайнова Ю.А., педагог дополнительного образования | ЛР<br>10<br>ЛР | «Ключевые дела колледжа»<br>«Волонтерская |

| | | | | | | |
|---|---|---|---|---|---|---|
| | Серпуховского клуба «Равные возможности» Карзубовой Т.В. | 1001<br>1091 | | Виноградова Н.С. | 16<br>ЛР<br>22 | деятельность, добровольчество» |
| 6 | Тематический праздничный концерт, посвященный Дню Победы | 1-3 курс<br>Группы<br>1011<br>1001<br>1091 | Корпус № 1<br>Актовый зал | Заместитель директора по УВР Крайнова Ю.А., педагог дополнительного образования Виноградова Н.С. | ЛР 2<br>ЛР 5<br>ЛР 7<br>ЛР 8 | «Ключевые дела колледжа»<br>«Гражданско-патриотическое воспитание» |
| 2-6 | Выпуск стенгазет, посвященных Дню Победы | 1-3 курс<br>Группы<br>1011<br>1001<br>1091 | Корпус № 1<br>Учебные кабинеты | Классные руководители | ЛР 2<br>ЛР 5<br>ЛР 7<br>ЛР 8 | «Ключевые дела колледжа»<br>«Гражданско-патриотическое воспитание» |
| 6 | Классный час "Мы граждане страны, победившей фашизм" | 1-3 курс<br>Группы<br>1011<br>1001<br>1091 | Корпус № 1<br>Учебные кабинеты | Классные руководители | ЛР 2<br>ЛР 5<br>ЛР 7<br>ЛР 8 | «Ключевые дела колледжа»<br>«Гражданско-патриотическое воспитание» |
| 9 | День воинской славы России – День Победы советского народа в Великой Отечественной войне 1941-1945 годов.<br>Акция «Бессмертный полк» | 1-3 курс<br>Группы<br>1011<br>1001<br>1091 | Площадь Славы г. Серпухова, парк им. О. Степанова | Заместитель директора по УВР Крайнова Ю.А., педагог дополнительного образования Виноградова Н.С., классные руководители. | ЛР 1<br>ЛР 5<br>ЛР 7 | «Ключевые дела колледжа»<br>«Гражданско-патриотическое воспитание»<br>«Волонтерская деятельность, добровольчество» |
| 16 | Участие в фестивале «Неупиваемая чаша» | 1-3 курс<br>Группы<br>1011<br>1001<br>1091 | ДК «Исток»,<br>Высоцкий монастырь | Заместитель директора по УВР Крайнова Ю.А., педагог дополнительного образования Виноградова Н.С., классные руководители. | ЛР 5<br>ЛР<br>12 | «Ключевые дела колледжа»<br>«Социализация и духовно-нравственное воспитание» |
| 18 | Международный день музеев. Мероприятия в Серпуховском историко-художественном музее Виртуальная экскурсия | 1-3 курс<br>Группы<br>1011<br>1001<br>1091 | Серпуховский историку-художественный музей | Заместитель директора по УВР Крайнова Ю.А., педагог дополнительного образования Виноградова Н.С., классные руководители. | ЛР 5<br>ЛР<br>11 | «Социализация и духовно-нравственное воспитание» |

| | | | | | | |
|---|---|---|---|---|---|---|
| 19 | Классный час «Проблемы Мирового океана» | 1-3 курс Группы 1011 1001 1091 | Корпус № 1 Учебные кабинеты | Классные руководители | ЛР 10 ЛР 16 ЛР 22 | «Экологическое воспитание» |
| 27 | Родительский лекторий «Особенности формирования подростковой наркозависимости» | 1-3 курс Группы 1011 1001 1091 | Корпус № 1 Актовый зал | Педагог-психолог Кулавина Н.Н. | ЛР 3 ЛР 9 ЛР 10 | «Формирование здорового образа жизни» «Взаимодействие с родителями» |
| 31 | Всемирный день без табака. Тематическое занятие «Скажи сигаретам «НЕТ». Показ презентации «Мифы и реальность о курении» | 1-3 курс Группы 1011 1001 1091 | Корпус № 1 Учебные кабинеты | Заместитель директора по УВР Крайнова Ю.А., педагог дополнительного образования Виноградова Н.С., классные руководители. | ЛР 9 ЛР 10 | «Формирование здорового образа жизни» «Волонтерская деятельность, добровольчество» |
| **ИЮНЬ** | | | | | | |
| 1 | Международный день защиты детей. Акция, посвященная Дню защиты детей «Помоги детям из социально-незащищенных семей». Участие в городских мероприятиях | 1-3 курс Группы 1011 1001 1091 | Корпус № 1 Парк им. О.Степанова Принарский парк | Заместитель директора по УВР Крайнова Ю.А., педагог дополнительного образования Виноградова Н.С., классные руководители. | ЛР 3 ЛР 6 ЛР 7 | «Студенческое самоуправление» «Социализация и духовно-нравственное воспитание» «Волонтерская деятельность, добровольчество» |
| 6 | Пушкинский день России. Конкурс чтецов | 1-3 курс Группы 1011 1001 1091 | Корпус № 1 Актовый зал | Заместитель директора по УВР Крайнова Ю.А., педагог дополнительного образования Виноградова Н.С., классные руководители. | ЛР 5 ЛР 7 | «Социализация и духовно-нравственное воспитание» |
| 9 | 350 лет со дня рождения Петра I | 1-3 курс Группы 1011 1001 1091 | Корпус № 1 Учебные кабинеты | Преподаватели истории | ЛР 5 | «Социализация и духовно-нравственное воспитание» |

| | | | | | | |
|---|---|---|---|---|---|---|
| 10 | Радиолинейка ко Дню России. Классный час "Символы Российского государства" | 1-3 курс Группы 1011 1001 1091 | Корпус № 1 Учебные кабинеты | Заместитель директора по УВР Крайнова Ю.А., педагог дополнительного образования Виноградова Н.С., классные руководители. | ЛР 1 ЛР 2 ЛР 3 ЛР 5 | «Ключевые дела колледжа» «Гражданско-патриотическое воспитание» |
| 21 | Акция «Свеча Памяти» | 1-3 курс Группы 1011 1001 1091 | Звездная площадь, Площадь Славы | Заместитель директора по УВР Крайнова Ю.А., педагог дополнительного образования Виноградова Н.С., классные руководители. | ЛР 1 ЛР 5 ЛР 7 | «Ключевые дела колледжа» «Гражданско-патриотическое воспитание» |
| 1-17 | Регистрация на порталах по трудоустройству РАБОТАВРОССИИ, ЦОПП | 1-3 курс Группы 1011 1001 1091 | Корпус № 1 Учебные кабинеты | Классные руководители | ЛР 2 ЛР 7 ЛР 8 ЛР 13 | «Профессиональное воспитание» |
| 22 | День памяти и скорби – день начала Великой Отечественной войны. Радиолинейка | 1-3 курс Группы 1011 1001 1091 | Корпус № 1 Учебные кабинеты | Заместитель директора по УВР Крайнова Ю.А., педагог дополнительного образования Виноградова Н.С., классные руководители. | ЛР 1 ЛР 5 ЛР 7 | «Ключевые дела колледжа» «Гражданско-патриотическое воспитание» |
| 27 | День молодежи. Участие в городских мероприятиях Тематическая линейка. Флешмоб | 1-3 курс Группы 1011 1001 1091 | Парк Питомник | Заместитель директора по УВР Крайнова Ю.А., педагог дополнительного образования Виноградова Н.С., классные руководители. | ЛР 1 ЛР 2 | «Ключевые дела колледжа» «Гражданско-патриотическое воспитание» |
| 30 | Торжественное мероприятие, посвященное вручению дипломов | 3 курс Группы 1091 | ДК «Россия» | Заместитель директора по УВР Крайнова Ю.А., педагог дополнительного образования Виноградова Н.С., классные руководители. | ЛР 1 ЛР 5 | «Ключевые дела колледжа» «Социализация и духовно-нравственное воспитание» |

Приложение №___
к ООП по профессии
15.01.05 Сварщик (ручной и частично механизированной сварки (наплавки)

Министерство образования Московской области
*Государственное бюджетное профессиональное образовательное учреждение*
*Московской области «Серпуховский колледж»*

УТВЕРЖДЕНО
Директором
ГБПОУ МО «Серпуховский колледж
_____Т.В. Федоровой
№ _____ от _____

РАБОЧАЯ ПРОГРАММА
ПРОФЕССИОНАЛЬНОГО МОДУЛЯ

ПМ01 Проведение подготовительных, сборочных операций перед сваркой, зачистка и контроль сварных швов после сварки

г. Серпухов, 2021 г.

Приложение №___
к ООП по профессии
15.01.05 Сварщик (ручной и частично механизированной сварки (наплавки)

РАССМОТРЕНО
На заседание ПЦК.
Протокол №11
«11» 06 2021 г.
_____ /Юматова Н.Е. /

СОГЛАСОВАНО
Зам директором по УР
«__11__» __06___ 2021_ г.
_____/Байбакова Н.В./

Программа профессионального модуля ПМ.01. Проведение подготовительных, сборочных операций перед сваркой и контроль качества сварных швов после сварки в соответствии с требованиями федерального государственного образовательного стандарта среднего профессионального образования по специальности 15.01.05 Сварщик ручной и частично механизированной сварки (наплавки), утверждённого приказом Министерства образования и науки Российской Федерации от 29 января 2016 года № _50 (с изменениями на 17 декабря 2020 года), примерной основной образовательной программы по профессии 15.01.05 Сварщик ручной и частично механизированной сварки (наплавки) (рег.№ 15.01.05-170919 дата включения в реестр _19.09.2017_)

Организация-разработчик: ГБПОУ МО «Серпуховский колледж»

Разработчик: Юматова Наталья Евгеньевна, преподаватель ГБПОУ МО «Серпуховский колледж»

Приложение №___
к ООП по профессии
15.01.05 Сварщик (ручной и частично механизированной сварки (наплавки)

## СОДЕРЖАНИЕ


**1. ПАСПОРТ ПРОГРАММЫ ПРОФЕССИОНАЛЬНОГО МОДУЛЯ 4**

**2. СТРУКТУРА И СОДЕРЖАНИЕ ПРОГРАММЫ ПРОФЕССИОНАЛЬНОГО МОДУЛЯ 9**

**3. УСЛОВИЯ РЕАЛИЗАЦИИ ПРОГРАММЫ ПРОФЕССИОНАЛЬНОГО МОДУЛЯ 10**

**4. КОНТРОЛЬ И ОЦЕНКА РЕЗУЛЬТАТОВ ОСВОЕНИЯ ПРОГРАММЫ ПРОФЕССИОНАЛЬНОГО МОДУЛЯ 25**

Приложение №___
к ООП по профессии
15.01.05 Сварщик (ручной и частично механизированной сварки (наплавки)

# 1. ПАСПОРТ ПРОГРАММЫ ПРОФЕССИОНАЛЬНОГО МОДУЛЯ

## ПМ.01. Проведение подготовительных, сборочных операций перед сваркой и контроль качества сварных швов после сварки

### 1.1. Область применения программы

Программа профессионального модуля является частью основной профессиональной образовательной программы в соответствии с ФГОС по профессии 15.01.05 Сварщик (ручной и частично механизированной сварки (наплавки) в части освоения основного вида профессиональной деятельности «Проведение подготовительных, сборочных операций перед сваркой, зачистка и контроль сварных швов после сварки» и соответствующих профессиональных компетенций (ПК):

ПК 1.1. Читать чертежи средней сложности и сложных сварных металлоконструкций.

ПК 1.2. Использовать конструкторскую, нормативно-техническую и производственно-технологическую документацию по сварке.

ПК 1.3. Проверять оснащенность, работоспособность, исправность и осуществлять настройку оборудования поста для различных способов сварки.

ПК 1.4. Подготавливать и проверять сварочные материалы для различных способов сварки.

ПК 1.5. Выполнять сборку и подготовку элементов конструкции под сварку.

ПК 1.6. Проводить контроль подготовки и сборки элементов конструкции под сварку.

ПК 1.7. Выполнять предварительный, сопутствующий (межслойный) подогрев металла.

ПК 1.8. Зачищать и удалять поверхностные дефекты сварных швов после сварки.

ПК 1.9. Проводить контроль сварных соединений на соответствие геометрическим размерам, требуемым конструкторской и производственно-технологической документации по сварке.

### 1.2. Цели и задачи профессионального модуля – требования к результатам освоения профессионального модуля

С целью овладения указанным видом профессиональной деятельности и соответствующими профессиональными компетенциями обучающийся в ходе освоения профессионального модуля должен:

**иметь практический опыт:**

- выполнения типовых слесарных операций, применяемых при подготовке деталей перед сваркой;
- выполнения сборки элементов конструкции (изделий, узлов, деталей) под сварку с применением сборочных приспособлений;
- выполнения сборки элементов конструкции (изделий, узлов, деталей) под

сварку на прихватках;
- эксплуатирования оборудования для сварки;
- выполнения предварительного, сопутствующего (межслойного) подогрева свариваемых кромок;
- выполнения зачистки швов после сварки;
- использования измерительного инструмента для контроля геометрических размеров сварного шва;
- определения причин дефектов сварочных швов и соединений;
- предупреждения и устранения различных видов дефектов в сварных швах;

**уметь:**
- использовать ручной и механизированный инструмент зачистки сварных швов и удаления поверхностных дефектов после сварки;
- проверять работоспособность и исправность оборудования поста для сварки;
- использовать ручной и механизированный инструмент для подготовки элементов конструкции (изделий, узлов, деталей) под сварку;
- выполнять предварительный, сопутствующий (межслойный) подогрев металла в соответствии с требованиями производственно-технологической документации по сварке;
- применять сборочные приспособления для сборки элементов конструкции (изделий, узлов, деталей) под сварку;
- подготавливать сварочные материалы к сварке;
- зачищать швы после сварки;
- пользоваться производственно-технологической и нормативной документацией для выполнения трудовых функций;

**знать:**
- основы теории сварочных процессов (понятия: сварочный термический
цикл, сварочные деформации и напряжения);
- необходимость проведения подогрева при сварке;
- классификацию и общие представления о методах и способах сварки;
- основные типы, конструктивные элементы, размеры сварных соединений и обозначение их на чертежах;
- влияние основных параметров режима и пространственного положения при сварке на формирование сварного шва;
- основные типы, конструктивные элементы, разделки кромок;
- основы технологии сварочного производства;
- виды и назначение сборочных, технологических приспособлений и оснастки;
- основные правила чтения технологической документации;
- типы дефектов сварного шва;
- методы неразрушающего контроля;
- причины возникновения и меры предупреждения видимых дефектов;
- способы устранения дефектов сварных швов;
- правила подготовки кромок изделий под сварку;
- устройство вспомогательного оборудования, назначение, правила его

эксплуатации и область применения;
- правила сборки элементов конструкции под сварку;
- порядок проведения работ по предварительному, сопутствующему (межслойному) подогреву металла;
- устройство сварочного оборудования, назначение, правила его эксплуатации и область применения;
- правила технической эксплуатации электроустановок;
- классификацию сварочного оборудования и материалов;
- основные принципы работы источников питания для сварки;
- правила хранения и транспортировки сварочных материалов.

Освоение профессионального модуля должно способствовать формированию **личностных результатов**:

| | |
|---|---|
| ЛР24 | Осуществлять поиск, анализ и интерпретацию информации, необходимой для выполнения задач профессиональной деятельности |
| ЛР26 | Использовать информационные технологии в профессиональной деятельности |

### 1.3. Количество часов на освоение программы профессионального модуля:

максимальной учебной нагрузки обучающегося – 402 часа,
включая:
обязательной аудиторной учебной нагрузки обучающегося-172 часа;
самостоятельной работы обучающегося – 86 часов;
учебной практики - 72 часа и производственной практики – 72 часа.

## 2. РЕЗУЛЬТАТЫ ОСВОЕНИЯ ПРОФЕССИОНАЛЬНОГО МОДУЛЯ

Результатом освоения профессионального модуля является овладение обучающимися видом профессиональной деятельности «Проведение подготовительных, сборочных операций перед сваркой, зачистка и контроль сварных швов после сварки», в том числе профессиональными (ПК) и общими (ОК) компетенциями:

| Код | Наименование результата обучения |
|---|---|
| ПК 1.1 | Читать чертежи средней сложности и сложных сварных металлоконструкций. |
| ПК 1.2 | Использовать конструкторскую, нормативно-техническую и производственно-технологическую документацию по сварке. |
| ПК 1.3 | Проверять оснащенность, работоспособность, исправность и осуществлять настройку оборудования поста для различных способов сварки. |
| ПК 1.4 | Подготавливать и проверять сварочные материалы для различных способов сварки. |
| ПК 1.5 | Выполнять сборку и подготовку элементов конструкции под сварку. |
| ПК 1.6 | Проводить контроль подготовки и сборки элементов конструкции под сварку. |
| ПК 1.7 | Выполнять предварительный, сопутствующий (межслойный) подогрев металла. |
| ПК 1.8 | Зачищать и удалять поверхностные дефекты сварных швов после сварки. |
| ПК 1.9 | Проводить контроль сварных соединений на соответствие геометрическим размерам, требуемым конструкторской и производственно-технологической документации по сварке. |
| ОК 1 | Понимать сущность и социальную значимость будущей профессии, проявлять к ней устойчивый интерес. |
| ОК 2 | Организовывать собственную деятельность, исходя из цели и способов ее достижения, определенных руководителем. |
| ОК 3 | Анализировать рабочую ситуацию, осуществлять текущий и итоговый контроль, оценку и коррекцию собственной деятельности, нести ответственность за результаты своей работы. |
| ОК 4 | Осуществлять поиск информации, необходимой для эффективного выполнения профессиональных задач. |
| ОК 5 | Использовать информационно-коммуникационные технологии в профессиональной деятельности. |
| ОК 6 | Работать в команде, эффективно общаться с коллегами, руководством. |
| ЛР24 | Осуществлять поиск, анализ и интерпретацию информации, необходимой для выполнения задач профессиональной деятельности |
| ЛР26 | Использовать информационные технологии в профессиональной деятельности |

Приложение №___
к ООП по профессии
15.01.05 Сварщик (ручной и частично механизированной сварки (наплавки)

# 3. СТРУКТУРА И СОДЕРЖАНИЕ ПРОФЕССИОНАЛЬНОГО МОДУЛЯ ПМ.01

## 3.1.Тематический план профессионального модуля

| **Коды профессиональн ых компетенций** | **Наименования разделов профессионального модуля** | **Всего часов** *(макс. учебная нагрузка и практики)* | **Объем времени, отведенный на освоение междисциплинарного курса (курсов)** | | | **Практика** | |
|---|---|---|---|---|---|---|---|
| | | | **Обязательная аудиторная учебная нагрузка обучающегося** | | **Самостоятель ная работа обучающегося,** часов | **Учебная,** часов | **Производственн ая,** часов (если предусмотрена рассредоточенна я практика) |
| | | | **Всего,** часов | **в т.ч. лабораторны е работы и практически е занятия,** часов | | | |
| **1** | **2** | **3** | **4** | **5** | **6** | **7** | **8** |
| ПК 1.1. ПК 1.3. ПК 1.2. | МДК.01.01. Основы технологии сварки и сварочное оборудование | 87 | 58 | 18 | 29 | 72 | ***72*** |
| ПК 1.1. ПК 1.4. ПК 1.2. ПК 1.5. ПК 1.3. ПК 1.7. | МДК.01.02. Технология производства сварных конструкций | 60 | 40 | 18 | 20 | | |
| ПК 1.1. ПК 1.4. ПК 1.2. ПК 1.5. ПК 1.3. ПК 1.6. | МДК.01.03. Подготовительные и сборочные операции перед сваркой | 57 | 38 | 8 | 19 | | |
| ПК 1.2. ПК 1.9. ПК 1.8. | МДК.01.04. Контроль качества сварных соединений | 54 | 36 | 22 | 18 | | |
| | ***Всего:*** | ***258*** | ***172*** | ***66*** | ***86*** | ***72*** | ***72*** |

Приложение №___
к ООП по профессии
15.01.05 Сварщик (ручной и частично механизированной сварки (наплавки)

## 3.2.Содержание обучения по профессиональному модулю ПМ. 01

| Наименование разделов профессионального модуля (ПМ), междисциплинарных курсов (МДК) и тем | Содержание учебного материала, лабораторные работы и практические занятия, самостоятельная работа обучающихся | | Объем часов | в т. ч. объем образовательной деятельности в форме практической подготовки | Коды компетенций и личностных результатов, формированию которых способствует элемент программы |
|---|---|---|---|---|---|
| **1** | **2** | | **3** | **4** | **5** |
| **ПМ.01. Подготовительно-сварочные работы и контроль качества сварных швов после сварки** | | | | | |
| **МДК.01.01. Основы технологии сварки и сварочное оборудование** | | | **58/18/36** | **17** | |
| **Раздел 1. Основы технологии сварки** | | | | | |
| **Тема 1.1.** Общие сведения о сварке | **Содержание** | | | | |
| | 1-2 | Введение. Сварка: определение, преимущество перед другими способами соединения деталей. Сущность и условия образования соединений | 2 | | ОК1-6; ПК1.1,ПК1.2, ПК1.3 ЛР24, ЛР26 |
| | 3-4 | **Практическая работа №1** Классификация видов сварки. по физическим, технологическим признакам, степени механизации | 2 | | |

| | | | | | |
|---|---|---|---|---|---|
| | 5-6 | Сварка плавлением: виды, их сущность, особенности, преимущества и недостатки, область применения. | 2 | | |
| | 7-8 | Сварка давлением: сущность, основные виды, их особенности, преимущества и недостатки, область применения. | 2 | | |
| **Тема 1.2.** Сварные соединения и швы | **Содержание** | | | | |
| | 9-10 | Сварные соединения: определение, основные виды, их достоинства и недостатки. Типы сварных соединений | 2 | | ОК1-6; ПК1.1,ПК1.2, ПК1.3 ЛР24, ЛР26 |
| | 11-12 | **Практическая работа №2** Классификация сварных соединений (по виду сварного соединения, геометрическому очертанию шва, по положению в пространстве, по протяженности, по условиям работы), | 2 | | |
| | 13-14 | Сварные швы: классификация, характеристики. Обозначение сварных швов на чертежах | 2 | | |
| | 15-16 | **Практическая работа №3.** Обозначение сварных швов на чертежах согласно ГОСТ 5264-80. | 2 | | |
| | 17-18 | **Практическая работа №4.** Чтение и выполнение чертежей сварных соединений. | 2 | | |
| | | **Самостоятельная работа №1.** Чтение и выполнение чертежей сварных соединений. Обозначение сварных швов на чертежах согласно ГОСТ 5264-80. | 15 | | |
| **Тема 1.3.** Электрическая сварочная дуга | **Содержание** | | | | |
| | 19-20 | Сварочная дуга: определение, физическая сущность. Способы возбуждения сварочной дуги | 2 | 1 | ОК1-6; ПК1.1,ПК1.2, ПК1.3 ЛР24, ЛР26 |
| **Тема 1.4.** Тепловые процессы при сварке | **Содержание** | | | | |
| | 21.22 | Типы источников нагрева и параметры термического цикла сварки. Нагрев и плавление основного металла при сварке. | 2 | 2 | ОК1-6; ПК1.1,ПК1.2, ПК1.3 ЛР24, ЛР26 |
| | 23-24 | Особенности плавления и виды переноса электродного металла на изделие. Производительность расплавления электродов и их наплавка. | 2 | | |

| | | | | | |
|---|---|---|---|---|---|
| **Тема 1.5.** Металлургические процессы при сварке металлов плавлением | **Содержание** | | | | |
| | 21-22 | Металлургические процессы при сварке металлов плавлением: понятие, характерные особенности в сравнении с особым металлургическим процессом, необходимость учета их влияния при определении свойств и прочности металла шва. | 2 | | ОК1-6; ПК1.1,ПК1.2, ПК1.3 ЛР24, ЛР26 |
| | 25-26 | Процессы окисления, раскисления, рафинирования и легирования металла шва: их сущность, влияние на состав и свойства металла шва. | 2 | | |
| | 27-28 | Зона термического влияния: понятие, ширина зоны, особенности зоны термического влияния. | 2 | | |
| **Тема 1.6.** Свариваемость металлов при сварке плавлением | **Содержание** | | | | |
| | 29-30 | Свариваемость сталей: понятия, признаки оценки свариваемости, факторы влияющие на свариваемость сталей. | 2 | | ОК1-6; ПК1.1,ПК1.2, ПК1.3 ЛР24, ЛР26 |
| | 31-32 | Классификация сталей по свариваемости. | 2 | | |
| | 33-34 | Группы сталей по свариваемости, характеристика их свариваемости, основные марки углеродистых сталей, относящиеся к ним, условия их сварки. | 2 | | |
| **Раздел 2. Сварочное оборудование** | | | | | |
| **Тема 2.1.** Сварочное оборудование для дуговой сварки | **Содержание** | | | | |
| | 35-36 | Сварочный пост: основные виды, применение стационарных и переносных постов. | 2 | | ОК1-6; ПК1.1,ПК1.2, ПК1.3 ЛР24, ЛР26 |
| | 37-38 | **Практическая работа №5.** Комплектация сварочного поста оборудованием, приспособлениями и инструментом, защитными средствами. | 2 | 2 | |

| | | | | | |
|---|---|---|---|---|---|
| | 39-40 | Правила обслуживания и эксплуатации источников питания сварочной дуги. Возможные неисправности источников питания сварочной дуги, способы их устранения. Основные работы, выполняемые при обслуживании источников питания дуги. | 2 | 2 | |
| | 41-42 | Основные обязанности сварщика. Принадлежности и инструмент сварщика. Правила безопасности при ведении электросварочных работ. | 2 | | |
| | 43-44 | **Практическая работа №6.** Принадлежности и инструменты сварщика | 2 | 2 | |
| | 45-46 | Трансформаторы: принцип действия, устройство, паспортные данные, технические характеристики. Заземление сварочных источников питания | 2 | | |
| | 47-48 | **Практическая работа №7** Способы регулирования сварочного тока. Изучение устройства сварочного трансформатора и снятие внешней характеристики. | 2 | 2 | |
| | 49-50 | Выпрямители: назначение, устройство, паспортные данные, технические характеристики, схемы включения. | 2 | | |
| | 51-52 | **Практическая работа №8** Изучение устройства сварочного выпрямителя и снятие регулировочной характеристики. | 2 | 2 | |
| | 53-54 | Преобразователи: принцип действия, паспортные данные, технические характеристики. | 2 | | |
| | 55-56 | **Практическая работа №9** Изучение устройства преобразователя. Способы регулирования сварочного тока. Инверторы | 2 | 2 | |
| | 57 | Дополнительное оборудование | 1 | 2 | |
| | 58 | **Дифференцированный зачет** | 1 | | |
| | | **Самостоятельная работа №2.** Сварочное оборудование | 14 | | |
| **МДК.01.02 Технология производства** | | | **60/40/18** | **20** | |

| | | | | | |
|---|---|---|---|---|---|
| **сварных конструкций** | | | | | |
| **Раздел 1. Технология сварки типовых сварных конструкций** | | | | | |
| **Тема 1.1.** Типовые детали конструкций и способы их соединений | **Содержание** | | | | |
| | 1-2 | Общие сведения о деталях и узлах конструкций. Типы соединений. Способы изготовления. | 2 | | ОК1-6; ПК1.1,1.2,1.3, 1.4,1.5,1.7; ЛР24,26 |
| **Тема 1.2.** Основные требования, предъявляемые к сварным конструкциям | **Содержание** | | | | |
| | 3-4 | Виды сварных конструкций (машиностроительные, строительные, технологические). Основные требования, предъявляемые к сварным конструкциям. | 2 | | ОК1-6; 1.ПК1.1,1.2,1.3, 1.4,1.5,1.7; ЛР24,26 |
| | 5-6 | **Практическая работа №1.** Классификация сварных конструкций. Назначение и применение сварных конструкций. | 2 | | |
| | 7-8 | Требования, предъявляемые к сварным конструкциям. Материалы и нормативные документы на изготовление сварных конструкций. | 2 | 1 | |
| **Тема 1.3.** Типовые сварные строительные конструкции | **Содержание** | | | | |
| | 9-10 | Балки: типы, применение. Порядок подбора сечений. Каркасы производственных зданий: элементы и их назначение. Общая устойчивость каркаса здания. | 2 | 1 | ОК1-6; 1.ПК1.1,1.2,1.3, 1.4,1.5,1.7; ЛР24,26 |
| | 11-12 | Балки коробчатого сечения из прокатных элементов, изогнутых элементов. | 2 | | |
| | 13-14 | **Практическая работа №2.** Технология сборки и сварки балочных конструкций | 2 | 2 | |
| | 15-16 | Фермы: классификация, характеристика, компоновка и типы сечения стержней. | 2 | | |
| | 17-18 | Фермы. Технология сборки и сварки решетчатых конструкций. Последовательность наложения сварных швов | 2 | 2 | |

| | | | | | |
|---|---|---|---|---|---|
| | 19-20 | **Практическая работа №3.** Технология сборки и сварки решетчатых конструкций | 2 | 2 | |
| | | **Самостоятельная работа №1.** Сварные строительные конструкции | 10 | | |
| **Тема 1.4.** Листовые конструкции | **Содержание** | | | | |
| | 21-22 | Листовые конструкции: классификация, характеристика, применение. | 2 | | ОК1-6; ПК1.1,1.2,1.3 1.4,1.5,1.7; ЛР24,26 |
| | 23-24 | Резервуары из листового проката, не работающие под давлением<br>Резервуары из листового проката, работающие под давлением | 2 | | |
| | 25-26 | **Практическая работа №4.** Технология сборки и сварки листовых конструкций | 2 | 2 | |
| **Тема 1.5.** Трубопроводы | **Содержание** | | | | |
| | 27-28 | Трубопроводы: элементы трубопровода, назначение, категории по рабочим параметрам среды<br>. | 2 | | ОК1-6; ПК1.1, 1.2, 1.3 1.4,1.5,1.7; ЛР24,26 |
| | 29-30 | **Практическая работа №5.** Технология сборки и сварки трубных конструкций из углеродистых и легированных сталей. | 2 | 2 | |
| | | **Самостоятельная работа №2.** Сварка труб и трубных конструкций: способы сборки, сборочные приспособления, технология сварки труб в поворотном и неповоротном положениях, контроль качества сварных швов. | 5 | | |
| **Раздел 2. Технология производства сварных конструкций** | | | | | |
| **Тема 2.1.** Технологический процесс производства сварных конструкций | **Содержание** | | | | |
| | 31 | Технологический процесс: понятие, этапы типового технологического процесса производства сварных конструкций. | 3 | | ОК1-6; ПК1.1,1.2,1.3 1.4,1.5,1.7 ЛР24,26 |

| | | | | | |
|---|---|---|---|---|---|
| | 32-33 | **Практическая работа № 6.** Проектирование технологического процесса производства сварной конструкции. Материалы и нормативные документы на изготовление и монтаж сварных конструкций. Правила чтения чертежей сварных пространственных конструкций и нормативных документов. | 2 | 2 | |
| | 34-35 | **Практическая работа №7** Сборка сварных конструкций. Выбор сборочно- сварочных приспособлений Требования к выполнению прихваток при сборочных работах. | 2 | 2 | |
| **Тема 2.2.** Этапы типового технологического процесса производства сварных конструкций | **Содержание** | | | | |
| | 36-37 | **Практическая работа №8** Маршрутная карта и карта технологического процесса: их назначение, содержание, правила чтения. Чтение чертежей и технологической документации. | 2 | 2 | ОК1-6; ПК1.1,1.2,1.3 1.4,1.5,1.7; ЛР24,26 |
| | 38-39 | **Практическая работа №9.** Определение технологии изготовления сварных типовых деталей и конструкций по чертежу. Выполнение операционной технологической карты | 2 | 2 | |
| | | **Самостоятельная работа №3.** Технология сборки и сварки конструкции Выполнение чертежа и маршрутно- технологической карты. Контроль качества соединений | 5 | | |
| | 40 | **Дифференцированный зачет** | 1 | | |
| **МДК.01.03. Подготовительные и сборочные операции перед сваркой** | | | **38/8/19** | **28** | |
| **Раздел 1. Подготовительные операции слесарной обработки, сборочные операции** | | | | | |

| | | | | | |
|---|---|---|---|---|---|
| **Тема 1.1.** Подготовительные операции слесарной обработки | **Содержание** | | | | |
| | 1-2 | Организация рабочего места слесаря. Безопасность труда при слесарной обработке | 2 | 1 | ОК1-6; ПК1.1,1.2,1.3 1.4,1.5,1.6; ЛР24,26 |
| | 3-4 | Разметка. Подготовка поверхностей под разметку. Виды инструментов для разметки. Правила выполнения приемов разметки. Базовые поверхности. | 2 | 2 | |
| | 5-6 | **Практическая работа №1.** Разметка с применением мерительного инструмента и шаблонов. Правила выполнения приемов разметки. | 2 | 2 | |
| | 7-8 | Резка металла. Резка пластин и труб, механическая резка, термическая резка, сущность, применяемое оборудование. Технология термической резки плавлением. Очистки поверхности пластин и труб; опиливание ребер, плоскостей пластин и труб. | 2 | 2 | |
| | 9-10 | **Практическая работа №2.** Выбор формы кромки деталей и определения ее параметров в соответствии с ГОСТ. Разделка кромок под сварку под углами 15.30.45 градусов. Основные правила и способы выполнения работ при резке. Ручные механизированные инструменты. | 2 | 2 | |
| | 11-12 | Рубка и правка металла. Правила электробезопасности при рубке металла на гильотине. Основные правила выполнения работ при правке. Оборудование и инструменты. | 2 | 2 | |
| | 13-14 | **Практическая работа №3.** Гибка металла. Инструменты, приспособления и материалы, применяемые при гибки. Правила выполнения работ при ручной гибки и правке металла | 2 | 2 | |
| | 15 | Правила подготовки изделий под сварку | 1 | | |
| | 16-17 | **Практическая работа №4.** Технологическая последовательность выполнения подготовительных слесарных работ. Слесарный инструмент электросварщика | 2 | 2 | |
| | 18-19 | Заготовительные операции подготовки деталей сварных соединений к сварке. | 2 | 1 | |

| | | | | | |
|---|---|---|---|---|---|
| | | **Самостоятельная работа №1.** Выбор типовых слесарных операций при подготовке металла к сварке в зависимости от вида соединения. Разработка технологической карты заготовительных операций. Выбор оборудования и инструментов. | 9 | | |
| **Тема 1.2.** Приемы сборки изделий под сварку | **Содержание** | | **18/10/8** | | |
| | 20-21 | Сборка деталей под сварку. Базирование деталей. Сборочно-сварочные приспособления Установочные элементы, зажимные элементы, переносные сборочные приспособления, сборно-разборные приспособления Чтение чертежей приспособлений. | 2 | 2 | ОК1-6; ПК1.1,1.2,1.3 1.4,1.5,1.6; ЛР24,26 |
| | 22-23 | Принципы выбора сборочно-сварочных приспособлений. Технология подготовки металла к сварке. Методы очистки поверхности металла под сварку. | 2 | 1 | |
| | 24-25 | Порядок сборки соединений под сварку и требования, предъявляемые к ней. Влияние зазора и угла скоса кромок на качество сварного соединения. | 2 | 2 | |
| | 26-27 | Учёт при сборке возможности последующей деформации изделия от нагрева при сварке и усадке расплавленного металла. | | | |
| | 28-29 | **Практическая работа №5.** Разделка кромок под сварку. наложения прихваток. | 2 | 2 | |
| | 30-31 | **Практическая работа №6.** Контроль качества сборки. Контроль прихватки внешним осмотром и измерениями | 2 | 2 | ОК1-6; ПК1.1,1.2,1.3 1.4,1.5,1.6; ЛР24,26 |
| | 32-33 | **Практическая работа №7.** Разработка инструкционно-технологической карты Приемы сборки изделий под сварку | 2 | 2 | |
| | 34-35 | **Практическая работа №8.** Чертеж сварного узла, изображение и обозначение сварных швов на чертеже. | 2 | 1 | |
| | 36-37 | **Практическая работа №9.** Определение средств и приемов измерений | 2 | 1 | |

| | | | | | |
|---|---|---|---|---|---|
| | | линейных размеров, углов, отклонений формы поверхностей | | | |
| | 38 | **Дифференцированный зачет** | 1 | | |
| | | **Самостоятельная работа №2.** Разработка инструкционно-технологической карты. Выполнение сборки изделий под сварку. Определение типа разделки кромок под сварку, видов и назначения сборочно-сварочных приспособлений. | 9 | | |
| **МДК.01.04. Контроль качества сварных соединений** | | | **36/22/18** | **27** | |
| **Раздел 1. Деформации и напряжения при сварке** | | | | | |
| **Тема 1.1.** Деформации и напряжения при сварке | **Содержание** | | | | |
| | 1-2 | Введение. Напряжения и деформации: понятие, виды. | 2 | | ОК1-6; ПК1.2,1.8,1.9; ЛР24,26 |
| | 3-4 | Напряжения и деформации при сварке: классификация, причины и механизм их возникновения, связь между напряжениями и деформациями. Сварочные деформации при разных видах сварки. | 2 | 1 | |
| | 5-6 | Деформации и напряжения при сварке соединений различных видов. Влияние остаточных напряжений и деформаций на работоспособность сварных конструкций. Предварительный, сопутствующий (межслойный) подогрев металла | 2 | | |
| | 7-8 | **Практическая работа №1.** Основные пути и способы предотвращения и уменьшения деформаций. Способы исправления деформированных сварных конструкций. | 2 | 2 | |
| | 9-10 | **Практическая работа №2.** Практическое изучение поперечных и продольных линейных деформаций и угловых деформаций при сварке. | 2 | 2 | |
| | 11-12 | **Практическая работа №3.** Причины возникновения деформаций. | 2 | | |

| | | | | | |
|---|---|---|---|---|---|
| | 13-14 | Предварительный, сопутствующий (межслойный) подогрев металла. Газопламенная правка. Выполнение горячей правки сложных конструкций. | 2 | 2 | |
| | | **Самостоятельная работа №1.** Причины возникновения деформаций и способы устранения остаточных деформаций. | 8 | | |
| **Раздел 2. Дефекты и контроль качества сварных соединений и швов** | | | | | |
| **Тема 2.1Дефекты и контроль качества сварных соединений** | **Содержание** | | | | |
| | 15-16 | Основные внешние и внутренние дефекты сварных швов: виды, причины образования дефектов, их предупреждение и способы исправления. Дефекты корня шва, выполненные дуговой сваркой. | 2 | | ОК1-6 ПК1.2,1.8,1.9 ЛР24, 26 |
| | 17-18 | **Практическая работа №4.** . Наружные дефекты сварных соединений. Причины образования дефектов. Внутренние дефекты сварного соединения. Причины образования дефектов. | 2 | 2 | |
| | 19-20 | Влияние дефектов на работоспособность сварных конструкций. Дефекты сварных соединений и причины их возникновения. Виды контроля сварных швов: разрушающий и неразрушающий. Методы контроля качества сварных соединений. | 2 | 2 | |
| | 21-22 | **Практическая работа №5.** Визуальный и измерительный контроль сварных швов. Контрольно-измерительные инструменты для ВИК. Выявление дефектов сварных соединений и определение причин их возникновения. | 2 | 2 | |
| | 23-24 | **Практическая работа №6.** Неразрушающий контроль: назначение, виды, проницаемость газом или жидкостью (сжатым воздухом, керосином), физические методы. Зачистка сварных швов. Требования к сварному шву. Разрушающий контроль. Способы устранения дефектов | 2 | 2 | |

| | | | | | |
|---|---|---|---|---|---|
| | | сварных швов. | | | |
| | 25-26 | **Практическая работа №7.** Зачистка сварных швов перед УЗК. Ультразвуковой контроль сварных швов. | 2 | 2 | |
| | 27-28 | **Практическая работа №8.** Испытание сварных стыковых соединений на разрыв и изгиб. | 2 | 2 | |
| | 29-30 | **Практическая работа №9.** Испытание сварных тавровых соединений на излом. | 2 | 2 | |
| | 31-32 | **Практическая работа №10.** Способы устранения дефектов сварных швов в сварных конструкциях | 2 | 2 | |
| | 33-34 | **Практическая работа №11.** Разрушающий контроль. | 2 | 2 | |
| | 35 | Исправление наружных и внутренних дефектов. Заварка дефектных мест | 1 | 2 | |
| | | **Самостоятельная работа №2.** Предупреждение и устранение различных видов дефектов в сварных швах. Входной, операционный, приемо-сдаточные виды контроля. | 10 | | |
| | 36 | **Дифференцированный зачет** | 1 | | |
| **Учебная практика** | **Содержание** | | 72 | | |
| | Ознакомление с учебной мастерской, охрана труда и противопожарные мероприятия в учебной мастерской. Организация рабочего места сварщика | | 6 | | ОК1-6<br>ПК1.1, 1.2, 1.3, 1.4, 1.5, 1.6, 1,7<br>ЛР24, 26 |
| | Экскурсия на базовые предприятия | | 6 | | |
| | Ознакомление со сварочным оборудованием. Выполнение регулировки, настройки сварочного оборудования для сварки ММА. Зажигание сварочной дуги. | | 6 | | |
| | Наплавка ниточных валиков в НПШ. Сваркой ММА. | | 12 | | |
| | Выполнение регулировки, настройки сварочного оборудования для сварки TIG, MIG/MAG. | | 6 | | |
| | Организация рабочего места. Подготовка металла под сварку: правка, гибка металла | | 6 | | |
| | Разметка измерительным инструментом, по шаблону. Разделка кромок под сварку слесарным инструментом | | 6 | | |

| | | | | |
|---|---|---|---|---|
| | Сборка элементов на прихватках стыковых, угловых, тавровых нахлесточных соединений. | 6 | | |
| | Сборка элементов в приспособлениях | 6 | | |
| | Контроль качества сборки. | 6 | | |
| | **Дифференцированный зачет** | 6 | | |
| **Производственная практика** | **Содержание** | **72** | | |
| | Инструктаж по ТБ. Организация рабочего места. | 6 | | ОК1-6<br>ПК1.1, 1.2, 1.3, 1.4, 1.5, 1.6, 1,7<br>ЛР24, 26 |
| | Выполнение типовых слесарных операций, выполняемых при подготовке металла к сварке: резка, рубка, гибка и правка металла. | 6 | | |
| | Выполнение предварительной зачистки свариваемых кромок из углеродистых и высоколегированных сталей перед сваркой. | 6 | | |
| | Подготовка, сборка деталей под сварку с установкой необходимого зазора. Выбор сборочно-сварочных приспособлений. | 12 | | |
| | Проверка точности сборки деталей, зазоров, углов и разделки кромок. Выполнение визуально-измерительного контроля точности сборки конструкций под сварку. | 12 | | |
| | Сборка несложных узлов из сталей различных толщин встык в нижнем, в вертикальном и горизонтальном положениях шва | 18 | | |
| | Контроль качества готового изделия | 6 | | |
| | **Дифференцированный зачет** | 6 | | |

# 4. УСЛОВИЯ РЕАЛИЗАЦИИ ПРОФЕССИОНАЛЬНОГО МОДУЛЯ

## 4.1. Требования к минимальному материально-техническому обеспечению

Для реализации профессионального модуля необходимо наличие:

- учебного кабинета «Теоретические основы сварки и резки металла»;
- лаборатории «Испытания материалов и контроля качества сварных соединений» (договор сетевого взаимодействия);
- слесарной мастерской;
- сварочной мастерской для сварки металлов;
- сварочного полигона.

| № п/п | Оснащение кабинета «Теоретические основы сварки и резки металла» | ед.изм. | Количество |
|---|---|---|---|
| 1. | Стенд «Сварные соединения» | шт. | 1 |
| 2. | Стенд «Химический состав материалов» | шт. | 1 |
| 3. | Стенд «Классификация покрытых электродов» | шт. | 1 |
| 4. | Стенд «Сварка металлоконструкций» | шт. | 1 |
| 5. | Макеты и образцы сварных соединений и конструкций | комплект | 1 |
| 6. | Набор плакатов «Механизированная сварка плавлением» | комплект | 1 |
| 7. | Набор плакатов «Электросварщик ручной сварки» | комплект | 1 |
| 8. | Набор учебных элементов «Газосварщик» | комплект | 4 |
| 9. | Набор учебных элементов «Электросварщик ручной сварки» | комплект | 4 |
| 10. | Набор плакатов «Охрана труда и производственная санитария» | комплект | 1 |
| 11. | ПК с программным обеспечением | шт. | 1 |
| 12. | Мультимедийный проектор | шт. | 1 |
| 13. | Интерактивная доска | шт. | 1 |
| 14. | Рабочее место преподавателя | | 1 |

## 4.2. Информационное обеспечение обучения

**Перечень рекомендуемых учебных изданий, Интернет-ресурсов, дополнительной литературы**

**Основные источники:**

1. Овчинников В.В. Основы технологии сварки и сварочное оборудование - Издательский центр «Академия», 2020.
2. Овчинников В.В. Подготовительные и сборочные операции перед сваркой - Издательский центр «Академия», 2019.
3. Овчинников В.В. Технология производства сварных конструкций - Издательский центр «Академия», 2018
4. Овчинников В.В. Ручная дуговая сварка (наплавка, резка) плавящимся

покрытым электродом - Издательский центр «Академия», 2019.

5. Овчинников В.В. Технология ручной дуговой и плазменной сварки и резки металлов. Издательский центр «Академия», 2016.
6. Овчинников В.В. Контроль качества сварных соединений. - Издательский центр «Академия», 2017.
7. Овчинников В.В. Контроль качества сварных соединений. Практикум, - Издательский центр «Академия», 2017.
8. Маслов В.И. Сварочные работы – Издательский центр «Академия», 2016.
9. Лялякин В.П., Слинко Д.Б. Частично механизированная сварка (наплавка) плавлением - Издательский центр «Академия», 2018
10. Лялякин В.П., Слинко Д.Б, Наплавка металлов, Издательский центр «Академия», 2016.

**Дополнительные источники:**

1. Чернышов Г.Г.Технология изготовления сварных конструкций. - М.: Издательский центр «Академия», 2009.
2. Чернышов Г.Г. Технология сварки плавлением и термической резки. - М.: Издательский центр «Академия», 2011.
3. Заплатин В.Н. Основы материаловедения (металлообработка): - М.: Издательский центр «Академия», 2010.
4. Юхин Н.А. Газосварщик: - М.: Издательский центр «Академия», 2007.
5. Овчинников В.В. Электросварщик ручной сварки (сварка покрытыми электродами). - М.: Издательский центр «Академия», 2007.
6. Овчинников В.В. Газосварщик. - М.: Издательский центр «Академия», 2007.
7. Чернышов Г.Г. Справочник электрогазосварщика и газорезчика. - М.: Издательский центр «Академия», 2007..
8. Лялякин В.П., Слинко Д.Б, Наплавка металлов, Издательский центр «Академия», 2016.
9. Овчинников В.В. Современные материалы для сварных конструкций. - М.: Издательский центр «Академия», 2013.

**Информационные ресурсы:**

Классификаторы социально-экономической информации: [Электронный ресурс]. Форма доступа – http://www.consultant.ru.

Электронный ресурс «Сварка». Форма доступа:

- www.svarka-reska.ru
- www.svarka.net
- www.prosvarky.ru
- www. websvarka.ru

Сайт htt://www.svarka-lib.com/

### 4.3. Общие требования к организации образовательного процесса

Обязательным условием успешного освоения модуля является проведение учебной практики для получения первичных профессиональных навыков в рамках профессионального модуля. Для достижения большей эффективности учебную практику рекомендуется проводить рассредоточено в соответствии с темами модуля. Учебная практика и производственная практика проводится в мастерских, лабораториях, а так же учебная и производственная практика может проводиться в организациях различных организационно-правовых форм на основе прямых договоров между организацией и ЛПТ.

В конце освоения междисциплинарных курсов МДК проводятся зачет или дифференцированный зачет, обеспечивающий проверку результатов освоения приемов работы по всем видам работ.

Освоение программы модуля базируется на изучении общепрофессиональных дисциплин «Основы инженерной графики», «Основы электротехники», «Основы материаловедения», «Допуски и технические измерения», «Основы экономики», «Безопасность жизнедеятельности», «Охрана труда».

В процессе освоения модуля необходимо создавать условия для формирования устойчивого интереса к профессии, воспитания ответственности, аккуратности, рациональности; развития внимания, технического мышления.

Для активизации познавательной деятельности обучающихся и развития их творческого мышления преподавателю рекомендуется применять различные методы современного обучения, широко использовать наглядные пособия и технические средства обучения; организовывать групповые и индивидуальные методы и формы работы; сопровождать объяснение материала демонстрацией приемов работы, практическими заданиями и расчетами.

При работе над темами самостоятельной подготовки обучающимся оказываются консультации. При выполнении заданий обучающиеся должны пользоваться современными средствами вычислительной техники, учебной и справочной литературой.

**Кадровое обеспечение образовательного процесса**

Реализация программы подготовки квалифицированных рабочих, служащих должна обеспечиваться педагогическими кадрами, имеющими среднее профессиональное или высшее образование, соответствующее профилю преподаваемой дисциплины (модуля). Мастера производственного обучения должны иметь на 1 - 2 разряда по профессии рабочего выше, чем предусмотрено ФГОС СПО для выпускников. Опыт деятельности в организациях соответствующей профессиональной сферы является обязательным для преподавателей, отвечающих за освоение обучающимся профессионального учебного цикла, эти преподаватели и мастера производственного обучения получают дополнительное профессиональное образование по программам повышения квалификации, в том числе в форме стажировки в профильных организациях не реже 1 раза в 3 года.

## 5. КОНТРОЛЬ И ОЦЕНКА РЕЗУЛЬТАТОВ ОСВОЕНИЯ ПРОФЕССИОНАЛЬНОГО МОДУЛЯ (ВИДА ПРОФЕССИОНАЛЬНОЙ ДЕЯТЕЛЬНОСТИ)

| **Результаты (освоенные профессиональные компетенции)** | **Основные показатели оценки результата** | **Формы и методы контроля и оценки** |
|---|---|---|
| Читать чертежи средней сложности и сложных сварных металлоконструкций жниц | навыки чтения чертежей средней сложности металлоконструкций | Оценка выполнения тестовых заданий оценка устных ответов оценка выполнения контрольных работ оценка практических заданий МДК 01.01, МДК 01.02, МДК 01.03 МДК 01.04 дифференцированный зачет Квалификационный экзамен по профессиональному модулю |
| | навыки чтения чертежей сложных сварных металлоконструкций | |
| Использовать конструкторскую, нормативно-техническую и производственно-технологическую документацию по сварке | - навыки использования конструкторской документации по сварке;<br>- навыки использования нормативно-технической;<br>- навыки использования производственно-технологической документацию по сварке | |
| Проверять оснащенность, работоспособность, исправность и осуществлять настройку оборудования поста для различных способов сварки | - навыки проверки оснащенности рабочего места;<br>- навыки настройки оборудования поста для различных способов сварки | |
| Подготавливать и проверять сварочные материалы для различных способов сварки | – навыки подготовки сварочных материалов для различных способов сварки;<br>– навыки отбора и проверки сварочных материалов | |
| Выполнять сборку и подготовку элементов конструкции под сварку | – навыки подготовки элементов конструкции под сварку;<br>– навыки сборки конструкций под сварку | |
| Проводить контроль подготовки и сборки элементов конструкции под сварку | – навыки контроля подготовки элементов конструкции под сварку;<br>– навыки контроля сборки элементов конструкции под сварку | |

| | | |
|---|---|---|
| Выполнять предварительный, сопутствующий (межслойный) подогрева металла | – навыки выполнения предварительного подогрева металла;<br>– навыки выполнения сопутствующего (межслойного) подогрева металла | |
| Зачищать и удалять поверхностные дефекты сварных швов после сварки | – навыки зачистки поверхностных дефектов сварного шва;<br>– навыки удаления поверхностных дефектов | |
| Проводить контроль сварных соединений на соответствие геометрическим размерам, требуемым конструкторской и производственно-технологической документации по сварке | – навыки чтения конструкторской и производственно-технологической документации по сварке;<br>– навыки проверки соответствия геометрических размеров сварного шва | |

Формы и методы контроля и оценки результатов обучения должны позволять проверять у обучающихся не только сформированность профессиональных компетенций, но и развитие общих компетенций и обеспечивающих их умений.

| **Результаты (освоенные общие компетенции)** | **Основные показатели оценки результата** | **Формы и методы контроля и оценки** |
|---|---|---|
| Понимать сущность и социальную значимость своей будущей профессии, проявлять к ней устойчивый интерес | – демонстрация устойчивого интереса к будущей профессии; | Наблюдение и оценка деятельности обучающегося в процессе освоения образовательной программы на практических занятиях, при выполнении работ по учебной и производственной практике |
| Организовывать собственную деятельность, исходя из цели и способов ее достижения, определенных руководителем | – мотивированное обоснование выбора способа решения профессиональной задачи; | Наблюдение и оценка деятельности обучающегося в процессе освоения образовательной программы на практических занятиях, при выполнении работ по учебной и производственной практике |
| Анализировать рабочую ситуацию, осуществлять текущий и итоговый контроль, оценку и коррекцию собственной деятельности, нести ответственность за результаты своей работы | – демонстрация способности принимать решения в стандартных и нестандартных производственных ситуациях;<br>– способность к самоанализу и коррекции результатов собственной деятельности;<br>– демонстрация качества выполнения профессиональных задач;<br>– способность нести ответственность за результаты своей работы; | Наблюдение и оценка деятельности обучающегося в процессе освоения образовательной программы на практических занятиях |

| | | |
|---|---|---|
| Осуществлять поиск информации, необходимой для эффективного выполнения профессиональных задач | – нахождение и использование информации для качественного выполнения профессиональных задач;<br>– использование нескольких источников информации; | Наблюдение и оценка деятельности обучающегося в процессе освоения образовательной программы на практических занятиях |
| Использовать информационно-коммуникационные технологии в профессиональной деятельности | – решение профессиональных задач на основе самостоятельно найденной информации с использованием ИКТ;<br>– оформление результатов самостоятельной работы с использованием ИКТ; | Наблюдение и оценка деятельности обучающегося в процессе освоения образовательной программы на практических занятиях, при выполнении работ по учебной и производственной практике |
| Работать в команде, эффективно общаться с коллегами, руководством, клиентами | – взаимодействие с обучающимися, преподавателями и мастерами в ходе обучения;<br>– участие в планировании организации групповой работы;<br>– выполнение обязанностей в соответствии с распределением групповой деятельности; | Наблюдение и оценка деятельности обучающегося в процессе освоения образовательной программы на практических занятиях |

Освоение профессионального модуля должно способствовать формированию **личностных результатов**:

| Личностные результаты | Индикатор | Качество личности |
|---|---|---|
| **ЛР.24** Осуществлять поиск, анализ и интерпретацию информации, необходимой для выполнения задач профессиональной деятельности<br><br>**ЛР.26** Использовать информационные технологии в профессиональной деятельности | Демонстрирует владение целостной системой правил делового поведения и этических норм, связанных с осуществлением профессиональной деятельности, в том числе в нестандартных ситуациях. Умеет осознанно определять потребности профессионального и личностного развития, в соответствии с изменениям в мире труда и профессий<br><br>Осуществляет поиск, анализ и интерпретацию информации, необходимой для выполнения задач профессиональной деятельности<br><br>Владеет и использует информационные технологии в профессиональной деятельности | - честность;<br><br>- объективность;<br><br>- профессиональная компетентность и должная тщательность;<br><br>- конфиденциальность;<br><br>- профессиональное поведение. стремление к саморазвитию и самосовершенствованию;<br><br>-самостоятельность в принятии решений |

Приложение №___
к ООП по профессии
15.01.05 Сварщик (ручной и частично механизированной сварки (наплавки)

Министерство образования Московской области
*Государственное бюджетное профессиональное образовательное учреждение*
*Московской области «Серпуховский колледж»*

УТВЕРЖДЕНО
Директором
ГБПОУ МО «Серпуховский колледж
_____Т.В. Федоровой
№ _____ от _____

# РАБОЧАЯ ПРОГРАММА

# ПРОФЕССИОНАЛЬНОГО МОДУЛЯ

# ПМ 02 РУЧНАЯ ДУГОВАЯ СВАРКА (НАПЛАВКА, РЕЗКА) ПЛАВЯЩИМСЯ ПОКРЫТЫМ ЭЛЕКТРОДОМ

г. Серпухов, 2021 г.

РАССМОТРЕНО
На заседание ПЦК.
Протокол №11
«11» 06 2021 г.
_____ /Юматова Н.Е. /

СОГЛАСОВАНО
Зам директором по УР
«__11__» __06___ 2021_ г.
_____/Байбакова Н.В./

Программа профессионального модуля ПМ. 02. «Ручная дуговая сварка (наплавка, резка) плавящимся покрытым электродом в соответствии с требованиями федерального государственного образовательного стандарта среднего профессионального образования по специальности 15.01.05 Сварщик ручной и частично механизированной сварки (наплавки), утверждённого приказом Министерства образования и науки Российской Федерации от 29 января 2016 года № _50 (с изменениями на 17 декабря 2020 года), примерной основной образовательной программы по профессии 15.01.05 Сварщик ручной и частично механизированной сварки (наплавки) (рег.№ 15.01.05-170919 дата включения в реестр _19.09.2017_)

Организация-разработчик: ГБПОУ МО «Серпуховский колледж»

Разработчик: Юматова Наталья Евгеньевна, преподаватель ГБПОУ МО «Серпуховский колледж»

## СОДЕРЖАНИЕ


| | Стр. |
|---|---|
| **1. ПАСПОРТ РАБОЧЕЙ ПРОГРАММЫ ПРОФЕССИОНАЛЬНОГО МОДУЛЯ** | 4 |
| **2. РЕЗУЛЬТАТЫ ОСВОЕНИЯ ПРОФЕССИОНАЛЬНОГО МОДУЛЯ** | 7 |
| **3. СТРУКТУРА И ПРИМЕРНОЕ СОДЕРЖАНИПРОФЕССИОНАЛЬНОГО МОДУЛЯ** | 8 |
| **4. УСЛОВИЯ РЕАЛИЗАЦИИ РАБОЧЕЙ ПРОГРАММЫ** | 25 |
| **5. КОНТРОЛЬ И ОЦЕНКА РЕЗУЛЬТАТОВ ОСВОЕНИЯ ПРОФЕССИОНАЛЬНОГО МОДУЛЯ (ВИДА ПРОФЕССИОНАЛЬНОЙ ДЕЯТЕЛЬНОСТИ)** | 28 |

# 1. ПАСПОРТ РАБОЧЕЙ ПРОГРАММЫ ПРОФЕССИОНАЛЬНОГО МОДУЛЯ ПМ. 02. РУЧНАЯ ДУГОВАЯ СВАРКА (НАПЛАВКА, РЕЗКА) ПЛАВЯЩИМСЯ ПОКРЫТЫМ ЭЛЕКТРОДОМ

## 1.1. Область применения рабочей программы

Рабочая программа профессионального модуля ПМ. 02. «Ручная дуговая сварка (наплавка, резка) плавящимся покрытым электродом» – является частью основной профессиональной образовательной программы в соответствии с ФГОС СПО Приказ Минобрнауки № 50 от 29 января 2016 г. по программе подготовки квалифицированных рабочих, служащих по профессии 15.01.05 Сварщик (ручной и частично механизированной сварки (наплавки) базовой подготовки в части освоения **основного вида профессиональной деятельности (ВПД)**: ручная дуговая сварка (наплавка, резка) плавящимся покрытым электродом и соответствующих **профессиональных компетенций (ПК).**

ПК 2.1. Выполнять ручную дуговую сварку различных деталей из углеродистых и конструкционных сталей во всех пространственных положениях сварного шва.

ПК 2.2. Выполнять ручную дуговую сварку различных деталей из цветных металлов и сплавов во всех пространственных положениях сварного шва.

ПК 2.3. Выполнять ручную дуговую наплавку покрытыми электродами различных деталей.

ПК 2.4. Выполнять дуговую резку различных деталей.

Выпускник, освоивший ППКРС, должен обладать **общими компетенциями(ОК),** включающими в себя способность:

ОК.1. Понимать сущность и социальную значимость будущей профессии, проявлять к ней устойчивый интерес.

ОК.2. Организовывать собственную деятельность, исходя из цели и способов ее достижения, определенных руководителем.

ОК.3. Анализировать рабочую ситуацию, осуществлять текущий и итоговый контроль, оценку и коррекцию собственной деятельности, нести ответственность за результаты своей работы.

ОК.4. Осуществлять поиск информации, необходимой для эффективного выполнения профессиональных задач.

ОК.5. Использовать информационно-коммуникационные технологии в профессиональной деятельности.

ОК.6. Работать в команде, эффективно общаться с коллегами, руководством.

Рабочая программа профессионального модуля ПМ. 02. может быть использована в дополнительном профессиональном образовании и профессиональной подготовке работников в области сварочных и газосварочных работ при наличии среднего (полного) общего образования.

## 1.2. Цели и задачи профессионального модуля – требования к результатам освоения профессионального модуля

С целью овладения указанным видом профессиональной деятельности и соответствующими профессиональными компетенциями обучающийся в ходе освоения профессионального модуля должен:

**иметь практический опыт:**

- проверки оснащенности сварочного поста ручной дуговой сварки (наплавки, резки) плавящимся покрытым электродом;
- проверки работоспособности и исправности оборудования поста ручной дуговой сварки (наплавки, резки) плавящимся покрытым электродом;
- проверки наличия заземления сварочного поста ручной дуговой сварки (наплавки, резки) плавящимся покрытым электродом;
- подготовки и проверки сварочных материалов для ручной дуговой сварки (наплавки, резки) плавящимся покрытым электродом;
- настройки оборудования ручной дуговой сварки (наплавки, резки) плавящимся покрытым электродом для выполнения сварки;
- выполнения ручной дуговой сварки (наплавки, резки) плавящимся покрытым электродом различных деталей и конструкций;
- выполнения дуговой резки;

**уметь:**

- проверять работоспособность и исправность сварочного оборудования для ручной дуговой сварки (наплавки, резки) плавящимся покрытым электродом;
- настраивать сварочное оборудование для ручной дуговой сварки (наплавки, резки) плавящимся покрытым электродом;
- выполнять сварку различных деталей и конструкций во всех пространственных положениях сварного шва;
- владеть техникой дуговой резки металла;

**знать:**

- основные типы, конструктивные элементы и размеры сварных соединений, выполняемых ручной дуговой сваркой (наплавкой, резкой) плавящимся покрытым электродом, и обозначение их на чертежах;
- основные группы и марки материалов, свариваемых ручной дуговой сваркой (наплавкой, резкой) плавящимся покрытым электродом;
- сварочные (наплавочные) материалы для ручной дуговой сварки (наплавки, резки) плавящимся покрытым электродом;
- технику и технологию ручной дуговой сварки (наплавки, резки) плавящимся покрытым электродом различных деталей и конструкций в пространственных положениях сварного шва;
- основы дуговой резки;

- причины возникновения дефектов сварных швов, способы их предупреждения и исправления при ручной дуговой сварке (наплавке, резке) плавящимся покрытым электродом.

Освоение профессионального модуля должно способствовать формированию личностных результатов:

ЛР24 Осуществлять поиск, анализ и интерпретацию информации, необходимой для выполнения задач профессиональной деятельности

ЛР26 Использовать информационные технологии в профессиональной деятельности

**Количество часов на освоение программы профессионального модуля ПМ. 02:**

всего – **1209** часов, в том числе:

максимальной учебной нагрузки обучающегося –**201** часов, включая:

обязательной аудиторной учебной нагрузки обучающегося – **134** часов;

самостоятельной работы обучающегося – **67** час,

учебной практики –**216** часов;

производственной практики – **792**часов.

## 2. РЕЗУЛЬТАТЫ ОСВОЕНИЯ ПРОФЕССИОНАЛЬНОГО МОДУЛЯ

Результатом освоения профессионального модуля ПМ. 02. "Ручная дуговая сварка (наплавка, резка) плавящимся покрытым электродом» является овладение обучающимися видом профессиональной деятельности ручная дуговая сварка (наплавка, резка) плавящимся покрытым электродом, в том числе профессиональными (ПК) и общими (ОК) компетенциями:

| Код | Наименование результата обучения |
|---|---|
| ПК 2.1 | Выполнять ручную дуговую сварку различных деталей из углеродистых и конструкционных сталей во всех пространственных положениях сварного шва. |
| ПК 2.2 | Выполнять ручную дуговую сварку различных деталей из цветных металлов и сплавов во всех пространственных положениях сварного шва. |
| ПК 2.3 | Выполнять ручную дуговую наплавку покрытыми электродами различных деталей. |
| ПК 2.4 | Выполнять дуговую резку различных деталей. |
| ОК 1 | Понимать сущность и социальную значимость будущей профессии, проявлять к ней устойчивый интерес. |
| ОК 2 | Организовывать собственную деятельность, исходя из цели и способов ее достижения, определенных руководителем. |
| ОК 3 | Анализировать рабочую ситуацию, осуществлять текущий и итоговый контроль, оценку и коррекцию собственной деятельности, нести ответственность за результаты своей работы. |
| ОК 4 | Осуществлять поиск информации, необходимой для эффективного выполнения профессиональных задач. |
| ОК 5 | Использовать информационно-коммуникационные технологии в профессиональной деятельности. |
| ОК 6 | Работать в команде, эффективно общаться с коллегами, руководством, клиентами. |
| ЛР24 | Осуществлять поиск, анализ и интерпретацию информации, необходимой для выполнения задач профессиональной деятельности |
| ЛР26 | Использовать информационные технологии в профессиональной деятельности |

## 3. СТРУКТУРА И СОДЕРЖАНИЕ ПРОФЕССИОНАЛЬНОГО МОДУЛЯ ПМ. 02. РУЧНАЯ ДУГОВАЯ СВАРКА (НАПЛАВКА, РЕЗКА) ПЛАВЯЩИМСЯ ПОКРЫТЫМ ЭЛЕКТРОДОМ

### 3.1. Тематический план профессионального модуля

| **Коды профессиональных компетенций** | **Наименования разделов профессионального модуля** | **Всего, часов** | **Объем времени, отведенный на освоение междисциплинарного курса (курсов)** | | | **Практика** | |
|---|---|---|---|---|---|---|---|
| | | | **Обязательная аудиторная учебная нагрузка обучающегося** | | **Внеаудиторная (самостоятельная) работа студента** часов | **Учебная,** часов | **Производственная,** часов |
| | | | **Всего,** часов | **в т. ч. лабораторные работы и практические занятия,** часов | | | |
| **ПК 2.1-ПК 2.4** | **МДК 02.01.** Техника и технология ручной дуговой сварки (наплавки, резки) покрытыми электродами | **201** | **134** | 34 | **67** | | |
| **ПК 2.1-ПК 2.4** | **УП.02.01.** Учебная практика | **216** | | | | 216 | |
| **ПК 2.1-ПК 2.4** | **ПП.02.01.** Производственная практика | **792** | | | | | 792 |
| | **Всего** | **1209** | **134** | **34** | **67** | **216** | **792** |

## 3.2. Содержание обучения по профессиональному модулю ПМ. 02. Ручная дуговая сварка (наплавка, резка) плавящимся покрытым электродом.

| Наименование разделов профессионального модуля (ПМ), междисциплинарных курсов (МДК) и тем | Содержание учебного материала, лабораторные работы и практические занятия, самостоятельная работа обучающихся. | | Объем часов | в т. ч. объем образовательной деятельности в форме практической подготовки | Коды компетенций и личностных результатов, формированию которых способствует элемент программы |
|---|---|---|---|---|---|
| 1 | 2 | | 3 | 4 | 5 |
| **ПМ 02. Ручная дуговая сварка (наплавка, резка) плавящимся покрытым электродом** | | | | | |
| **МДК 02.01. Техника и технология ручной дуговой сварки (наплавки, резки) покрытыми электродами** | | | **100/34/67** | **52** | |
| **Тема 1.1.** Основные типы, конструктивные элементы и размеры сварных соединений. | **Содержание** | | **13** | | ОК1-6; |
| | 1. | Введение. Цели и задачи. | 1 | 2 | ПК2.1-ПК2.4 ЛР24-26 |
| | 2. | Сущность и схема процесса ручной дуговой сварки покрытыми электродами | 1 | | |
| | 3-4 | Основные типы сварных соединений. Классификация швов сварных соединений. | 2 | | |
| | 5-6 | Конструктивные элементы сварных соединений. Основные геометрические параметры сварного шва. | 2 | | |
| | 7-8 | Назначение разделки кромок. Форма разделки деталей под сварку. | 2 | | |

| | | | | | |
|---|---|---|---|---|---|
| | 9 | Конструктивные элементы разделки кромок. | 1 | | |
| | 10-11 | Стандарты на изготовление сварных соединений. Условные изображения и обозначения швов сварных соединений. | 2 | | |
| | **Практическое занятие №1.** Определение конструктивных элементов разделки кромок. | | 2 | | |
| | **Практическое занятие № 2.** Изображение швов сварных соединений на чертежах. | | 2 | | |
| | **Самостоятельная работа** | | 6 | | |
| | 1. Выучить типы сварных соединений.<br>2. Составить классификацию швов по расположению в пространстве.<br>3. Используя сайт http://www.gost-svarka.ru по ГОСТ 5264-80 изучить конструктивные элементы и размеры сварного шва, определить геометрические параметры сварных швов.<br>4. Используя сайт http://www.gost-svarka.ru по ГОСТ 2.312-72 ЕСКД **изучить** условные изображения и обозначения швов сварных соединений. | | | | |
| **Тема 1.2** Основные группы и марки материалов, свариваемых ручной дуговой сваркой плавящимся покрытым электродом. | **Содержание** | | **8** | | |
| | 12 | Свариваемость металлов ручной дуговой сваркой плавящимся покрытым электродом. | 1 | | ОК1-6; ПК2.1-ПК2.4 ЛР24-26 |
| | 13. | Физическая и технологическая свариваемость. | 1 | | |
| | 14-15 | Металлы и сплавы, свариваемые, наплавляемые и разрезаемые ручной дуговой сваркой плавящимся покрытым электродом. | 2 | | |
| | 16-17 | Свариваемость сталей. Свариваемость цветных металлов и сплавов. | 2 | | |
| | 18. | Способы, улучшающие свариваемость металлов. | 1 | | |
| | **Практическое занятие №3.** Определение свариваемости металлов по химическому составу. | | 1 | | |
| | **Практическое занятие №4.** Определение температуры предварительного подогрева. | | 1 | | |
| | **Самостоятельная работа** | | 6 | | |
| | 1.Повторить марки сталей, чугунов, цветных металлов и сплавов.<br>2.Используя Интернет-ресурс http://www.met-trans.ru изучить классификацию сталей по свариваемости.<br>3.Изучить область применения ручной дуговой сварки плавящимся покрытым электродом. | | | | |
| **Тема 1.3.** Сварочные и наплавочные | **Содержание** | | **14** | | |
| | 19. | Сварочные материалы. | 1 | | ОК1-6; |

| | | | | | |
|---|---|---|---|---|---|
| материалы для ручной дуговой сварки (наплавки, резки) покрытыми электродами. | 20-21 | Сварочная и наплавочная проволока: назначение, химический состав, маркировка. Легирующие элементы в марках проволоки: назначение и обозначение. | 2 | | ПК2.1-ПК2.4 ЛР24-26 |
| | 22-23 | Назначение покрытия электродов. Состав покрытия электродов. | 2 | | |
| | 24-25 | Покрытые электроды для сварки и наплавки: классификация, условное обозначение. | 2 | | |
| | 26 | Технологические свойства электродов. | 1 | | |
| | **Практическое занятие №5.** Работа с ГОСТами (Интернет-ресурс http://www.gost-svarka.ru/katalog_Materialov) «Выбор марки электрода». | | 2 | | |
| | **Практическое занятие №6.** Выбор вида покрытия электрода. | | 2 | | |
| | **Практическое занятие №7.** Расшифровка условного обозначения покрытых электродов. | | 2 | | |
| | **Самостоятельная работа** | | 8 | | |
| | 1.Составить классификацию сварочной и наплавочной проволоки.<br>3.Изучить виды и назначение покрытия.<br>2. Изучить требования, предъявляемые к покрытым электродам.<br>4. Изучить классификацию покрытых электродов. | | | | |
| **Тема 1.4.** Техника и технология ручной дуговой сварки (наплавки, резки) покрытыми электродами. | **Содержание** | | **8** | | |
| | 27-28 | Сварочная дуга: определение, физическая сущность, виды, схемы. Строение дуги. | 2 | 8 | ОК1-6; ПК2.1-ПК2.4 ЛР24-26 |
| | 29-30 | Условия зажигания и устойчивость горения дуги. Статическая вольтамперная характеристика сварочной дуги. | 2 | | |
| | 31-32 | Магнитное дутье. Перенос металла через дугу. | 2 | | |
| | 33-34 | Особенности металлургических процессов при дуговой сварке. Кристаллизация металла шва. | 2 | | |
| | 35-36 | Строение сварного шва Зона термического влияния | 2 | | |
| | 37-38 | Способы улучшения структуры и свойств металла шва и ЗТВ. | 2 | | |
| | 39-40 | Параметры режима ручной дуговой сварки: понятие, основные и дополнительные, их влияние на форму и размеры шва. | 2 | | |
| | 41-42 | Манипулирование электродом: виды колебательных движений и их назначение. | 2 | | |
| | 43-44 | Техника сварки в нижнем положении. Влияние угла наклона электрода и изделия. | 2 | | |
| | 45-46 | Способы заполнения швов по длине и сечению. Многослойная | 2 | | |

| | | | | | |
|---|---|---|---|---|---|
| | | сварка. | | | |
| | 47-48 | Техника выполнения вертикальных, горизонтальных и потолочных швов. | 2 | | |
| | 49 | Сварка угловых швов. | 1 | | |
| | **Практическое занятие № 8.** Разработать способы для улучшения свойств металла шва и прилегающей зоны. | | 1 | | |
| | **Практическое занятие № 9.** Выбор параметров режима сварки в различных пространственных положениях сварного шва. | | 2 | | |
| | **Практическое занятие № 10.** Выбор вида колебательных движений. | | 1 | | |
| | **Практическое занятие № 11.** Выбор способа заполнения сварного шва. | | 1 | | |
| | **Самостоятельная работа** | | 10 | | |
| | 1.Выучить условия зажигания сварочной дуги.<br>2. Изучить вольтамперную характеристику дуги<br>3.Изучить физическую сущность магнитного дутья.<br>4. Выучить виды переноса электродного металла в сварочной дуге.<br>5. Рассмотреть структуру шва и прилегающей зоны.<br>6. Выучить основные и дополнительные параметры режима сварки.<br>7. Выучить способы заполнения многослойных швов по длине и высоте. | | | | |
| **Тема 1.5.** Ручная дуговая сварка различных деталей из углеродистых и конструкционных сталей во всех пространственных положениях сварного шва. | **Содержание** | | **16** | | |
| | 50 | Общие сведения о сталях. | 1 | 8 | ОК1-6; ПК2.1-ПК2.4 ЛР24-26 |
| | 51 | Сварка низкоуглеродистых сталей. | 1 | | |
| | 52 | Сварка среднеуглеродистых сталей. | 1 | | |
| | 53 | Сварка высокоуглеродистых сталей. | 1 | | |
| | 54 | Сварка низколегированных сталей. | 1 | | |
| | 55 | Сварка среднелегированных сталей. | 1 | | |
| | 56 | Сварка легированных теплоустойчивых сталей. | 1 | | |
| | 57 | Сварка высоколегированных сталей. | 1 | | |
| | 58 | Сварка термически упрочнённых сталей. | 1 | | |
| | 59 | Техника безопасности при сварке сталей. | 1 | | |
| | **Практическое занятие № 12.** Разработка технологии сварки углеродистых сталей. | | 2 | | |
| | **Практическое занятие № 13.** Разработка технологии сварки низко- и среднелегированных сталей. | | 2 | | |
| | **Практическое занятие № 14.** Разработка технологии сварки высоколегированных сталей. | | 2 | | |

| | | | | | |
|---|---|---|---|---|---|
| | **Самостоятельная работа** | | 10 | | |
| | 1. Изучить классификацию сталей.<br>2. Изучить особенности сварки углеродистых сталей.<br>3. Знать физические и химические свойства легированных сталей, затрудняющих сварку.<br>4. Изучить сварку тонколистовой стали.<br>5. Выучить особенности сварки высоколегированных сталей.<br>6. Изучить требования техники безопасности при дуговой сварке. | | | | |
| **Тема 1.6.** Ручная дуговая сварка чугуна покрытыми электродами. | **Содержание** | | **8** | 8 | ОК1-6;<br>ПК2.1-ПК2.4<br>ЛР24-26 |
| | 60 | Особенности сварки чугуна. | 1 | | |
| | 61 | Холодная сварка чугуна. | 1 | | |
| | 62 | Полугорячая сварка чугуна. | 1 | | |
| | 63 | Горячая сварка чугуна. | 1 | | |
| | 64 | Сварка легированных чугунов. | 1 | | |
| | 65 | Техника безопасности при сварке чугуна. | 1 | | |
| | **Практическое занятие № 15.** Разработать технологию холодной сварки чугуна. | | 1 | | |
| | **Практическое занятие № 16.** Разработать технологию горячей сварки чугуна. | | 1 | | |
| | **Самостоятельная работа** | | 6 | | |
| | 1. Изучить физико-механические свойства чугуна, затрудняющие сварку.<br>2. Изучить способы формовки сварочной ванны.<br>3. Составить инструкцию по технике безопасности при горячей сварке чугуна. | | | | |
| **Тема 1.7.** Ручная дуговая сварка различных деталей из цветных металлов и сплавов во всех пространственных положениях сварного шва. | **Содержание** | | **9** | | |
| | 66 | Сварка меди. | 1 | 6 | ОК1-6;<br>ПК2.1-ПК2.4<br>ЛР24-26 |
| | 67 | Сварка латуни. | 1 | | |
| | 68 | Сварка бронзы. | 1 | | |
| | 69 | Сварка алюминия и его сплавов. | 1 | | |
| | 70 | Сварка магниевых сплавов. | 1 | | |
| | 71 | Сварка титановых сплавов. | 1 | | |
| | 72 | Техника безопасности при сварке цветных металлов. | 1 | | |
| | **Практическое занятие № 17.**Разработать технологию сварки меди и её сплавов. | | 1 | | |
| | **Практическое занятие № 18.**Разработать технологию сварки алюминия и его сплавов. | | 1 | | |

| | | | | | |
|---|---|---|---|---|---|
| | **Самостоятельная работа** | | 3 | | |
| | 1.Изучить сварные конструкции из цветных металлов и сплавов.<br>2.Изучить свойства цветных металлов и их сплавов, ухудшающих свариваемость.<br>3.Составить инструкцию по технике безопасности при сварке цветных металлов. | | | | |
| **Тема 1.8.** Ручная дуговая наплавка покрытыми электродами различных деталей. | **Содержание** | | **13** | 8 | |
| | 73-74 | Назначение наплавки. Классификация способов наплавки. | 2 | | ОК1-6; ПК2.1-ПК2.4 ЛР24-26 |
| | 75 | Виды наплавки и область применения. | 1 | | |
| | 76 | Подготовка деталей к наплавке. | 1 | | |
| | 77 | Выбор состава наплавляемого металла. | 1 | | |
| | 78 | Технология ручной дуговой наплавки покрытыми электродами. | 1 | | |
| | 79-80 | Схемы наплавки на плоские, цилиндрические, конические, сферические и другие формы поверхности в один или несколько слоев. | 2 | | |
| | 81 | Наплавка режущего инструмента. | 1 | | |
| | 82 | Наплавка поверхностей, работающих в условиях износа | 1 | | |
| | 83 | Наплавка деталей, работающих на ударные нагрузки. | 1 | | |
| | 84 | Техника безопасности при наплавке покрытыми электродами. | 1 | | |
| | **Практическое занятие № 19.** Подготовка деталей к наплавке. | | 1 | | |
| | **Практическое занятие № 20.** Выбор покрытых электродов для наплавки. | | 1 | | |
| | **Практическое занятие № 21.** Выбор технологии наплавки для деталей различного назначения. | | 1 | | |
| | **Самостоятельная работа** | | 10 | | |
| | 1.Знать обозначение и расшифровку электродов для наплавки<br>2.Изучить назначение и типы деталей для наплавки.<br>3.Уметь выбирать состав наплавляемого металла.<br>4.Изучить технологию наплавки режущего инструмента.<br>5.Изучить дефекты наплавки, способы их предупреждения и устранения.<br>6.Составить инструкцию по технике безопасности при дуговой наплавке. | | | | |
| **Тема 1.9.** Дуговая резка различных деталей покрытыми электродами. | **Содержание** | | **10** | | |
| | 85 | Сущность дуговой и кислородно-дуговой резки, область применения. | 1 | 8 | ОК1-6; ПК2.1-ПК2.4 ЛР24-26 |
| | 86 | Резка плавящимся покрытым электродом. | 1 | | |
| | 87 | Кислородно-дуговая резка плавящимся покрытым электродом. | 1 | | |
| | 88 | Аппаратура для кислородно-дуговой резки. | 1 | | |

| | | | | | |
|---|---|---|---|---|---|
| | 89-90 | Техника и технология резки углеродистых и легированных сталей, чугуна. | 2 | | |
| | 91-92 | Техника и технология резки цветных металлов и сплавов. | 2 | | |
| | 93 | Техника безопасности при дуговой резке. | 1 | | |
| | **Практическое занятие № 22.** Разработка технологии дуговой резки сталей покрытым электродом. | | 1 | | |
| | **Практическое занятие № 23.** Разработка технологии дуговой резки цветных металлов покрытым электродом. | | 1 | | |
| | **Практическое занятие № 24.** Разработка технологии кислородно-дуговой резки металлов. | | 1 | | |
| | **Самостоятельная работа** | | 4 | | |
| | 1.Определить преимущества и недостатки дуговой резки плавящимся покрытым электродом.<br>2.Изучить физико-химические процессы при кислородно-дуговой резке.<br>3. Изучить оборудование для кислородно-дуговой резки.<br>4. Разработать инструкцию по технике безопасности при кислородно-дуговой резке. | | | | |
| **Тема 1.10.** Причины возникновения дефектов сварных швов, способы их предупреждения и исправления при ручной дуговой сварке (наплавке, резке) плавящимся покрытым электродом. | **Содержание** | | 5 | | |
| | 94 | Технические требования, предъявляемые к качеству сварных соединений | 1 | 2 | ОК1-6; ПК2.1-ПК2.4 ЛР24-26 |
| | 95-96 | Дефекты сварных швов при ручной дуговой сварке (наплавке, резке) плавящимся покрытым электродом. | 2 | | |
| | 97 | Способы исправления дефектов сварных швов. | 1 | | |
| | **Практическое занятие № 25.** Определение вида дефекта, выявление причин возникновения, определение методов его предупреждения. | | 1 | | |
| | 98 | Устранение дефектов сварных швов. | 1 | | |
| | **Дифференцированный зачет** | | 2 | | |
| | **Самостоятельная работа** | | 4 | | |
| | 1.Разработать классификацию дефектов сварных швов.<br>2.Изучить влияние дефектов сварных швов на качество сварного соединения.<br>3.Классифицировать дефекты по степени опасности.<br>4.Ознакомиться со способами предупреждения и исправления дефектов. | | | | |
| | | | | | |

## 4. УСЛОВИЯ РЕАЛИЗАЦИ ПРОФЕССИОНАЛЬНОГО МОДУЛЯ

### 4.1. Материально-техническое обеспечение

Для реализации программы модуля имеется наличие учебного кабинета
«Теоретических основ сварки и резки металлов»;
мастерских «Слесарная», «Сварочная»;
лаборатории «Материаловедение».

***Оборудование учебного кабинета и рабочих мест кабинета «Теоретических основ сварки и резки металлов»:***

- рабочие места по количеству обучающихся;
- рабочее место преподавателя;
- наборы стендов по оборудованию, технике и технологии электросварочных работ, по оборудованию, технике и технологии газосварочных работ, и плакатов;
- макет :разрез ацетиленового генератора АСП-1,25;
  макет газовой инжекторной горелки,

Технические средства обучения:

- персональный компьютер;
- мультимедийный проектор;
- экран;
- носители информации.

***Оборудование мастерских и рабочих мест в мастерских.***

Слесарной:

- рабочие места по количеству обучающихся;
- верстак слесарный 76И-01 с тисками-25шт.,
- станок заточной-2шт.,
-набор слесарных и измерительных инструментов;
- приспособления для правки и рихтовки;
- средства индивидуальной и коллективной защиты;
- инструмент - 0.847667(для ручной и механизированной обработки металла);
- набор плакатов;
- техническая документация на различные виды обработки металла;
- журнал инструктажа по безопасным условиям труда при выполнении слесарных работ.

Сварочной для сварки металлов:

- стенды, плакаты,
- источники питания сварочной дуги: трансформаторы ТДМ – 401, выпрямители ВД-400,
- тоководы, электрододержатели, ключи, приспособления,
- генераторы АСП – 10,
- баллоны кислородные,
- рукава, горелки, резаки, редукторы,
- плита разметочная,
- машина отрезная,
- спецодежда, средства защиты (очки, маски, обувь, рукавицы.)

***Оборудование лаборатории и рабочих мест лаборатории.***

Лаборатория контрольно-измерительная:

- наборы контрольно-измерительного инструмента для
- проверки разделки кромок;
- наборы контрольно-измерительного инструмента для
- проверки точности сборки;
- приборы для определения твердости металлов;
- контрольно-измерительный инструмент и шаблоны;
- слесарный инструмент электросварщика;
- плакаты;

– средства коллективной и индивидуальной защиты.

**4.2. Информационное обеспечение обучения**
**Перечень учебных изданий, дополнительной литературы. Интернет-ресурсов.**
**Основные источники:**

1. Овчинников В.В. Ручная дуговая сварка (наплавка, резка) плавящимся покрытым электродом - Издательский центр «Академия», 2019.

2. Овчинников В.В. Технология ручной дуговой и плазменной сварки и резки металлов. Издательский центр «Академия», 2016.

3. Овчинников В.В. – Подготовительно-сварочные работы. Издательский центр «Академия», 2017.

4. Маслов Б.Г., Выборнов А.П. Производство сварных конструкций. - Издательский центр «Академия», 2017

5. Овчинников В.В. Контроль качества сварных соединений. - Издательский центр «Академия», 2017.

6. Овчинников В.В. Контроль качества сварных соединений. Практикум, - Издательский центр «Академия», 2017.

7. Маслов В.И.. Сварочные работы – Издательский центр «Академия», 2016.

**Дополнительная литература:**

1. Малаховский В.А. Руководство для обучения газосварщика и газорезчика: Практическое пособие. – М.: Высш. шк., 1990.
2. Николаев А.А., Герасименко А.И. ЭЛЕКТРОГАЗОСВАРЩИК: Учебное пособие для профессионально-технических училищ. – Ростов н/Д:
3. издательство «Феникс», 2002.
4. Охрана труда при производстве сварочных работ: Учебное пособие для нач. проф. Образования/ О.Н.Куликов, Е.И. Ролин. – М.: издательский центр «Академия», 2004.
5. Стеклов О.И. Основы сварочного производства М: Высшая школа 1996 г.
6. В.М.Рыбаков Дуговая и газовая сварка М:Высшая школа 1981 г.

**Интернет-ресурсы:**

1. Дополнительный материал о Сварке.- http://sergeeva-i.narod.ru
2. Контроль качества сварных швов. - http://www.shtorm-its.ru/defektyi-i-kontrol-kachestva-svarnyih-soedineniy
3. Сайт студента. - http://www.studfiles.ru/preview
4. Сайт сварщиков. - http://www.autowelding.ru
5. Вся информация о сварке.- http://www.svarkainfo.ru/rus/lib/quolity/defectelimination
6. Учебник по газоэлектросварке - .http://electrogazosvarka.ru/
7. Информационный сайт сварщиков. - www.svarka-reska.ru
8. Информационный сайт сварщиков. - www.svarka.net
9. Информационный сайт сварщиков. - www·prosvarky.ru
10. Сайт сварщиков - websvarka.ru
11. ГОСТы - http://www.gost-svarka.ru
12. Контрольно-измерительный инструмент сварщика.- http://politexno.ru/koninstr.html
13. Типичные дефекты при разметке. http://dlja-mashinostroitelja.info/2011/02/tipichnye_defekty_pri_vypolnenii_razmetki_prichiny_ih_poyavleniya_i_sposoby_preduprejdeniya/
14. Классификация сварных конструкций. - http://www.e-ope.ee
15. Параметры разделки кромок. - ГОСТ 11534-75

## 5. КОНТРОЛЬ И ОЦЕНКА РЕЗУЛЬТАТОВ ОСВОЕНИЯ ПРОФЕССИОНАЛЬНОГО МОДУЛЯ ПМ. 02.

**Профессиональные компетенции**

| **Результаты (освоенные профессиональные компетенции)** | **Основные показатели оценки результата** | **Формы и методы контроля и оценки** |
|---|---|---|
| ПК 2.1. Выполнять ручную дуговую сварку различных деталей из углеродистых и конструкционных сталей во всех пространственных положениях сварного шва. | Организация рабочего места.<br>Соблюдение требований ТБ.<br>Подбор инструмента и Оборудования.<br>Подбор режимов сварки.<br>Подбор сварочных материалов.<br>Сварка металла. | Наблюдение и оценка выполнения практических работ.<br>Тестирование.<br>Контроль выполнения самостоятельной работы.<br>Дифференцированный зачет<br>Квалификационный экзамен по модулю |
| ПК 2.2. Выполнять ручную дуговую сварку различных деталей из цветных металлов и сплавов во всех пространственных положениях сварного шва. | Организация рабочего места. Соблюдение требований безопасности труда<br>Подбор инструмента и оборудования<br>Подбор режимов сварки .<br>Подбор сварочных Материалов.<br>Сварка металла. | |
| ПК 2.3. Выполнять ручную дуговую наплавку покрытыми электродами различных деталей. | Организация рабочего места. Соблюдение требований безопасности труда. Подбор инструмента и оборудования Подбор режимов сварки.<br>Подбор сварочных материалов<br>Сварка металла | |
| ПК 2.4. Выполнять дуговую резку различных деталей. | Организация рабочего места. Соблюдение требований безопасности труда. Подбор инструмента и оборудования<br>Подбор режимов резки. Резка металла. | |

Формы и методы контроля и оценки результатов обучения позволяют проверять у обучающихся не только формирование профессиональных компетенций, но и развитие общих компетенций и обеспечивающих их умений.

**Общие компетенции**

| **Результаты**<br><br>**(освоенные общие компетенции)** | **Основные показатели оценки результата** | **Формы и методы контроля и оценки** |
|---|---|---|
| ОК.1. Понимать сущность и социальную значимость будущей профессии, проявлять к ней устойчивый интерес. | – демонстрация интереса к будущей профессии<br><br>- точно и в срок выполняет задания для самостоятельной работы, домашние задания, задания при аудиторной форме обучения;<br><br>– демонстрирует понимание значимости профессии для здоровья клиентов через соблюдение требований по безопасности в процессе выполнения практических работ, выполнения заданий по практике. | Интерпретация результатов наблюдений за деятельностью обучающегося в процессе освоения образовательной программы<br><br>Занятия в спортивных секциях. наблюдение за выполнением конкурсных работ, участием во внеучебной деятельности. |
| ОК.2. Организовывать собственную деятельность, исходя из цели и способов ее достижения, определенных руководителем. | – выбор и применение методов и способов решения профессиональных задач;<br>– оценка эффективности и качества выполнения;<br>- демонстрирует правильную последовательность выполнения действий во время выполнения практических работ, заданий во время учебной, производственной практики;<br>– составляет план практической работы, выполнения действий на практике | |
| ОК.3. Анализировать рабочую ситуацию, осуществлять текущий и итоговый контроль, оценку и коррекцию собственной деятельности, нести ответственность за результаты своей работы. | – выбор и применение методов и способов решения профессиональных задач;<br>- оценка эффективности и качества выполнения работ; | |
| ОК.4. Осуществлять поиск информации, необходимой для эффективного выполнения профессиональных задач. | – эффективный поиск необходимой информации;<br>– использование различных источников, включая электронные | |
| ОК.5. Использовать информационно-коммуникационные технологии в профессиональной деятельности. | - поиск необходимой информации в интернете. | |
| ОК.6. Работать в команде, эффективно общаться с коллегами, руководством, клиентами. | – взаимодействие с обучающимися, преподавателями и мастерами в ходе обучения | |

| | | |
|---|---|---|
| ОК . 7. Исполнять воинскую обязанность, в том числе с применением полученных профессиональных знаний (для юношей). В соответствии с Федеральным законом от 28.03.1998 N 53-ФЗ "О воинской обязанности и военной службе". | Уровень физической подготовки.<br>Стремление к здоровому образу жизни.<br>Активная гражданская позиция будущего военнослужащего. | |

Приложение №___
к ООП по профессии
15.01.05 Сварщик (ручной и частично механизированной сварки (наплавки)

Министерство образования Московской области
*Государственное бюджетное профессиональное образовательное учреждение*
*Московской области «Серпуховский колледж»*

УТВЕРЖДЕНО
Директором
ГБПОУ МО «Серпуховский колледж
_____Т.В. Федоровой
№ _____ от _____

# РАБОЧАЯ ПРОГРАММА
# ПРОФЕССИОНАЛЬНОГО МОДУЛЯ
# ПМ.04 ЧАСТИЧНО МЕХАНИЗИРОВАННАЯ СВАРКА (НАПЛАВКА) ПЛАВЛЕНИЕМ

г. Серпухов, 2021 г.

РАССМОТРЕНО
На заседание ПЦК.
Протокол №11
«11» 06 2021 г.
_____ /Юматова Н.Е. /

СОГЛАСОВАНО
Зам директором по УР
«__11__» __06___ 2021_ г.
_____/Байбакова Н.В./

Программа профессионального модуля ПМ.04 Частично механизированная сварка (наплавка) плавлением в соответствии с требованиями федерального государственного образовательного стандарта среднего профессионального образования по специальности 15.01.05 Сварщик ручной и частично механизированной сварки (наплавки), утверждённого приказом Министерства образования и науки Российской Федерации от 29 января 2016 года № _50 (с изменениями на 17 декабря 2020 года), примерной основной образовательной программы по профессии 15.01.05 Сварщик ручной и частично механизированной сварки (наплавки) (рег.№ 15.01.05-170919 дата включения в реестр _19.09.2017_)

Организация-разработчик: ГБПОУ МО «Серпуховский колледж»

Разработчик: Юматова Наталья Евгеньевна, преподаватель ГБПОУ МО «Серпуховский колледж»

**СОДЕРЖАНИЕ**

стр.

**1. ПАСПОРТ ПРОГРАММЫ ПРОФЕССИОНАЛЬНОГО МОДУЛЯ** 4

**2. РЕЗУЛЬТАТЫ ОСВОЕНИЯ ПРОФЕССИОНАЛЬНОГО МОДУЛЯ** 6

**3. СТРУКТУРА И СОДЕРЖАНИЕ ПРОФЕССИОНАЛЬНОГО МОДУЛЯ** 7

**4. УСЛОВИЯ РЕАЛИЗАЦИИ ПРОФЕССИОНАЛЬНОГО МОДУЛЯ** 13

**5. КОНТРОЛЬ И ОЦЕНКА РЕЗУЛЬТАТОВ ОСВОЕНИЯ ПРОФЕССИОНАЛЬНОГО МОДУЛЯ (ВИДА ПРОФЕССИОНАЛЬНОЙ ДЕЯТЕЛЬНОСТИ)** 16

## 1. ПАСПОРТ ПРОГРАММЫ ПРОФЕССИОНАЛЬНОГО МОДУЛЯ ПМ.04 Частично механизированная сварка (наплавка) плавлением

### 1.1. Область применения программы

Программа профессионального модуля – является частью программы подготовки квалифицированных рабочих, служащих (ППКРС) в соответствии с ФГОС по профессиям СПО **15.01.05 Сварщик (ручной и частично механизированной сварки (наплавки))** базовой подготовки в части освоения основного вида профессиональной деятельности (ВПД): **Частично механизированная сварка (наплавка) плавлением** и соответствующих профессиональных компетенций (ПК):

ПК1. Выполнять частично механизированную сварку плавлением различных деталей из углеродистых и конструкционных сталей во всех пространственных положениях сварного шва.

ПК2. Выполнять частично механизированную сварку плавлением различных деталей и конструкций из цветных металлов и сплавов во всех пространственных положениях сварного шва.

ПК3. Выполнять частично механизированную наплавку различных деталей.

### 1.2. Цели и задачи профессионального модуля – требования к результатам освоения профессионального модуля

С целью овладения указанным видом профессиональной деятельности и соответствующими профессиональными компетенциями обучающийся в ходе освоения профессионального модуля должен:

**иметь практический опыт:**

- проверки оснащенности сварочного поста частично механизированной сварки (наплавки) плавлением;
- проверки работоспособности и исправности оборудования поста частично механизированной сварки (наплавки) плавлением;
- проверки наличия заземления сварочного поста частично механизированной сварки (наплавки) плавлением;
- подготовки и проверки сварочных материалов для частично механизированной сварки (наплавки);
- настройки оборудования для частично механизированной сварки (наплавки) плавлением для выполнения сварки;
- выполнения частично механизированной сваркой (наплавкой) плавлением различных деталей и конструкций во всех пространственных положениях сварного шва;

**уметь:**

- проверять работоспособность и исправность оборудования для частично механизированной сварки (наплавки) плавлением;
- настраивать сварочное оборудование для частично механизированной сварки (наплавки) плавлением;
- выполнять частично механизированную сварку (наплавку) плавлением простых деталей неответственных конструкций в нижнем, вертикальном и горизонтальном пространственном положении сварного шва.

**знать:**

- основные группы и марки материалов, свариваемых частично механизированной сваркой (наплавкой) плавлением;
- сварочные (наплавочные) материалы для частично механизированной сварки (наплавки) плавлением;
- устройство сварочного и вспомогательного оборудования для частично механизированной сварки (наплавки) плавлением, назначение и условия работы контрольно-измерительных приборов, правила их эксплуатации и область применения;
- технику и технологию частично механизированной сварки (наплавки) плавлением для сварки различных деталей и конструкций во всех пространственных положениях сварного шва;
- порядок проведения работ по предварительному, сопутствующему (межслойному) подогреву металла;
- причины возникновения и меры предупреждения внутренних напряжений и деформаций в свариваемых (наплавляемых) изделиях;
- причины возникновения дефектов сварных швов, способы их предупреждения и исправления.

Освоение профессионального модуля должно способствовать формированию личностных результатов:

ЛР24 Осуществлять поиск, анализ и интерпретацию информации, необходимой для выполнения задач профессиональной деятельности

ЛР26 Использовать информационные технологии в профессиональной деятельности

**1.3. Рекомендуемое количество часов на освоение программы профессионального модуля:**

***всего*** – ***402*** часа, в том числе:
максимальной учебной нагрузки обучающегося – ***150*** часов, включая:
обязательной аудиторной учебной нагрузки обучающегося – ***100*** часов;
самостоятельной работы обучающегося – ***50*** часов;
учебной практики ***72*** часа и производственной практики – ***180*** часов.

## 2. РЕЗУЛЬТАТЫ ОСВОЕНИЯ ПРОФЕССИОНАЛЬНОГО МОДУЛЯ

Результатом освоения профессионального модуля является овладение обучающимися видом профессиональной деятельности **ПМ04 Частично механизированная сварка (наплавка) плавлением**, в том числе профессиональными (ПК) и общими (ОК) компетенциями, и (ЛР) личностными результатами:

| Код | Наименование результата обучения |
|---|---|
| ПК 4.1 | Выполнение частично механизированной сварки плавлением различных деталей из углеродистых и конструкционных сталей во всех пространственных положениях сварного шва. |
| ПК 4.2 | Выполнение частично механизированной сварки плавлением различных деталей и конструкций из цветных металлов и сплавов во всех пространственных положениях сварного шва. |
| ПК 4.3 | Выполнение частично механизированной наплавки различных деталей. |
| ОК 1. | Понимать сущность и социальную значимость своей будущей профессии, проявлять к ней устойчивый интерес. |
| ОК 2. | Организовывать собственную деятельность, исходя из цели и способов ее достижения, определенных руководителем |
| ОК 3. | Анализировать рабочую ситуацию, осуществлять текущий и итоговый контроль, оценку и коррекцию собственной деятельности, нести ответственность за результаты своей работы. |
| ОК 4. | Осуществлять поиск информации, необходимой для эффективного выполнения профессиональных задач |
| ОК.5 | Использовать информационно-коммуникационные технологии в профессиональной деятельности |
| ОК 6. | Работать в команде, эффективно общаться с коллегами, руководством, клиентами |
| ЛР24 | Осуществлять поиск, анализ и интерпретацию информации, необходимой для выполнения задач профессиональной деятельности |
| ЛР26 | Использовать информационные технологии в профессиональной деятельности |

## 3. СТРУКТУРА И СОДЕРЖАНИЕ ПРОФЕССИОНАЛЬНОГО МОДУЛЯ.
## ПМ 04. Частично механизированная сварка (наплавка) плавлением

### 3.1. Тематический план профессионального модуля

| Коды профес-сио-нальных компе-тенций | Наименования разделов профессионального модуля | Всего часов | Объем времени, отведенный на освоение междисциплинарного курса (курсов) | | | Практика | |
|---|---|---|---|---|---|---|---|
| | | | Обязательная аудиторная учебная нагрузка обучающегося | | Самостоятель-ная работа обучающегося, часов | Учебная, часов | Производ ственная, часов |
| | | | Всего, часов | в т.ч. практические занятия, часов | | | |
| 1 | 2 | 3 | 4 | 5 | 1 | 2 | 3 |
| ПК 4.1 | **Раздел 1.** Выполнение частично механизированной сварки плавлением различных деталей из углеродистых и конструкционных сталей во всех пространственных положениях сварного шва. | 69 | 49 | 12 | 20 | | |
| ПК 4.2 | **Раздел 2.** Выполнение частично механизированной сварки плавлением различных деталей и конструкций из цветных металлов и сплавов во всех пространственных положениях сварного шва. | 22 | 17 | 4 | 5 | | |
| ПК 4.3 | **Раздел 3.** Выполнение частично механизированной наплавки различных деталей. | 59 | 34 | 14 | 25 | | |
| | **Производственная практика,** часов | 180 | | | | | 180 |
| | **Всего:** | 330 | 100 | 30 | 50 | 72 | 180 |

## 3.2. Содержание обучения по профессиональному модулю ПМ 04.

| Наименование разделов профессионального модуля (ПМ), междисциплинарных курсов (МДК) и тем | Содержание учебного материала, практические занятия, самостоятельная работа обучающихся | | Объем часов | в т. ч. объем образовательной деятельности в форме практической подготовки | Коды компетенций и личностных результатов, формированию которых способствует элемент программы |
|---|---|---|---|---|---|
| **1** | **2** | | **3** | | |
| **Раздел 1. Выполнение частично механизированной сварки плавлением различных деталей из углеродистых и конструкционных сталей во всех пространственных положениях сварного шва.** | | | | | |
| **МДК.04.01. Техника и технология частично механизированной сварки (наплавки) плавлением в защитном газе** | | | **100** | **40** | |
| **Тема 1.1.** Оборудование для частично механизированной сварки (наплавки) плавлением в защитном газе. | **Содержание** | | **17** | | **ОК1-6, ПК 4.1, ЛР24-26** |
| | 1. | Введение. Общие сведения о частично механизированной сварке. | 3 | | |
| | 2. | Материалы, свариваемые частично механизированной сваркой плавлением в среде защитных газов. | 2 | | |
| | 3. | Сварочные материалы для частично механизированной сварки плавлением. | 2 | | |
| | 4. | Назначение и область применения оборудования для | 2 | | |

| | | | | | |
|---|---|---|---|---|---|
| | | частично механизированной сварки. | | | |
| | 5. | Вспомогательное оборудование для частично механизированной сварки. | 2 | | |
| | 6. | Устройство сварочного оборудования для частично механизированной сварки плавлением в среде защитного газа. | 2 | | |
| | 7. | Условия работы контрольно-измерительных приборов. | 2 | 2 | |
| | 8. | Обслуживание оборудования для частично механизированной сварки. | 2 | 2 | |
| | **Практические занятия** | | **8** | | |
| | 1. | Выбор сварочных материалов. | 2 | | |
| | 2. | Изучение оборудования для частично механизированной сварки. | 2 | | |
| | 3. | Изучение контрольно-измерительных приборов. | 2 | | |
| | 4. | Техника безопасности при обращении с баллонами для защитных газов. | 2 | 2 | |
| **Тема 1.2.** Техника частично механизированной сварки стали плавлением в защитном газе. | **Содержание** | | **18** | | **ОК1-6,**<br><br>**ПК 4.1,**<br>**ЛР24-26** |
| | 1. | Режимы частично механизированной сварки плавлением в защитных газах. | 2 | | |
| | 2. | Техника частично механизированной сварки плавлением в защитных газах. | 3 | 2 | |
| | 3. | Техника частично механизированной сварки в нижнем положении сварного шва. | 3 | 2 | |
| | 4. | Техника частично механизированной сварки в вертикальном положении сварного шва. | 2 | 2 | |
| | 5. | Техника частично механизированной сварки горизонтальных швов на вертикальной поверхности. | 2 | 2 | |
| | 6. | Технология частично механизированной сварки плавлением различных деталей и конструкций. | 2 | 2 | |
| | 7. | Предварительный и сопутствующий подогрев металла. | 2 | 2 | |
| | 8. | Напряжения и деформации в свариваемых изделиях. | 2 | | |
| | 9. | Причины возникновения, способы предупреждения и исправления дефектов. | 2 | 2 | |
| | **Практические занятия** | | **4** | | |

| | | | | | |
|---|---|---|---|---|---|
| | 5. | Выбор режимов сварки в защитных газах. | 2 | | |
| | 6. | Составление алгоритма процесса механизированной сварки углеродистых сталей в защитных газах. | 2 | | |
| **Самостоятельная работа при изучении раздела 1**<br>1. Систематическая проработка конспектов занятий, учебной и специальной технической литературы (по вопросам к параграфам, главам учебных пособий, составленным преподавателем).<br>2. Подготовка к практическим занятиям с использованием методических рекомендаций преподавателя, оформление отчета и подготовка к защите.<br>3. Выполнение тестовых заданий, составленных и предложенных, преподавателем.<br>4. Подготовка к сообщению или беседе на занятии по темам внеаудиторной самостоятельной работы.<br>5. Подготовка конспектов по темам занятий. | | | **22** | | |
| **Тематика внеаудиторной самостоятельной работы**<br>1. Механизированная сварка в защитном газе.<br>2. Техника механизированной сварки в защитном газе.<br>3. Предварительный и сопутствующий подогрев металла.<br>4. Дефекты сварки.<br>5. Механизированная сварка в различных пространственных положениях.<br>6. Особенности механизированной сварки в защитных газах различных конструкций. | | | | | |
| **Раздел 2. Выполнение частично механизированной сварки плавлением различных деталей и конструкций из цветных металлов и сплавов во всех пространственных положениях сварного шва.** | | | | | |
| **МДК.04.01. Техника и технология частично механизированной сварки (наплавки) плавлением в защитном газе** | | | | | |
| **Тема 2. 1.** Техника частично механизированной сварки цветных металлов плавлением в защитном газе. | **Содержание** | | **13** | | |
| | 1. | Цветные металлы и сплавы для частично механизированной сварки плавлением в защитных газах. | 2 | 2 | **ОК1-6,** |
| | 2. | Оборудование для частично механизированной сварки | 2 | | **ПК 4.2,** |

| | | | | | |
|---|---|---|---|---|---|
| | | цветных металлов. | | | **ЛР24-26** |
| | 3. | Частично механизированная сварка цветных металлов: трудности сварки, технологические особенности. | 2 | 2 | |
| | 4. | Техника частично механизированной сварки цветных металлов. | 2 | 2 | |
| | 5. | Технология частично механизированной сварки цветных металлов и сплавов. | 2 | 2 | |
| | 6. | Причины возникновения, способы предупреждения и исправления дефектов. | 3 | 2 | |
| | **Практические занятия** | | **4** | | |
| | 7. | Выбор режимов сварки цветных металлов в защитных газах. | 2 | | |
| | 8. | Технология сварки меди и его сплавов в защитных газах. | 2 | | |
| **Самостоятельная работа при изучении раздела 2.**<br>1. Систематическая проработка конспектов занятий, учебной и специальной технической литературы (по вопросам к параграфам, главам учебных пособий, составленным преподавателем).<br>2. Подготовка к практическим занятиям с использованием методических рекомендаций преподавателя, оформление отчета и подготовка к защите.<br>3. Выполнение тестовых заданий, составленных и предложенных, преподавателем.<br>4. Подготовка к сообщению или беседе на занятии по темам внеаудиторной самостоятельной работы.<br>5. Подготовка конспектов по темам занятий. | | | **5** | | |
| **Тематика внеаудиторной самостоятельной работы**<br>1. Цветные металлы и сплавы.<br>2. Механизированная сварка в защитном газе цветных металлов: особенности, трудности.<br>3. Трудности сварки, технологические особенности.<br>4. Дефекты механизированной сварки металла. | | | | | |
| **Раздел 3. Выполнение частично механизированной наплавки различных деталей.** | | | | | |
| **МДК.04.01. Техника и технология частично механизированной сварки** | | | | | |

| | | | | | |
|---|---|---|---|---|---|
| **(наплавки) плавлением в защитном газе** | | | | | |
| **Тема 3.1.** Техника частично механизированной наплавки. | **Содержание** | | **18** | | |
| | 1. | Область применения частично механизированной наплавки. | 2 | | **ОК1-6, ПК 4.3, ЛР24-26** |
| | 2. | Характеристика наплавочных материалов. | 2 | | |
| | 3. | Оборудование для частично механизированной наплавки. | 2 | | |
| | 4. | Технология частично механизированной наплавки. | 2 | 2 | |
| | 5. | Режимы наплавки. | 2 | | |
| | 6. | Техника частично механизированной наплавки деталей. | 2 | 2 | |
| | 7. | Напряжения и деформации в свариваемых изделиях. | 2 | | |
| | 8. | Дефекты наплавки, способы их предупреждения и устранения. | 2 | 2 | |
| | 9. | Техника безопасности и обслуживание рабочего места сварщика. | 2 | 2 | |
| | **Практические занятия** | | **14** | | |
| | 10. | Изучение характеристики видов наплавки. | 2 | | |
| | 11. | Выбор наплавочных материалов для наплавки различных поверхностей деталей. | 2 | 2 | |
| | 12. | Обоснование выбора способа наплавки твёрдыми сплавами. | 2 | | |
| | 13. | Выбор режима наплавки. | 2 | | |
| | 14. | Разработка схемы технологического процесса наплавки изношенных простых инструментов. | 2 | | |
| | 15. | Изучение дефектов наплавки. | 2 | | |
| | 16. | Разработка схемы технологического процесса наплавки для устранения раковин и трещин в деталях. | 2 | | |
| | 17. | **Дифференцированный зачет** | **2** | | |
| **Самостоятельная работа при изучении раздела 3.**<br>1. Систематическая проработка конспектов занятий, учебной и специальной технической литературы (по вопросам к параграфам, главам учебных пособий, составленным преподавателем). | | | **28** | | |

| | | | |
|---|---|---|---|
| 2. Подготовка к практическим занятиям с использованием методических рекомендаций преподавателя, оформление отчета и подготовка к защите.<br>3. Выполнение тестовых заданий, составленных и предложенных, преподавателем.<br>4. Подготовка к сообщению или беседе на занятии по темам внеаудиторной самостоятельной работы.<br>5. Подготовка конспектов по темам занятий.<br>6. Подготовка к промежуточной аттестации (экзамену) с использованием конспектов занятий, учебной и специальной технической литературы (по вопросам к параграфам, главам учебных пособий, составленным преподавателем). | | | |
| **Тематика внеаудиторной самостоятельной работы**<br>1. Применение механизированной наплавки в защитном газе.<br>2. Наплавочные материалы.<br>3. Особенности механизированной наплавки.<br>4. Дефекты наплавки и способы их устранения. | | | |
| **Учебная практика** | **72** | | |
| **Виды работ:** | | | **ОК1-6,<br>ПК 4.1, 4.2, 4.3<br>ЛР24-26** |
| Организация рабочего места сварщика, подключение коммуникационной аппаратуры. ТБ при выполнении сварочных работ. | 6 | | |
| Наплавка валика на пластину в НПШ углом назад и наклоном положении. | 6 | | |
| Наплавка валика на пластину в наклонном положении углом вперед и углом назад. | 6 | | |
| Наплавка на вертикальную пластину вертикального валика движением горелки снизу вверх, сверху вниз. | 12 | | |
| Наплавка на вертикальную пластину горизонтальных валиков. | 6 | | |
| MIG\MAG сварка пластин встык без скоса кромок в НПШ и ВПШ. | 6 | | |
| MIG\MAG сварка угловых, тавровых соединений в НПШ и ВПШ. | 6 | | |
| Заварка отверстий прожогов, приварка заплат в НПШ с помощью MIG\MAG сварки | 6 | | |
| MIG\MAG сварка труб различного диаметра при горизонтальной оси трубы | 6 | | |
| MIG\MAG сварка алюминиевых сплавов | 6 | | |
| **Дифференцированный зачет** | **6** | | |
| **Производственная практика** | **180** | | |
| **Виды работ:** | | | |
| Т\Б при выполнении сварочных работ на полуавтоматах. Подготовка рабочего места сварщика. Подготовка оборудования к работе. | 6 | | |
| Полуавтоматическая сварка деталей и узлов из углеродистых и конструкционных сталей | 72 | | |

| | | | |
|---|---|---|---|
| омедненной проволокой | | | |
| Полуавтоматическая сварка элементов трубопроводов в поворотном и неповоротном положении | 24 | | |
| Полуавтоматическая сварка конструкций из углеродистых и конструкционных сталей порошковой проволокой | 36 | | |
| Подготовка металла к механизированной наплавке | 6 | | |
| Механизированная наплавка алюминиевых сплавов | 12 | | |
| Наплавка твердосплавленных пластин ТК и ВК на токарные резцы. | 6 | | |
| Наплавка инструментов различной сложности | 6 | | |
| Наплавка шеек коленчатых валов | 6 | | |
| **Дифференцированный зачет.** | **6** | | |
| | | | |

# 4. УСЛОВИЯ РЕАЛИЗАЦИИ ПРОФЕССИОНАЛЬНОГО МОДУЛЯ

## 4.1. Требования к минимальному материально-техническому обеспечению

Реализация профессионального модуля предполагает наличие:

**Кабинеты**:

- теоретических основ сварки и резки металлов.

**Лаборатории:**

- испытания материалов и контроля качества сварных соединений.

**Мастерские:**

- слесарная;
- сварочная для сварки металлов.

**Полигоны:**

- сварочный.

**Залы:**

- библиотека, читальный зал с выходом в сеть Интернет;
- актовый зал.

**Перечень минимально необходимого набора инструментов:**

- защитные очки для сварки;
- защитные очки для шлифовки;
- сварочная маска;
- защитные ботинки;
- средства защиты органов слуха;
- ручная шлифовальная машинка (болгарка) с защитным кожухом;
- металлическая щетка для шлифовальной машинки, подходящая ей по размеру;
- огнестойкая одежда;
- молоток для отделения шлака;
- зубило;
- разметчик;
- напильники;
- металлические щетки;
- молоток;
- универсальный шаблон сварщика;
- стальная линейка с метрической разметкой;
- прямоугольник;
- струбцины и приспособления для сборки под сварку;
- оборудование для ручной дуговой сварки плавящимся покрытым электродом, частично механизированной сварки плавлением.

## 4.2. Информационное обеспечение обучения

## Перечень рекомендуемых учебных изданий, Интернет-ресурсов, дополнительной литературы

**1.Основные источники:**


- Лялякин В.П., Слинко Д.Б. Частично механизированная сварка (наплавка) плавлением - Издательский центр «Академия», 2018
- Маслов Б.Г., Выборнов А.П. Производство сварных конструкций.: Издательский центр «Академия», 2017
- Овчинников В.В. Контроль качества сварных соединений.: Издательский центр «Академия», 2017.
- Овчинников В.В. – Подготовительно-сварочные работы. Издательский центр «Академия», 2017.
- Маслов В.И.. Сварочные работы – Издательский центр «Академия», 2016.


**2. Дополнительные источники:**


- Чернышов Г.Г.Технология изготовления сварных конструкций. - М.: Издательский центр «Академия», 2009.
- Чернышов Г.Г. Технология сварки плавлением и термической резки. - М.: Издательский центр «Академия», 2011.
- Заплатин В.Н. Основы материаловедения (металлообработка): - М.: Издательский центр «Академия», 2010.
- Юхин Н.А. Газосварщик: - М.: Издательский центр «Академия», 2007.
- Овчинников В.В. Электросварщик ручной сварки (сварка покрытыми электродами). - М.: Издательский центр «Академия», 2007.
- Овчинников В.В. Газосварщик. - М.: Издательский центр «Академия», 2007.
- Чернышов Г.Г. Справочник электрогазосварщика и газорезчика. - М.: Издательский центр «Академия», 2007..
- Лялякин В.П., Слинко Д.Б, Наплавка металлов, Издательский центр «Академия», 2016.
- Овчинников В.В. Современные материалы для сварных конструкций. - М.: Издательский центр «Академия», 2013.


**Информационные ресурсы**:

Электронный ресурс «Сварка». Форма доступа:

- www.svarka-reska.ru

www.svarka.net

# 5. КОНТРОЛЬ И ОЦЕНКА РЕЗУЛЬТАТОВ ОСВОЕНИЯ ПРОФЕССИОНАЛЬНОГО МОДУЛЯ (ВИДА ПРОФЕССИОНАЛЬНОЙ ДЕЯТЕЛЬНОСТИ)

| **Результаты (освоенные профессиональные компетенции)** | **Основные показатели оценки результата** | **Формы и методы контроля и оценки** |
|---|---|---|
| ПК 4.1 Выполнение частично механизированной сварки плавлением различных деталей из углеродистых и конструкционных сталей во всех пространственных положениях сварного шва. | 1.Соблюдение требований подготовки рабочего места.<br>2. Правильность выбора инструментов, аппаратуры, приспособлений, необходимых для выполнения предстоящей операции.<br>3. Соблюдение технологической последовательности выполнения сварки.<br>4. Скорость и техничность выполнения производственного задания.<br>5. Соблюдение техники безопасности и нормы времени. | Текущий контроль в форме:<br><br>- оценки практических работ;<br>- оценки устного и письменного опроса;<br>- оценки тестирования по темам МДК;<br>- оценки самостоятельной работы.<br><br>Зачет по МДК 04.01.<br><br>Зачет по учебной практике.<br><br>Дифференцированный зачёт по производственной практике.<br><br>Экзамен (квалификационный) по ПМ.04. |
| ПК 4.2 Выполнение частично механизированной сварки плавлением различных деталей и конструкций из цветных металлов и сплавов во всех пространственных положениях сварного шва. | 1.Соблюдение требований подготовки рабочего места.<br>2. Правильность выбора инструментов, аппаратуры, приспособлений, необходимых для выполнения предстоящей операции.<br>3. Соблюдение технологической последовательности выполнения сварки.<br>4. Скорость и техничность выполнения производственного задания.<br>5. Соблюдение техники безопасности и нормы времени. | |
| ПК 4.3 Выполнение частично механизированной наплавки различных деталей. | 1.Соблюдение требований подготовки рабочего места.<br>2. Правильность выбора инструментов, аппаратуры, приспособлений, необходимых для выполнения предстоящей операции.<br>3. Соблюдение технологической последовательности выполнения наплавки.<br>4. Скорость и техничность выполнения производственного задания.<br>5. Соблюдение техники безопасности и нормы времени. | |

Формы и методы контроля и оценки результатов обучения должны позволять проверять у обучающихся не только сформированность профессиональных компетенций, но и развитие общих компетенций и обеспечивающих их умений.

| Результаты (освоенные общие компетенции) | Основные показатели оценки результата | Формы и методы контроля и оценки |
|---|---|---|
| ОК.1 Понимать сущность и социальную значимость своей будущей профессии, | 1. Аргументированность анализа ситуации на рынке труда.<br>2.Активность, инициативность в процессе освоения профессиональной деятельности. | Экспертная оценка по результатам наблюдения за |

| | | |
|---|---|---|
| проявлять к ней устойчивый интерес | 3. Эффективность выполнения самостоятельной работы при освоении ПМ.<br>4. Добросовестность выполнения учебных обязанностей.<br>5. Обоснованность и наличие положительных отзывов с мест практики.<br>6.Соответствие подготовленного материала требуемым критериям.<br>7.Рациональность распределения времени на все этапы решения профессиональных задач. | деятельностью обучающегося в процессе освоения ПМ.04, в т.ч. при выполнении работ учебной практики, а также при выполнении заданий выпускной квалификационной работы. |
| ОК.2 Организовывать собственную деятельность, исходя из цели и способов ее достижения, определенных руководителем | 1. Правильность определения цели и порядка работы.<br>2. Грамотность обобщения результата.<br>3. Эффективность использования в работе полученных ранее знаний и умений.<br>4. Рациональность распределения времени при выполнении работ.<br>5. Обоснованность выбора методов и способов решения профессиональных задач в конкретной области.<br>6. Адекватность и аргументированность оценки эффективности и качества выполненных работ. | |
| ОК.3 Анализировать рабочую ситуацию, осуществлять текущий и итоговый контроль, оценку и коррекцию собственной деятельности, нести ответственность за результаты своей работы | 1. Грамотность самоанализа и коррекции результатов собственной деятельности.<br>2. Высокая ответственность за свой труд.<br>3. Правильность решения стандартных и нестандартных профессиональных задач в конкретной профессиональной деятельности. | |
| ОК.4 Осуществлять поиск и использование информации, необходимой для эффективного выполнения профессиональных задач | 1. Точность и скорость обработки и структурирования информации.<br>2. Результативность нахождения и использования источников информации.<br>3. Эффективность поиска необходимой информации.<br>4. Эффективность использования различных источников информации, включая электронные.<br>5. Обоснованность выбора и оптимальность состава источников, необходимых для решения поставленной задачи.<br>6. Полнота и доступность анализа инноваций в области профессиональной деятельности. | |
| ОК.5 Использовать информационно-коммуникационные технологии в профессиональной деятельности | 1. Результативность нахождения, точность обработки, правильность хранения и передачи информации с помощью мультимедийных средств информационно-коммуникативных технологий.<br>2. Правильность, рациональность и точность | |

| | | |
|---|---|---|
| | подготовки заданий и поручений в виде презентаций.<br>3. Обоснованность использования Интернет ресурсов<br>в ходе самостоятельной работы.<br>4. Правильность оформления документации (в т.ч. докладов, рефератов и др.) при помощи средств компьютерной техники в соответствии с существующими требованиями. | |
| ОК.6 Работать в команде, эффективно общаться с коллегами, руководством, клиентами | 1. Адекватность выражения своих эмоций и терпимость к другим мнениям и позициям.<br>2. Добровольность и осознанность необходимости оказания помощи участникам команды.<br>3. Эффективность нахождения продуктивных способов реагирования в конфликтных ситуациях.<br>4. Результативность выполнения обязанностей в соответствии с распределением групповой деятельности.<br>5. Добровольность обмена своими знаниями и опытом с целью помощи другим.<br>6. Активность участия в работе других.<br>7. Эффективность соблюдения норм деловой культуры.<br>8. Эффективность соблюдения этических норм. | |

Освоение профессионального модуля должно способствовать формированию **личностных результатов**:

| **Личностные результаты** | **Индикатор** | **Качество личности** |
|---|---|---|
| **ЛР.24** Осуществлять поиск, анализ и интерпретацию информации, необходимой для выполнения задач профессиональной деятельности<br><br>**ЛР.26** Использовать информационные технологии в профессиональной деятельности | Демонстрирует владение целостной системой правил делового поведения и этических норм, связанных с осуществлением профессиональной деятельности, в том числе в нестандартных ситуациях. Умеет осознанно определять потребности профессионального и личностного развития, в соответствии с изменениям в мире труда и профессий<br><br>Осуществляет поиск, анализ и интерпретацию информации, необходимой для выполнения задач профессиональной деятельности<br><br>Владеет и использует информационные технологии в профессиональной деятельности | - честность;<br>- объективность;<br>- профессиональная компетентность и должная тщательность;<br>- конфиденциальность;<br>- профессиональное поведение. стремление к саморазвитию и самосовершенствованию;<br>-самостоятельность в принятии решений |

Приложение №___
к ООП по профессии
15.01.05 Сварщик (ручной и частично механизированной сварки (наплавки)

Министерство образования Московской области
*Государственное бюджетное профессиональное образовательное учреждение Московской области «Серпуховский колледж»*

УТВЕРЖДЕНО
Директором
ГБПОУ МО «Серпуховский колледж
_____Т.В. Федоровой
№ _____ от _____

# РАБОЧАЯ ПРОГРАММА УЧЕБНОЙ ДИСЦИПЛИНЫ
# ОП .01 ОСНОВЫ ИНЖЕНЕРНОЙ ГРАФИКИ

г. Серпухов, 2021 г.

Приложение №___
к ООП по профессии
15.01.05 Сварщик (ручной и частично механизированной сварки (наплавки)

РАССМОТРЕНО
На заседание ПЦК.
Протокол №11
«11» 06 2021 г.
_____ /Юматова Н.Е. /

СОГЛАСОВАНО
Зам директором по УР
«__11__» __06___ 2021_ г.
_____/Байбакова Н.В./

Программа учебной дисциплины ОП .01 ОСНОВЫ ИНЖЕНЕРНОЙ ГРАФИКИ

в соответствии с требованиями федерального государственного образовательного стандарта среднего профессионального образования по специальности 15.01.05 Сварщик ручной и частично механизированной сварки (наплавки), утверждённого приказом Министерства образования и науки Российской Федерации от 29 января 2016 года № _50 (с изменениями на 17 декабря 2020 года), примерной основной образовательной программы по профессии 15.01.05 Сварщик ручной и частично механизированной сварки (наплавки) (рег.№ 15.01.05-170919 дата включения в реестр _19.09.2017_)

Организация-разработчик: ГБПОУ МО «Серпуховский колледж»

Разработчик: Юматова Наталья Евгеньевна, преподаватель ГБПОУ МО «Серпуховский колледж»

Приложение №___
к ООП по профессии
15.01.05 Сварщик (ручной и частично механизированной сварки (наплавки)

# СОДЕРЖАНИЕ


| | | стр. |
|---|---|---|
| 1. | **ПАСПОРТ РАБОЧЕЙ ПРОГРАММЫ УЧЕБНОЙ ДИСЦИПЛИНЫ** | 4 |
| 2. | **СТРУКТУРА И СОДЕРЖАНИЕ УЧЕБНОЙ ДИСЦИПЛИНЫ** | 5 |
| 3. | **УСЛОВИЯ РЕАЛИЗАЦИИ ПРОГРАММЫ УЧЕБНОЙ ДИСЦИПЛИНЫ** | 12 |
| 4. | **КОНТРОЛЬ И ОЦЕНКА РЕЗУЛЬТАТОВ ОСВОЕНИЯ УЧЕБНОЙ ДИСЦИПЛИНЫ** | 13 |

Приложение №___
к ООП по профессии
15.01.05 Сварщик (ручной и частично механизированной сварки (наплавки)

# 1. ПАСПОРТ РАБОЧЕЙ ПРОГРАММЫ УЧЕБНОЙ ДИСЦИПЛИНЫ
## Основы инженерной графики

### 1.1. Область применения программы

Программа учебной дисциплины является частью основной профессиональной образовательной программы в соответствии с ФГОС по профессии СПО 15.01.05 Сварщик ( ручной и частично механизированной сварки( наплавки)

### 1.2. Место дисциплины в структуре основной профессиональной образовательной программы:

Дисциплина относится к общепрофессиональному циклу.

### 1.3. Цели и задачи дисциплины – требования к результатам освоения дисциплины:

В результате освоения дисциплины обучающийся должен

**уметь:**

- читать чертежи средней сложности и сложных конструкций, изделий, узлов и деталей;
- пользоваться конструкторской документацией для выполнения трудовых функций.

В результате освоения дисциплины обучающийся должен

**знать:**

основные правила чтения конструкторской документации;
- общие сведения о сборочных чертежах;
- основы машиностроительного черчения;
- требование единой системы конструкторской документации (ЕСКД)

ОК 4. Осуществлять поиск информации, необходимой для эффективного выполнения профессиональных задач.
ОК 5. Использовать информационно-коммуникационные технологии в профессиональной деятельности.
ОК 6. Работать в команде, эффективно общаться с коллегами, руководством.

ПК 1.1. Читать чертежи средней сложности и сложных сварных металлоконструкций

ПК 1.2. Использовать конструкторскую, нормативно-техническую и производственно-технологическую документацию по сварке.

Освоение дисциплины должно способствовать формированию **личностных результатов**:

ЛР24 - Осуществлять поиск, анализ и интерпретацию информации, необходимой для выполнения задач профессиональной деятельности

ЛР26- Использовать информационные технологии в профессиональной деятельности

Приложение №___
к ООП по профессии
15.01.05 Сварщик (ручной и частично механизированной сварки (наплавки)

# 2. СТРУКТУРА И СОДЕРЖАНИЕ УЧЕБНОЙ ДИСЦИПЛИНЫ

## 2.1. Объем учебной дисциплины и виды учебной работы

| **Вид учебной работы** | ***Объем часов*** |
|---|---|
| **Максимальная учебная нагрузка (всего)** | ***66*** |
| **Обязательная аудиторная учебная нагрузка (всего)** | ***44*** |
| в том числе: | |
| практические занятия | *22* |
| контрольные работы | |
| **Самостоятельная работа обучающегося (всего)** | ***22*** |
| **Итоговая аттестация** в форме экзамена 2 курс | |

Приложение №___
к ООП по профессии
15.01.05 Сварщик (ручной и частично механизированной сварки (наплавки)

## 2.2. Тематический план и содержание учебной дисциплины Основы инженерной графики

| Наименование разделов и тем | Содержание учебного материала и формы организации деятельности обучающихся | | Объем часов[1] | в т. ч. объем образовательной деятельности в форме практической подготовки | Коды компетенций и личностных результатов, формированию которых способствует элемент программы |
|---|---|---|---|---|---|
| **1** | **2** | | **3** | | |
| **Тема 1. «Общие положения ЕСКД, ЕСТД. Нанесение размеров на чертеже»** | **Содержание учебного материала.** | **Уровень освоения** | | | |
| | **1. Основные правила оформления чертежа.** | **2** | | | |
| | **Тематика учебных занятий:** | | **14** | | |
| | Предмет, цели и содержание дисциплины «Основы инженерной графики». Значение и место дисциплины в подготовке по профессии «Сварщик (ручной и частично механизированной сварки (наплавки))». Оформление чертежей по государственным стандартам ЕСКД. Форматы чертежей, их оформление. Масштабы. Шрифты. Линии чертежей. Надписи на чертежах. Принципы нанесения размеров. Стадии разработки конструкторской документации Геометрические построения. Правила деления окружности. Сопряжение линий. Правила вычерчивания контуров деталей. Приемы вычерчивания, сопряжения | | 8 | | ОК4-6; ПК1.1, 1.2; ЛР24,26 |
| | **Практические занятия.** Определение и простановка размеров элементов плоской детали на чертеже. Выполнение линий чертежа. Выполнение чертежных шрифтов. | | 6 | | ОК4-6; ПК1.1, 1.2; ЛР24,26 |

[1] В скобках в этом столбце указано распределение нагрузки при реализации программы на базе основного общего образования.

| | | | | | |
|---|---|---|---|---|---|
| | **Самостоятельная работа обучающихся.**<br>Оформление титульного листа альбома практических работ. Подготовка к практической работе (оформление формата А4 в соответствии с требованиями ЕСКД). Ведение технического словаря. | | **5** | | |
| **Тема 2. «Прямоугольное проецирование»** | **Содержание учебного материала.** | **Уровень освоения** | | | |
| | **1. Проекционное черчение.** | **3** | | | |
| | **Тематика учебных занятий:** | | **16** | | |
| | Ортогональное проецирование. Плоскости проекций. Проецирование на три плоскости. Комплексный чертеж детали, вспомогательная прямая комплексного чертежа. Проекции геометрических тел. Аксонометрические и прямоугольные проекции. Диметрическая проекция. Изометрическая проекция. Прямоугольное проецирование. Проекции точки. Построение проекций отрезка прямой. Построение третьей проекции по двум заданным. Построение разверток поверхностей тел. Сечение деталей плоскостями. Проекции моделей, эскизы и техническое рисование. Назначение технического рисунка, его отличие от аксонометрической проекции. | | **8** | | ОК4-6;<br>ПК1.1, 1.2;<br>ЛР24,26 |
| | **Практические занятия:**<br>Проекция группы геометрических тел.<br>Выполнение комплексного чертежа модели опоры, крышки, ползуна (по выбору обучающегося или преподавателя).<br>Выполнение третьей проекции по двум заданным (упор и крышка).<br>Выполнение эскиза и технического рисунка детали. | | 8 | | ОК4-6;<br>ПК1.1, 1.2;<br>ЛР24,26 |
| | **Самостоятельная работа обучающихся:**<br>Подготовка к практической работе (оформление формата А4 в соответствии с требованиями ЕСКД). Выполнение аксонометрической проекции модели детали. Построение развертки геометрического тела | | **8** | | |
| **Тема 3. «Построение сборочных** | **Содержание учебного материала.** | **Уровень освоения** | | | |
| | **1. Основы построения чертежей в программном комплексе CAD/CAM.** | **3** | | | |
| | **Тематика учебных занятий:** | | **14** | | |
| | 1. Виды на чертеже и их расположение. Классификация и размещение | | | **2** | ОК4-6; |

| | | | | |
|---|---|---|---|---|
| **чертежей в программном комплексе CAD/CAM»** | видов на чертежах Условности и упрощения на рабочих чертежах. Изображение неразъемных соединений. Изображение и обозначение на чертеже. Виды сварных соединений. Чтение чертежей неразъемных соединений | **6** | | ПК1.1, 1.2; ЛР24,26 |
| | **Практические занятия:**<br>Выполнение чертежей деталей, требующих изображения разрезов и/ или сечений с использованием программного комплекса CAD/CAM.<br>Чтение чертежей деталей, содержащих сечения и разрезы, допуски, посадки, предельные отклонения формы.<br>Чтение чертежей неразъемных соединений. | 4 | | ОК4-6; ПК1.1, 1.2; ЛР24,26 |
| | **Самостоятельная работа обучающихся:**<br>Подготовка к практической работе (оформление формата А4 в соответствии с требованиями ЕСКД).<br>Изучение структуры программного комплекса CAD/CAM. | **5** | | |
| | **Практические занятия:**<br>Выполнение эскиза детали по выбору с помощью программного комплекса CAD/CAM. Чтение рабочих чертежей детали.<br>Чтение сборочного чертежа (узлы сварных конструкций).<br>Выполнение чертежей и эскизов деталей сборочного чертежа (узлы сварных конструкций) с помощью программного комплекса CAD/CAM. | 4 | **2** | ОК4-6; ПК1.1, 1.2; ЛР24,26 |
| | **Самостоятельная работа обучающихся:**<br>Подготовка к практической работе (оформление формата А4 в соответствии с требованиями ЕСКД).<br>Оформление чертежей и эскизов деталей сборочного чертежа (узлы сварных конструкций). Оформление практических работ по теме «Сборочные чертежи». | **4** | | |
| | **Зачет** | **2** | | |
| | **Всего** | **66** | **4** | |

Для характеристики уровня освоения учебного материала используются следующие обозначения:
1. – ознакомительный (узнавание ранее изученных объектов, свойств);
2. – репродуктивный (выполнение деятельности по образцу, инструкции или под руководством)
3. – продуктивный (планирование и самостоятельное выполнение деятельности, решение проблемных задач)

Приложение №___
к ООП по профессии
15.01.05 Сварщик (ручной и частично механизированной сварки (наплавки)

## 3. УСЛОВИЯ РЕАЛИЗАЦИИ ПРОГРАММЫ ДИСЦИПЛИНЫ

### 3.1. Требования к минимальному материально-техническому обеспечению

Реализация программы дисциплины требует наличия учебного кабинета инженерной графики

Оборудование учебного кабинета:

-рабочие места по количеству обучающихся

-наглядные пособия: коллекция демонстрационных плакатов, макетов, работы из методического фонда, раздаточный материал;

-чертежные доски, рейсшины.

### 3.2. Информационное обеспечение обучения

**Перечень рекомендуемых учебных изданий, Интернет-ресурсов, дополнительной литературы**

**Основные источники:**

1. Бродский А.М. Черчение (металлообработка): Учебник для учащихся учреждений нач. проф. образования / А. М. Бродский, Э. М. Фазлулин, В. А. Халдинов.– М.: Академия, 2016. – 400 с.

**Дополнительные источники:**

1. 1. Васильева, Л. С. Черчение (металлообработка): Практикум Учеб. пособие для нач. проф. образования / Л. С. Васильева. – М.: Академия, 2016. – 160 с.
2. Журнал “САПР И ГРАФИКА”.
3. Журнал “CAD/CAM/CAE OBSERVER”.
4. Журнал "Информационные технологии".

**Нормативные документы:**

ГОСТ 2.301-68 «ЕСКД. Форматы» (с Изменениями N 1, 2, 3).

ГОСТ 2.302-68 «ЕСКД. Масштабы» (с Изменениями N 1, 2, 3).

ГОСТ 2.303-68 «ЕСКД. Линии» (с Изменениями N 1, 2, 3).

ГОСТ 2.304-81 «ЕСКД. Шрифты чертежные» (с Изменениями N 1, 2).

ГОСТ 2.305- 2008 «ЕСКД. Изображения — виды, разрезы, сечения».

ГОСТ 2.306-68 «ЕСКД. Обозначения графических материалов и правила их нанесения на чертежах».

ГОСТ 2.307- 2011 «ЕСКД. Нанесение размеров и предельных отклонений».

ГОСТ 2.308- 2011 «ЕСКД. Указание допусков формы и расположения поверхностей».

ГОСТ 2.309-73 «ЕСКД. Обозначение шероховатости поверхностей».

ГОСТ 2.310-68 «ЕСКД. Нанесение на чертежах обозначений покрытий, термической и других видов обработки» (с Изменениями N 1, 2, 3, 4).

ГОСТ 2.311-68 «ЕСКД. Изображение резьбы».

ГОСТ 2.312-72 «ЕСКД. Условные изображения и обозначения швов сварных соединений».

ГОСТ 2.313-82 «ЕСКД. Условные изображения и обозначения неразъемных соединений».

ГОСТ 2.316-2008 «ЕСКД. Правила нанесения надписей, технических требований и таблиц».

ГОСТ 2.317-2011 «ЕСКД. Аксонометрические проекции».

ГОСТ 2.318-81 «ЕСКД. Правила упрощенного нанесения размеров отверстий» (с Изменениями N 1).

ГОСТ 2.320-82 «ЕСКД. Правила нанесения размеров, допусков и посадок конусов».

ГОСТ 2.321-84 «ЕСКД. Обозначения буквенные».

**Интернет-ресурсы:**

1. Черчение. Учитесь правильно и красиво чертить [электронный ресурс] – stroicherchenie.ru, режим доступа: http://stroicherchenie.ru/.
2. Техническая литература. - [электронный ресурс] - tehlit.ru, режим доступа http//www.tehlit.ru.
3. Портал нормативно-технической документации. - [электронный ресурс]- www.pntdoc.ru, режим доступа: http//www.pntdoc.ru.
4. Техническое черчение. [электронный ресурс] - nacherchy.ru, режим доступа - http://nacherchy.ru.
5. Черчение. Стандартизация. - [электронный ресурс] www.cherch.ru, режим доступа http://www.cherch.ru.
6. http://engineering-graphics.spb.ru/book.php - Электронный учебник.
7. http://ng-ig.narod.ru/ - сайт, посвященный начертательной геометрии и инженерной графике.
8. http://www.cherch.ru/ - всезнающий сайт про черчение.
9. http://www.granitvtd.ru/ - справочник по черчению.
10. http://www.vmasshtabe.ru/ - инженерный портал.
11. http://siblec.ru/index.php?dn=html&way=bW9kL2h0bWwvY29udGVudC8xc2VtL2NvdXJzZTc1L21haW4uaHRt – Электронный учебник.
12. http://www.cad.ru – информационный портал «Все о САПР» - содержит новости рынка САПР, перечень компаний-производителей (в т.ч. ссылки на странички) - CAD, CAM, CAE, PDM, GIS, подробное описание программных продуктов.

13. http://www.sapr.ru – электронная версия журнала "САПР и графика", посвящённого вопросам автоматизации проектирования, компьютерного анализа, технического документооборота.

14. http://www.cadmaster.ru – электронная версия журнала "CADmaster", посвящённого проблематике систем автоматизированного проектирования. Публикуются статьи о программном и аппаратном обеспечении САПР, новости.

15. http://www.bee-pitron.ru – официальный сайт компании «Би Питрон» - официального распространителя в России CAD/CAM-систем Cimatron и др.

16. http://www.catia.ru – сайт посвящен универсальной CAD/CAM/CAE/PDM-системе CATIA

Приложение №___
к ООП по профессии
15.01.05 Сварщик (ручной и частично механизированной сварки (наплавки)

# 4. КОНТРОЛЬ И ОЦЕНКА РЕЗУЛЬТАТОВ ОСВОЕНИЯ УЧЕБНОЙ ДИСЦИПЛИНЫ

| **Результаты обучения (освоенные умения, усвоенные знания)** | **Формы и методы контроля и оценки результатов обучения** |
|---|---|
| **Умения:** | |
| выполнять графические изображения технологического оборудования и технологических схем в ручной и машинной графике; | Тесты, графические задачи, экспертное наблюдение и оценка практических занятий |
| выполнять комплексные чертежи геометрических тел и проекции точек, лежащих на их поверхности, в ручной и машинной графике; | Тесты, графические задачи, экспертное наблюдение и оценка практических занятий |
| выполнять эскизы, технические рисунки и чертежи деталей, их элементов, узлов в ручной и машинной графике; | Графические задачи, экспертное наблюдение и оценка практических занятий |
| оформлять технологическую и конструкторскую документацию в соответствии с действующей нормативно-технической документацией; | Тесты, графические задачи, экспертное наблюдение и оценка практических занятий |
| читать чертежи, технологические схемы, спецификации и технологическую документацию по профилю специальности; | Экспертное наблюдение и оценка практических занятий |
| **Знания:** | |
| законы, методы и приемы проекционного черчения; | Устный опрос |
| классы точности и их обозначение на чертежах; | Письменный опрос в виде диктанта |
| правила оформления и чтения конструкторской и технологической документации; | Устный опрос |
| правила выполнения чертежей, | Письменное компьютерное тестирование |
| способы графического представления технологического оборудования и выполнения технологических схем в ручную и машинной графике; | Устный, дифференцированный индивидуальный опрос |
| техники и принципов нанесения размеров; | Письменное компьютерное тестирование. Коллоквиум |
| типы и название спецификаций, правила их чтения и | Устный опрос |

| | |
|---|---|
| составления; | |
| требования государственных стандартов Единой системы конструкторской документации(ЕСКД) и Единой системы технологической документации(ЕСТД) | Зачет |

Формы и методы контроля и оценки результатов обучения по общим компетенциям

| **Результаты (освоенные общие компетенции)** | **Основные показатели оценки результата** | **Формы и методы контроля и оценки** |
|---|---|---|
| ОК **1**. Понимать сущность и социальную значимость своей будущей профессии, проявлять к ней устойчивый интерес. | Положительная динамика результатов учебной деятельности. Своевременность выполнения заданий. Качество выполненных заданий. | - интерпретация результатов наблюдений за обучающимся в процессе освоения программы учебной дисциплины |
| **ОК 4.** Осуществлять поиск информации, необходимой для эффективного выполнения профессиональных задач | Сформированность прикладных умений (способность решать практические ситуации). Проявление ответственности за результаты работы. | Экспертная оценка эффективности работы с источниками информации. |
| **ОК 6.** Работать в команде, эффективно общаться с коллегами, руководством, клиентами | Проявление степени развития коммуникативных умений (умение работать в малых группах). Понимание общей цели; применение навыков командной работы; использование конструктивных способов общения. | Интерпретация результатов наблюдений за деятельностью обучающегося в процессе освоения образовательной программы. Взаимооценка обучающихся. |

Освоение общепрофессиональной дисциплины должно способствовать формированию **личностных результатов**:

| **Личностные результаты** | **Индикатор** | **Качество личности** |
|---|---|---|
| **ЛР.24** Осуществлять поиск, анализ и интерпретацию информации, необходимой для выполнения задач профессиональной деятельности<br>**ЛР.26** Использовать информационные технологии | Демонстрирует владение целостной системой правил делового поведения и этических норм, связанных с осуществлением профессиональной деятельности, в том числе в нестандартных ситуациях. Умеет осознанно определять потребности | - честность;<br>- объективность;<br>- профессиональная компетентность и должная тщательность;<br>- конфиденциальность; |

| | | |
|---|---|---|
| в профессиональной деятельности | профессионального и личностного развития, в соответствии с изменениям в мире труда и профессий<br><br>Осуществляет поиск, анализ и интерпретацию информации, необходимой для выполнения задач профессиональной деятельности<br><br>Владеет и использует информационные технологии в профессиональной деятельности | - профессиональное поведение. стремление к саморазвитию и самосовершенствованию;<br><br>-самостоятельность в принятии решений |

Министерство образования Московской области
*Государственное бюджетное профессиональное образовательное учреждение Московской области «Серпуховский колледж»*

УТВЕРЖДЕНО
Директором
ГБПОУ МО «Серпуховский колледж
_____Т.В. Федоровой
№ _____ от _____

РАБОЧАЯ ПРОГРАММА УЧЕБНОЙ ДИСЦИПЛИНЫ
ОП 02 Основы электротехники

Серпухов , 2021 г.

РАССМОТРЕНО
На заседание ПЦК.
Протокол №11
«11» 06 2021 г.
_____ /Юматова Н.Е. /

СОГЛАСОВАНО
Зам директором по УР
«__11__» __06___ 2021_ г.
_____/Байбакова Н.В./

Программа учебной дисциплины ОП 02 Основы электротехники разработана в соответствии с требованиями федерального государственного образовательного стандарта среднего профессионального образования по специальности 15.01.05 Сварщик ручной и частично механизированной сварки (наплавки), утверждённого приказом Министерства образования и науки Российской Федерации от 29 января 2016 года № _50 (с изменениями на 17 декабря 2020 года), примерной основной образовательной программы по профессии 15.01.05 Сварщик ручной и частично механизированной сварки (наплавки) (рег.№ 15.01.05-170919 дата включения в реестр _19.09.2017_)

Организация-разработчик:_ГБПОУ МО «Серпуховский колледж»

Разработчик: преподаватель – организатор ОБЖ Мугин Олег Гильмуллович

СОДЕРЖАНИЕ


| | стр. |
|---|---|
| ПАСПОРТ ПРОГРАММЫ УЧЕБНОЙ ДИСЦИПЛИНЫ | 4 |
| СТРУКТУРА и содержание УЧЕБНОЙ ДИСЦИПЛИНЫ | 6 |
| условия реализации ПРОГРАММЫ учебной дисциплины | 12 |
| Контроль и оценка результатов Освоения учебной дисциплины | 14 |

# 1. ПАСПОРТ ПРОГРАММЫ УЧЕБНОЙ ДИСЦИПЛИНЫ
# ОП -02 Основы электротехники.

## 1.1. Область применения рабочей программы.

2. Рабочая программа учебной дисциплины разработана на основе Федеральных государственных образовательных стандартов для профессиональной подготовки по профессиям среднего профессионального образования 15.01.05 Сварщик (ручной и частично механизированной сварки (наплавки).

**1.2. Место учебной дисциплины в структуре основной профессиональной образовательной программы:** дисциплина входит в общепрофессиональный цикл.

– В результате освоения учебной дисциплины обучающийся должен уметь:

уметь:

- читать структурные, монтажные и простые принципиальные электрические схемы;
- рассчитывать и измерять основные параметры простых электрических, магнитных и электронных цепей;
- использовать в работе электроизмерительные приборы;
- знать:
- единицы измерения силы тока, напряжения, мощности электрического тока, сопротивления проводников;
- методы расчета и измерения основных параметров простых электрических, магнитных и электронных цепей;
- свойства постоянного и переменного электрического тока;
- принципы последовательного и параллельного соединения проводников и источников тока;
- электроизмерительные приборы (амперметр, вольтметр), их устройство, принцип действия и правила включения в электрическую цепь;
- свойства магнитного поля;
- двигатели постоянного и переменного тока, их устройство и принцип действия;
- правила пуска, остановки электродвигателей, установленных на эксплуатируемом оборудовании;
- аппаратуру защиты электродвигателей;
- методы защиты от короткого замыкания;
- заземление, зануление;
-

**1.3. Цели и задачи учебной дисциплины – требования к результатам освоения учебной дисциплины:**

Особое значение дисциплина имеет при формировании и развитии общих компетенций:

Выпускник, освоивший ППКРС, должен обладать общими компетенциями, включающими в себя способность:

| Общие и профессиональные компетенции | Дескрипторы сформированности (действия) | Уметь | Знать |
|---|---|---|---|
| ОК 2. Организовывать собственную деятельность, исходя из цели и способов ее достижения, определенных руководителем. | Оценка целей и задач, определенных руководителем. Поиск способов их достижения. Поиск нужной информации, привлечение необходимых ресурсов для эффективного достижения цели. Анализ и корректировка результата. | Выделять конкретные задачи изобщей цели, разбивать ее на составные части. Искать информацию, необходимую для решения задачи. Составлять план действий. Определить необходимые ресурсы. Оценивать результат своих действий. | Основные источники информации и ресурсы для решения задач. Алгоритмы выполнения работ в профессиональной исмежных областях. Методы работы в профессиональной исмежных сферах. Структура плана длярешения задач. Порядок оценки результатов решения задач профессиональной деятельности |
| ОК 3. Анализировать рабочую ситуацию, осуществлять текущий и итоговый контроль, оценку и коррекцию собственной деятельности, нести ответственность за результаты своей работы. | Распознавание сложных проблемные ситуации в различных контекстах.<br><br>Проведение анализа сложных ситуаций при решении задач профессиональной деятельности. | Распознавать задачу и/или проблему в профессиональном и/или социальном контексте.<br><br>Анализировать задачу и/или проблему и выделять её составные части.<br><br>Правильно выявлять и эффективно искать информацию, необходимую для решения задачи и/или проблемы. | Актуальный профессиональный и социальный контекст, в котором приходится работатьи жить.<br><br>Основные источники информации и ресурсы для решения задач и проблем в профессиональномиили социальном контексте.<br><br>Алгоритмы |

| | | | |
|---|---|---|---|
| | Определение этаповрешения задачи.<br><br>Определе ние потребнос ти в информац ии.<br>Осуществл ение эффективн ого поиска.<br>Выделение всех возможных источников нужных ресурсов, в том числе неочевидных.<br>Разработка детального плана действий.<br>Оценивание рисковна каждом шагу. | Составить план действия.<br><br>Определить необходимые ресурсы.<br>Владеть актуальными методами работы в профессиональной и смежных сферах.<br>Реализовать составленный план. | выполнения работ в профессиональной исмежных областях.<br><br>Методы работы в профессиональной исмежных сферах.<br><br>Структура плана длярешения задач.<br><br>Порядок оценки результатов решения задач профессиональной деятельности |
| ОК 6.<br>Работать в команде, эффективно общаться с коллегами, руководством. | Участие в деловом общении для эффективного решения деловыхзадач.<br>Планирование профессиональной деятельность | Организовывать работу коллектива и команды.<br>Взаимодействовать с коллегами, руководством, клиентами | Психолог ия коллектив а.<br>Психолог ия личности.<br><br>Основы проектной деятельности |

Выпускник, освоивший ППКРС, должен обладать профессиональными компетенциями, включающими в себя способность:

| | | | |
|---|---|---|---|
| ПК 1.1. Читать чертежи средней сложности и сложных сварных металлоконструкций. | Проведение анализа технологий сварки | Применение знаний электротехники в профессиональной дефтельности | Выаботка приёмов выполнения работы |

Выпускник, освоивший образовательную программу, должен обладать личностными характеристиками, соответствующими результатам реализации программы воспитания

| **Личностные результаты реализации программы воспитания, определенные ключевыми работодателями[1]** | |
|---|---|
| Осуществлять поиск, анализ и интерпретацию информации, необходимой для выполнения задач профессиональной деятельности | **ЛР 24** |
| Использовать информационные технологии в профессиональной деятельности | **ЛР 26** |

**1.4. Рекомендуемое количество часов на освоение рабочей программы учебной дисциплины:**

максимальной учебной нагрузки обучающегося 57 часа;

всего аудиторных занятий 38 часа в том числе:

обязательной аудиторной учебной нагрузки обучающегося 18 часа;

лабораторно-практических занятий 20 часов;

самостоятельной работы обучающегося 19 часов: в форме практической подготовки - 23 час.

Форма промежуточной аттестации – Дифференциальный зачёт.

## 2. СТРУКТУРА И СОДЕРЖАНИЕ УЧЕБНОЙ ДИСЦИПЛИНЫ

### 2.1. Объем учебной дисциплины и виды учебной работы

| **Вид учебной работы** | **Количество часов** | **в. т.ч. в форме практической подготовки** |
|---|---|---|
| **Максимальная учебная нагрузка (всего)** | **57** | |
| **Обязательная аудиторная учебная нагрузка (всего)** | **38** | **23** |
| в том числе: | | |
| теоретическое обучение | 18 | 3 |
| практические работы | 20 | 20 |
| **Самостоятельная работа обучающегося (всего)** | **17** | |
| в том числе: | | |
| тематика внеаудиторной самостоятельной работы | 19 | |
| ***Итоговая аттестация*** Дифференциальный зачёт | | |

*2.2. Тематический план и содержание учебной дисциплины «Основы электротехники»*

| **Наименование разделов и тем** | **Содержание учебного материала, лабораторные и практические работы, самостоятельная работа обучающихся, курсовая работ (проект)** | **Объем часов** | **в. т.ч. в форме практической подготовки** | коды формируемых ОК ,ПК ЛР |
|---|---|---|---|---|
| **1** | **2** | **3** | | **4** |
| **Раздел 1.** | **Электрические цепи постоянного тока.** | **14** | | **ОК 2, 3,6**<br>**ПК 1.1**<br>**ЛР 24,26** |
| **Тема 1.1. Электрические цепи постоянного тока** | Содержание учебного материала | 10 | | |
| | Техника безопасности на уроке электротехники. Введение.<br>Электрический ток. Сопротивление и проводимость. Электродвижущая сила.<br>Расчёт проводов на потерю напряжения и нагревание. | 3 | 1<br><br>1 | |
| | **Практические занятия:**<br>Решение задач «Сопротивление и проводимость».<br>Закон Ома. Режим короткого замыкания. Решение задач.<br>Исследование последовательного и параллельного соединения резисторов, решение задач<br>Решение задач «Исследование смешанного соединения резисторов».<br>Законы Кирхгофа Решение задач.<br>Решение задач по теме «Электрические цепи постоянного тока».<br>Работа и мощность постоянного тока. Решение задач | 7 | 1<br>1<br>1<br>1<br>1<br>1 | |

| | | | | |
|---|---|---|---|---|
| | **Домашнее задание:**<br>Составить конспект. Общие сведения об электроустановках.<br>Составить конспект Понятие электрической цепи. Основные элементы.<br>Составить конспект Электрические цепи постоянного тока.<br>Записать в тетрадь Правила выполнения расчета электрических схем. | 6 | | |
| **Тема 1.2. Магнитные цепи**. | Содержание учебного материала | **2** | | |
| | Магнетизм и электромагнетизм. Магнитные материалы<br>Изучение единиц магнитных величин. | 2 | | |
| | **Практические занятия:**<br>Расчет эмагнитных цепей | 2 | 2 | |
| | **Домашнее задание:**<br>С.р.10. Составить конспект Электромагнитная индукция. Правило Ленца. | 1 | | |
| **Раздел 2. Электрические цепи переменного тока.** | | 24 | | **ОК 2, 3,6**<br>**ПК 1.1**<br>**ЛР 24,26** |
| **Тема 1.4. Электрические цепи** | Содержание учебного материала | 22 | | |

| | | | | |
|---|---|---|---|---|
| **переменного тока.** | Переменный ток. Основные определения. Синусоидальный ток<br>Векторные диаграммы.<br>Ёмкостное и активное сопротивления в цепях переменного тока.<br>Индуктивное и активное сопротивления в цепях переменного тока<br>3-х фазные системы переменного тока<br>Виды нагрузок.<br>Мощность трёхфазного тока Вращающееся магнитное поле<br>Электрические измерения. Общие сведения и конструктивные элементы.<br>Приборы магнитоэлектрической системы<br>Принцип действия и устройство трансформаторов<br>Трёхфазные трансформаторы.<br>Сварочные трансформаторы | 13 | 1<br>1<br>1<br>1 | |
| | **Лабораторные работы:**<br>Лабораторная работа № 1 Емкостное и индуктивное сопротивления, их зависимость от частоты переменного тока и параметров элементов | 2 | 2 | **ОК 2, 3,6**<br>**ПК 1.1**<br>**ЛР 24,26** |
| | **Практические работы:**<br>Изучение принципа работы источников переменного тока.<br>Измерение тока и напряжения<br>Приборы электромагнитной системы<br>Изучение устройства измерительных приборов различных систем<br>Замеры электрических величин приборами различных систем.<br>Работа с мультиметром<br>Измерение сопротивлений | 7 | 1<br>1<br>1<br>1<br>1<br>1<br>1 | **ОК 2, 3,6**<br>**ПК 1.1**<br>**ЛР 24,26** |

| | | | | |
|---|---|---|---|---|
| | **Домашнее задание:**<br>Ответы на вопросы Стр. 54 -55<br>Ответы на вопросы Стр. 58<br>Подготовка отчёта по лабораторной работе.<br>Ответы на вопросы Стр. 78<br>Ответы на вопросы стр. 81<br>Ответы на вопросы стр. 107<br>Ответы на вопросы стр. 123<br>Ответы на вопросы стр. 33<br>Найти в интернете 3-4 мультиметра и сравнить их характеристики.<br>Ответы на вопросы стр. 186<br>Ответы на вопросы стр. 197 | 7 | | |
| | **зачёт** | 1 | | |
| | **Итоговое занятие** | 1 | | |
| | **Всего** | 38 | 23 | |

# 3. УСЛОВИЯ РЕАЛИЗАЦИИ ПРОГРАММЫ ДИСЦИПЛИНЫ ЭЛЕКТРОТЕХНИКА

## 3.1. Требования к минимальному материально-техническому обеспечению

Перечень кабинетов, лабораторий, мастерских и других помещений

**Кабинеты:**
- электротехники (учебники и учебные пособия, сборники задач и упражнений, карточки-задания, наборы плакатов);

**Лаборатории:**
-электротехники (инструкции к проведению лабораторных работ, инструменты, приборы и приспособления, монтажные панели, учебные электрические схемы, аптечка, инструкции по безопасности).

**Технические средства обучения**:
–компьютер с выходом в сеть Интернет;
- видеопроектор;
– видеофильмы;
–лабораторные стенды.

### 3.2. Информационное обеспечение обучения

Перечень рекомендуемых учебных изданий, Интернет-ресурсов, дополнительной литературы

| | | | | | |
|---|---|---|---|---|---|
| Основная печатная | Учебник | Электротехника | Прошин В.М. | ОИЦ"Академия | 2018 |
| ЭВИ | Учебник | Электротехника | Прошин В.М. | ОИЦ"Академия | 2018 |
| Основная печатная | Учебное пособие | Сборник задач по электротехнике | Прошин В.М., Ярочкина Г.В. | ОИЦ"Академия | 2017 |

Таблица 3

**Дополнительные источники:**

Таблица 4

| № п/п | Наименование | Автор | Издательство, год издания |
|---|---|---|---|
| 1. | 1. Электротехника с основами промышленной электроники: Учебник | Китаев В. Е. | М.:Высш. Шк., 2014 |
| | 2. Электротехника: учебник | Бутырин, П.А | М.: Академия, 2014. -272с |

| | | | |
|---|---|---|---|
| | 3. Задачник по электротехнике: учебник для НПО | П.Н.Новиков, В.Я.Кауфман, О В.Толчеев | М.: Академия, 2014. – 336 |

**Интернет-ресурсы**

- **http://www.toe.stf.mrsu.ru/demoversia/book/index.htm**
mei-tu@rambler.ru
http://www.auditoriya.info/index/students_fizika
http://www.chipdip.ru/video.aspx «Видео: Чип и Дип – Электронные компоненты и приборы

- http://ktf.krk.ru/courses/foet/
(Сайт содержит информацию по разделу «Электроника»)
- http://www.college.ru/enportal/physics/content/chapter4/section/paragraph8/theory.html
(Сайт содержит информацию по теме «Электрические цепи постоянного тока»)
- http://elib.ispu.ru/library/electro1/index.htm
(Сайт содержит электронный учебник по курсу «Общая Электротехника »)

- http://ftemk.mpei.ac.ru/elpro/
(Сайт содержит электронный справочник по направлению " Электротехника , электромеханика и электротехнологии").
- http://www.toe.stf.mrsu.ru/demoversia/book/index.htm
(Сайт содержит электронный учебник по курсу «Электроника и схемотехника»).
http://www.eltray.com.
(Мультимедийный курс «В мир электричества как в первый раз»).
http://www.edu.ru.
http://www.experiment.edu.ru.

## 4. КОНТРОЛЬ И ОЦЕНКА РЕЗУЛЬТАТОВ ОСВОЕНИЯ ДИСЦИПЛИНЫ

Контроль и оценка результатов освоения дисциплины осуществляется преподавателем в процессе проведения практических занятий и лабораторных работ, тестирования, а также выполнения обучающимися индивидуальных заданий, проектов, исследований.

Образовательное учреждение, реализующее подготовку по учебной дисциплине, обеспечивает организацию и проведение промежуточной аттестации и текущего контроля индивидуальных образовательных достижений – демонстрируемых обучающимися знаний, умений и навыков.

Текущий контроль проводится преподавателем в процессе проведения практических занятий и лабораторных работ, тестирования, а также выполнения обучающимися индивидуальных заданий, проектов, исследований.

Обучение по учебной дисциплине завершается промежуточной аттестацией.

Форма промежуточной аттестации – зачёт, текущего контроля - тестовые контрольные работы.

ФОС включают в себя педагогические контрольно-измерительные материалы, предназначенные для определения соответствия (или несоответствия) индивидуальных образовательных достижений основным показателям результатов подготовки (таблицы).

| **Раздел (тема) учебной дисциплины** | **Результаты** (освоенные умения, усвоенные знания) | **Основные показатели результатов подготовки** | **Формы и методы контроля** |
|---|---|---|---|
| № 1 «Электрические и магнитные цепи» | **уметь:**<br>– применять основные законы электротехники<br><br>– производить расчет параметров электрических цепей<br><br>**знать:**<br>-основные законы электротехники<br><br>-сущность физических процессов, происходящих в электрических и магнитных цепях. | Выполнение основных законов электротехники.<br><br>Выполнение расчета параметров электрических цепей постоянного и переменного токов<br><br>Формулирование основных законов электротехники<br><br>Изложение сущности физических процессов, происходящих в электрических и магнитных цепях. | *Экспертная оценка защиты лабораторной работы*<br><br>*Экспертная оценка на практическом занятии*<br><br>*Тестирование*<br><br>*Тестирование* |
| № 2 «Электротехнические устройства» | **уметь:**<br>-собирать электрические схемы и проверять их работу;<br><br>-рассчитывать характеристики электротехнических цепей и устройств;<br><br>-применять полученные знания на практике<br><br>**знать:** | Выполнение сборки электрических схем и проверка их работы<br>Выполнение расчетов характеристик электротехнических цепей и устройств<br><br>Демонстрация полученных знаний на практике<br><br>Изложение методов преобразования | *Экспертная оценка защиты лабораторной работы*<br><br>*Экспертная оценка на практическом занятии*<br><br>*Тестирование*<br><br>*Тестирование* |

| | | | |
|---|---|---|---|
| | -методы преобразования электрической энергии;<br><br>-принцип и устройство электроизмерительных приборов;<br><br>-сущность физических процессов, происходящих в электрических и магнитных цепях, порядок расчета их параметров | электрической энергии<br><br>Определение принципа и устройства электроизмерительных приборов<br><br>Формулирование сущности физических процессов, происходящих в электрических и магнитных цепях, порядок расчета их параметров | *Тестирование*<br><br>*Тестирование* |
| № 3 «Производство и потребление электроэнергии» | **уметь:**<br>-применять полученные знания на практике<br><br>**знать:**<br>-методы преобразования электрической энергии | Демонстрация полученных знаний на практике<br>Изложение методов преобразования электрической энергии | *Тестирование* |
| № 4 Электросварочное оборудование | **уметь:**<br>-применять основные законы электротехники;<br><br>Знать основное современное сварочное оборудование<br><br>-применять полученные знания на практике;<br><br>**знать:**<br>-принцип работы сварочного оборудования;<br><br>-принцип и устройство электроизмерительных приборов;<br><br>-основные законы электротехники | Выполнение основных законов электротехники<br><br>Демонстрация полученных знаний на практике<br><br>Определение принципа действия и устройства электросварочных устройств<br>Формулирование основных законов электротехники | *Экспертная оценка на практическом* занятии<br><br>Экспертная оценка на практическом занятии<br><br>Тестирование<br><br>Тестирование |

Оценка индивидуальных образовательных достижений по результатам текущего контроля производится в соответствии с универсальной шкалой (таблица).

| **Процент результативности (правильных ответов)** | **Качественная оценка индивидуальных образовательных достижений** | |
|---|---|---|
| | **балл (отметка)** | **вербальный аналог** |
| 90 ÷ 100 | 5 | отлично |
| 75 - 89 | 4 | хорошо |
| 51 - 88 | 3 | удовлетворительно |

## РАЗДЕЛ 2. ОЦЕНКА ОСВОЕНИЯ ОБУЧАЮЩИМИСЯ ОСНОВНОЙ ОБРАЗОВАТЕЛЬНОЙ ПРОГРАММЫ В ЧАСТИ ДОСТИЖЕНИЯ ЛИЧНОСТНЫХ РЕЗУЛЬТАТОВ

Оценка достижения обучающимися личностных результатов проводится в рамках контрольных и оценочных процедур, предусмотренных настоящей программой.

Комплекс критериев оценки личностных результатов обучающихся:

- демонстрация интереса к будущей профессии;
- оценка собственного продвижения, личностного развития;
- положительная динамика в организации собственной учебной деятельности по результатам самооценки, самоанализа и коррекции ее результатов;
- ответственность за результат учебной деятельности и подготовки к профессиональной деятельности;
- проявление высокопрофессиональной трудовой активности;
- участие в исследовательской и проектной работе;
- участие в конкурсах профессионального мастерства, олимпиадах по профессии, викторинах, в предметных неделях;
- соблюдение этических норм общения при взаимодействии с обучающимися, преподавателями, мастерами и руководителями практики;
- конструктивное взаимодействие в учебном коллективе/бригаде;
- демонстрация навыков межличностного делового общения, социального имиджа;
- готовность к общению и взаимодействию с людьми самого разного статуса, этнической, религиозной принадлежности и в многообразных обстоятельствах;
- сформированность гражданской позиции; участие в волонтерском движении;
- проявление мировоззренческих установок на готовность молодых людей к работе на благо Отечества;
- проявление правовой активности и навыков правомерного поведения, уважения к Закону;
- отсутствие фактов проявления идеологии терроризма и экстремизма среди обучающихся;
- отсутствие социальных конфликтов среди обучающихся, основанных на межнациональной, межрелигиозной почве;
- участие в реализации просветительских программ, поисковых, археологических,
  военно-исторических, краеведческих отрядах и молодежных объединениях;

- добровольческие инициативы по поддержки инвалидов и престарелых граждан;
- проявление экологической культуры, бережного отношения к родной земле, природным богатствам России и мира;
- демонстрация умений и навыков разумного природопользования, нетерпимого отношения к действиям, приносящим вред экологии;
- демонстрация навыков здорового образа жизни и высокий уровень культуры здоровья обучающихся;
- проявление культуры потребления информации, умений и навыков пользования компьютерной техникой, навыков отбора и критического анализа информации, умения ориентироваться в информационном пространстве;
- участие в конкурсах профессионального мастерства и в командных проектах;
- проявление экономической и финансовой культуры, экономической грамотности, а также собственной адекватной позиции по отношению к социально-экономической

Приложение №___
к ООП по профессии
15.01.05 Сварщик (ручной и частично механизированной сварки (наплавки)

Министерство образования Московской области
*Государственное бюджетное профессиональное образовательное учреждение*
*Московской области «Серпуховский колледж»*

УТВЕРЖДЕНО
Директором
ГБПОУ МО «Серпуховский колледж
_____Т.В. Федоровой
№ _____ от _____

# РАБОЧАЯ ПРОГРАММА УЧЕБНОЙ ДИСЦИПЛИНЫ
# ОП .03 ОСНОВЫ МАТЕРИАЛОВЕДЕНИЯ

г. Серпухов, 2021 г.

РАССМОТРЕНО
На заседание ПЦК.
Протокол №11
«11» 06 2021 г.
_____ /Юматова Н.Е. /

СОГЛАСОВАНО
Зам директором по УР
«__11__» __06___ 2021_ г.
_____/Байбакова Н.В./

Программа учебной дисциплины ОП .03 ОСНОВЫ МАТЕРИАЛОВЕДЕНИЯ
в соответствии с требованиями федерального государственного образовательного стандарта среднего профессионального образования по специальности 15.01.05 Сварщик ручной и частично механизированной сварки (наплавки), утверждённого приказом Министерства образования и науки Российской Федерации от 29 января 2016 года № _50 (с изменениями на 17 декабря 2020 года), примерной основной образовательной программы по профессии 15.01.05 Сварщик ручной и частично механизированной сварки (наплавки) (рег.№ 15.01.05-170919 дата включения в реестр _19.09.2017_)

Организация-разработчик: ГБПОУ МО «Серпуховский колледж»

Разработчик: Юматова Наталья Евгеньевна, преподаватель ГБПОУ МО «Серпуховский колледж»

**СОДЕРЖАНИЕ** **стр.**

**1.ПАСПОРТ ПРОГРАММЫ УЧЕБНОЙ ДИСЦИПЛИНЫ** **4**

**2.СТРУКТУРА И СОДЕРЖАНИЕ УЧЕБНОЙ ДИСЦИПЛИНЫ** **5**

**3.УСЛОВИЯ РЕАЛИЗАЦИИ ПРОГРАММЫ УЧЕБНОЙ ДИСЦИПЛИНЫ** **8**

**4.КОНТРОЛЬ И ОЦЕНКА РЕЗУЛЬТАТОВ ОСВОЕНИЯ УЧЕБНОЙ ДИСЦИПЛИНЫ** **9**

# 1. ПАСПОРТ ПРОГРАММЫ УЧЕБНОЙ ДИСЦИПЛИНЫ

## ОП.03.Основы материаловедения

### 1.1. Область применения программы

Рабочая программа учебной дисциплины ОП.03.Основы материаловедения является частью программы подготовки квалифицированных рабочих, служащих, разработанной в соответствии с ФГОС СПО по профессии 15.01.05 Сварщик ручной и частично механизированной сварки (наплавки) и предназначенной для подготовки обучающихся на базе основного общего образования.

**1.2. Место дисциплины в структуре основной профессиональной образовательной программы:** учебная дисциплина ОП.03 Основы материаловедения входит в общепрофессиональный цикл.

### 1.3. Цели и задачи дисциплины – требования к результатам освоения дисциплины:

Цель дисциплины – изучение основных свойств, видов, областей применения, правил хранения и транспортировки материалов, используемых в металлургии и машиностроении.

**Задачи:**

- сформировать у обучающегося необходимый объем знаний об основных свойствах и классификации материалов, использующихся в профессиональной деятельности;
- научить выполнять механические испытания образцов материалов;
- развить пространственные представления и образное мышление;
- сформировать умения выбирать материалы для осуществления профессиональной деятельности.

В результате освоения дисциплины обучающийся должен:

**уметь:**

- выполнять механические испытания образцов материалов;
- использовать физико-химические методы исследования металлов;
- пользоваться справочными таблицами для определения свойств материалов; - выбирать материалы для осуществления профессиональной деятельности.

В результате освоения дисциплины обучающийся должен:

**знать:**

- основные свойства и классификацию материалов, использующихся в

профессиональной деятельности;

- наименование, маркировку, свойства обрабатываемого материала;
- правила применения охлаждающих и смазывающих материалов;
- основные сведения о металлах и сплавах;

-основные сведения о неметаллических, прокладочных, уплотнительных и электротехнических материалах, стали, их классификацию.

ОК 1. Понимать сущность и социальную значимость своей будущей профессии, проявлять к ней устойчивый интерес.

ОК 4. Осуществлять поиск информации, необходимой для эффективного выполнения профессиональных задач.

ОК 6. Работать в команде, эффективно общаться с коллегами, руководством.

ПК 1.1. Читать чертежи средней сложности и сложных сварных металлоконструкций.

Освоение дисциплины должно способствовать формированию **личностных результатов**:

ЛР24 - Осуществлять поиск, анализ и интерпретацию информации, необходимой для выполнения задач профессиональной деятельности

ЛР26- Использовать информационные технологии в профессиональной деятельности

**1.4 Количество часов на освоение программы дисциплины:**

максимальной учебной нагрузки обучающегося - **81** часов,

в том числе:

обязательной аудиторной учебной нагрузки обучающегося - **54** часов;

самостоятельной работы обучающегося - **27** часов.

## 2. СТРУКТУРА И СОДЕРЖАНИЕ УЧЕБНОЙ ДИСЦИПЛИНЫ

### 2.1. Объем учебной дисциплины и виды учебной работы

| Вид учебной работы | Объем часов |
|---|---|
| **Максимальная учебная нагрузка (всего)** | **81** |
| **Обязательная аудиторная учебная нагрузка (всего)** | **54** |
| в том числе: | |
| практические занятия | 18 |

| | |
|---|---|
| | |
| контрольные работы | 7 |
| **Самостоятельная работа обучающегося (всего)** | **27** |
| *Итоговая аттестация в форме* ***Дифференцированного зачёта*** | |

**2.2. Тематический план и содержание учебной дисциплины ОП.03. ОСНОВЫ МАТЕРИАЛОВЕДЕНИЯ**

| Наименование разделов и тем | Содержание учебного материала, лабораторные и практические работы, самостоятельная работа обучающихся | | Объем часов | в т. ч. объем образовательной деятельности в форме практической подготовки | Коды компетенций и личностных результатов, формированию которых способствует элемент программы |
|---|---|---|---|---|---|
| *1* | *2* | | *3* | *4* | *5* |
| **Введение** | **Содержание** | | **2** | **4** | |
| | 1 | История развития металловедения | 1 | | ОК1,4,6; ПК1.1; ЛР24,25 |
| | 2 | Понятие о металлах и сплавах: атомно-кристаллическое строение металлов; основные типы кристаллических решеток | 1 | | |
| **Тема 1. Физико-механические свойства материалов** | **Содержание** | | **8** | | |
| | 1 | Кристаллизация металлов и сплавов. Методы определения макро- и микроструктуры металлов и сплавов | 5 | | ОК1,4,6; ПК1.1; ЛР24,25 |
| | 2 | Общая классификация свойств металла | 3 | | |
| | **Самостоятельная работа** | | **4** | | |
| | Подготовка рефератов по темам: «Механические свойства и методы их определения», «Магнитные свойства» | | | | |
| **Тема 2.Понятие и общая характеристика сплавов** | **Содержание учебного материала** | | **6** | | ОК1,4,6; ПК1.1; ЛР24,25 |
| | 1 | Основы теории сплавов: кривые охлаждения, критические точки. Железо и его сплавы | 1 | | |
| | 3 | Диаграмма состояния железоуглеродистых сплавов | 1 | | |
| | **Практическое занятие** | | **4** | | |
| | Изучение структуры железоуглеродистых сплавов | | | | |
| | **Самостоятельная работа** | | **4** | | |
| | Подготовка доклада на тему «Чёрные металлы» | | | | |

| | | | | | |
|---|---|---|---|---|---|
| **Тема 3. Чугун** | **Содержание** | | **6** | | |
| | 1 | Общая схема получения чугунов: способы литья, основные марки чугунов | 3 | | ОК1,4,6; ПК1.1; ЛР24,25 |
| | 2 | Применение чугунов в промышленности | 3 | | |
| | **Самостоятельная работа** | | **4** | | |
| | Заполнение таблицы «Свойства чугуна» | | | | |
| **Тема 4.** | **Содержание** | | **10** | | |
| **Сталь** | 1 | Углеродистые стали, свойства и маркировка | 1 | | ОК1,4,6; ПК1.1; ЛР24,25 |
| | 2 | Легированные стали, свойство и маркировка | 1 | | |
| | 3 | Стали с особыми свойствами | 1 | | |
| | **Практическое занятие** | | 1 | | |
| | Расшифровка марок углеродистых качественных сталей | | | | |
| | **Практическое занятие** | | **6** | | |
| | Изучение правил расшифровки марок сталей и определение содержания углерода и легирующих элементов | | | | |
| | **Самостоятельная работа** | | **4** | | |
| | Составление конспекта по теме «Стали с особыми свойствами» | | | | |
| **Тема 5. Цветные металлы и сплавы** | **Содержание** | | **8** | | |
| | 1 | Медь и её сплавы. Алюминий и его сплавы | 3 | | ОК1,4,6; ПК1.1; ЛР24,25 |
| | 2 | Магний, титан и их свойства | 1 | | |
| | **Практическая работа** | | **4** | | |
| | Определение состава латуни по марке | | | 1 | |
| | **Самостоятельная работа** | | **4** | | |
| | Сообщение «Применение цветных металлов» | | | | |
| **Тема 6. Корозия и термическая обработка металлов и сплавов** | **Содержание** | | **8** | | |
| | 1 | Коррозия и способы защиты металлов | 1 | 1 | ОК1,4,6; ПК1.1; ЛР24,25 |
| | 2 | Виды термической обработки: отжиг, нормализация, закалка, отпуск | 2 | | |
| | 3 | Химико-термическая обработка стали и её назначение | 1 | | |
| | **Практическое занятие** | | **4** | | |

| | | | | |
|---|---|---|---|---|
| | Изучение видов термической обработки | | | |
| | **Самостоятельная работа** | **4** | | |
| | Заполнение таблицы «Виды термической обработки: отжиг, нормализация, закалка, отпуск»; конспект | | | |
| **Тема 7. Твердые сплавы и минералокерамические и неметаллические конструкционные материалы** | **Содержание** | **6** | | |
| | 1 Свойства и классификация твёрдых сплавов: минералокерамические материалы; безвольфрамовые твердые сплавы; абразивные материалы | 3 | | ОК1,4,6; ПК1.1; ЛР24,25 |
| | **2** Пластические массы, структура полимеров. | **2** | 1 | |
| | 3 Основные свойства резиновых материалов и их применение. Применения охлаждающих и смазывающих материалов. | **1** | 1 | |
| | **Самостоятельная работа** | **4** | | |
| | Сообщение «Сырьё для получения пластмасс и резиновых материалов» | | | |
| | **Итоговый контроль Дифференцированный зачет** | **1** | | |
| | **ИТОГО** | **81/54/18** | **4** | |

# 3. УСЛОВИЯ РЕАЛИЗАЦИИ ПРОГРАММЫ ДИСЦИПЛИНЫ

**3.1. Требования к минимальному материально-техническому обеспечению** Реализация программы дисциплины требует наличия учебного кабинета.

Оборудование учебного кабинета:

- посадочные места по количеству обучающихся;
- рабочее место преподавателя;
- комплект плакатов по основам материаловедению; - коллекция металлов и сплавов;

Технические средства обучения:

- компьютер с лицензионным программным обеспечением;
- мультимедиапроектор.

## 3.2. Информационное обеспечение обучения

**Перечень рекомендуемых учебных изданий, Интернет-ресурсов, дополнительной литературы**

*Основная литература* Основы материаловедения для сварщиков: учебник для студ.учреждений сред. проф. Образования / В.В.Овчинников.- 3-е изд., стер.-М 2019.-272с./ А.М. Адаскин, В.М. Зуев. – М.: Металлообработка, 2012.- 288 с.

*Интернет-ресурсы*

1. On–line библиотека [Электронный ресурс] Режим доступа: http://www.bestlibrary.ru
2. Научная библиотека МГУ [Электронный ресурс] Режим доступа: http://www.lib.msu.su
3. Государственная публичная научно–техническая библиотека России [Электронный ресурс] Режим доступа: http://www.vavilon.ru/

# 4. КОНТРОЛЬ И ОЦЕНКА РЕЗУЛЬТАТОВ ОСВОЕНИЯ УЧЕБНОЙ ДИСЦИПЛИНЫ

| **Раздел (тема) учебной дисциплины** | **Результаты обучения (освоенные умения, усвоенные знания)** | **Формы и методы контроля и оценки результатов обучения** |
|---|---|---|
| Тема 1.1. Основные сведения о строении, свойствах, методах испытания металлических материалов. | - выполнение механических испытаний образцов материалов. | Экспертная оценка защиты лабораторной работы |
| | -использование физико-химические методов исследования металлов; - использование справочных таблиц для определения свойств материалов. | Экспертная оценка защиты лабораторной работы |
| | - формулирование основных свойств и классификации материалов, использующихся в профессиональной деятельности. | Тестирование Устный опрос |
| | - воспроизведение основных сведений о металлах и сплавах. | Собеседование |
| Тема 1.2. Основные сведения о теории сплавов | - осуществление выбора материалов для профессиональной деятельности. | Экспертная оценка защиты лабораторной работы |
| Тема 1.3. Чугун | - перечисление наименование, маркировку, свойства обрабатываемого материала. | Тестирование Опрос |
| Тема 1.4. Сталь | - перечисление наименование, маркировку, свойства обрабатываемого материала. | Тестирование Опрос |
| Тема 1.8. Неметаллические материалы | - формулирование правил применения охлаждающих и смазывающих материалов. | Тест<br>Устный опрос. |
| | - воспроизведение основных сведений о неметаллических, прокладочных, уплотнительных и электротехнических материалах, стали, их классификация. | Контрольная работа |
| ПК.1.1 Читать чертежи средней сложности и сложных сварных металлоконструкций | навыки чтения чертежей средней сложности металлоконструкций | Экспертная оценка результативности выполнения заданий на практических занятиях. |

Формы и методы контроля и оценки результатов обучения по общим компетенциям

| **Результаты (освоенные общие компетенции)** | **Основные показатели оценки результата** | **Формы и методы контроля и оценки** |
|---|---|---|
| ОК 1. Понимать сущность и социальную значимость своей будущей профессии, проявлять к ней устойчивый интерес. | Положительная динамика результатов учебной деятельности. Своевременность выполнения заданий.<br>Качество выполненных заданий. | - интерпретация результатов наблюдений за обучающимся в процессе освоения программы учебной дисциплины |
| **ОК 4.** Осуществлять поиск информации, необходимой для эффективного выполнения профессиональных задач | Сформированность прикладных умений (способность решать практические ситуации).<br>Проявление ответственности за результаты работы. | Экспертная оценка эффективности работы с источниками информации. |
| **ОК 6.** Работать в команде, эффективно общаться с коллегами, руководством, клиентами | Проявление степени развития коммуникативных умений (умение работать в малых группах).<br>Понимание общей цели; применение навыков командной работы; использование конструктивных способов общения. | Интерпретация результатов наблюдений за деятельностью обучающегося в процессе освоения образовательной программы.<br>Взаимооценка обучающихся. |

Освоение общепрофессиональной дисциплины должно способствовать формированию **личностных результатов**:

| **Личностные результаты** | **Индикатор** | **Качество личности** |
|---|---|---|
| **ЛР.24** Осуществлять поиск, анализ и интерпретацию информации, необходимой для выполнения задач профессиональной деятельности<br>**ЛР.26** Использовать информационные технологии в профессиональной деятельности | Демонстрирует владение целостной системой правил делового поведения и этических норм, связанных с осуществлением профессиональной деятельности, в том числе в нестандартных ситуациях. Умеет осознанно определять потребности профессионального и личностного развития, в соответствии с изменениям в мире труда и профессий<br>Осуществляет поиск, анализ и интерпретацию информации, необходимой для выполнения задач | - честность;<br>- объективность;<br>- профессиональная компетентность и должная тщательность;<br>- конфиденциальность;<br>- профессиональное поведение. стремление к саморазвитию и самосовершенствованию;<br>-самостоятельность в принятии решений |

| | | |
|---|---|---|
| | профессиональной деятельности<br><br>Владеет и использует информационные технологии в профессиональной деятельности | |

Приложение №___
к ООП по профессии
15.01.05 Сварщик (ручной и частично механизированной сварки (наплавки)

Министерство образования Московской области
*Государственное бюджетное профессиональное образовательное учреждение Московской области «Серпуховский колледж»*

УТВЕРЖДЕНО
Директором
ГБПОУ МО «Серпуховский колледж
_____Т.В. Федоровой
№ _____ от _____

# РАБОЧАЯ ПРОГРАММА УЧЕБНОЙ ДИСЦИПЛИНЫ
# ОП .04 ДОПУСКИ И ТЕХНИЧЕСКОЕ ИЗМЕРЕНИЯ

г. Серпухов, 2021 г.

РАССМОТРЕНО
На заседание ПЦК.
Протокол №11
«11» 06 2021 г.
_____ /Юматова Н.Е. /

СОГЛАСОВАНО
Зам директором по УР
«__11__» __06___ 2021_ г.
_____/Байбакова Н.В./

Программа учебной дисциплины ОП .04 ДОПУСКИ И ТЕХНИЧЕСКОЕ ИЗМЕРЕНИЯ в соответствии с требованиями федерального государственного образовательного стандарта среднего профессионального образования по специальности 15.01.05 Сварщик ручной и частично механизированной сварки (наплавки), утверждённого приказом Министерства образования и науки Российской Федерации от 29 января 2016 года № _50 (с изменениями на 17 декабря 2020 года), примерной основной образовательной программы по профессии 15.01.05 Сварщик ручной и частично механизированной сварки (наплавки) (рег.№ 15.01.05-170919 дата включения в реестр _19.09.2017_)

Организация-разработчик: ГБПОУ МО «Серпуховский колледж»

Разработчик: Юматова Наталья Евгеньевна, преподаватель ГБПОУ МО «Серпуховский колледж»

## СОДЕРЖАНИЕ


| | стр. |
|---|---|
| **1. ПАСПОРТ РАБОЧЕЙ ПРОГРАММЫ УЧЕБНОЙ ДИСЦИПЛ** | 4 |
| **2.СТРУКТУРА И СОДЕРЖАНИЕ УЧЕБНОЙ ДИСЦИПЛИНЫ** | 6 |
| **3.УСЛОВИЯ РЕАЛИЗАЦИИ РАБОЧЕЙ ПРОГРАММЫ УЧЕБНОЙ ДИСЦИПЛИНЫ** | 12 |
| **4.КОНТРОЛЬ И ОЦЕНКА РЕЗУЛЬТАТОВ ОСВОЕНИЯ УЧЕБНОЙ ДИСЦИПЛИНЫ** | 13 |

# 1. ПАСПОРТ РАБОЧЕЙ ПРОГРАММЫ УЧЕБНОЙ ДИСЦИПЛИНЫ
## ОП.04 «Допуски и технические измерения»

**1.1. Область применения программы**

Рабочая программа учебной дисциплины **ОП.04 «Допуски и технические измерения»** является частью рабочей основной профессиональной образовательной программы в соответствии с Федеральным государственным образовательным стандартом среднего профессионального образования по профессии 15.01.05 Сварщик (ручной и частично механизированной сварки (наплавки)) (утвержден приказом Министерства образования и науки Российской Федерации от 29.01.2016г. № 50), входящей в состав укрупненной группы профессий 15.00.00 Машиностроение.

**1.2. Место дисциплины в структуре основной профессиональной образовательной программы:** дисциплина входит в общепрофессиональный цикл.

**1.3. Цели и задачи дисциплины – требования к результатам освоения дисциплины:**

**В результате освоения дисциплины обучающийся должен уметь:**

- контролировать качество выполняемых работ;
- определять допуски размеров по чертежам и справочным таблицам
- выполнять технические измерения

**В результате освоения дисциплины обучающийся должен знать:**

- системы допусков и посадок;
- точность обработки, квалитеты, классы точности
- допуски отклонения формы и расположения поверхностей
- контрольно- измерительные инструменты, используемые в профессиональной деятельности

**В результате освоения дисциплины обучающийся должен обладать общими и профессиональными компетенциями, включающими в себя способность:**

ОК 1. Понимать сущность и социальную значимость будущей профессии, проявлять к ней устойчивый интерес.

ОК 2. Организовывать собственную деятельность, исходя из цели и способов ее достижения, определенных руководителем.

ОК 3. Анализировать рабочую ситуацию, осуществлять текущий и итоговый контроль, оценку и коррекцию собственной деятельности, нести ответственность за результаты своей работы.

ОК 4. Осуществлять поиск информации, необходимой для эффективного выполнения профессиональных задач.

ОК 5. Использовать информационно-коммуникационные технологии в профессиональной деятельности.

ОК 6. Работать в команде, эффективно общаться с коллегами, руководством.

**В результате освоения дисциплины обучающийся должен обладать профессиональными компетенциями:**

ПК 1.1. Читать чертежи средней сложности и сложных сварных металлоконструкций.

ПК 1.6. Проводить контроль подготовки и сборки элементов конструкции под сварку.

ПК 1.9. Проводить контроль сварных соединений на соответствие геометрическим размерам, требуемым конструкторской и производственно-технологической документации по сварке.

**Освоение дисциплины должно способствовать формированию личностных результатов**:

ЛР24 - Осуществлять поиск, анализ и интерпретацию информации, необходимой для выполнения задач профессиональной деятельности

ЛР26- Использовать информационные технологии в профессиональной деятельности

**1.4. Количество часов на освоение программы дисциплины:**

максимальной учебной нагрузки обучающегося **54** часа, в том числе:
обязательной аудиторной учебной нагрузки обучающегося – **36** часов;
самостоятельной работы обучающегося – **18** часов.

## 2. СТРУКТУРА И СОДЕРЖАНИЕ УЧЕБНОЙ ДИСЦИПЛИНЫ «Допуски и технические измерения»

### 2.1. Объем учебной дисциплины и виды учебной работы

| **Вид учебной работы** | ***Объем часов*** | **в. т.ч. в форме практической подготовки** |
|---|---|---|
| **Максимальная учебная нагрузка (всего)** | *54* | |
| **Обязательная аудиторная учебная нагрузка (всего)** | *36* | *4* |
| в том числе: | | |
| практические занятия | *14* | |
| контрольные работы | *1* | |
| **Самостоятельная работа обучающегося (всего)** | *18* | |
| *Итоговая аттестация в форме дифференцированного зачета* | | |

## 2.2. Тематический план и содержание учебной дисциплины ОП.04Допуски и технические измерения

| Наименование разделов и тем | Содержание учебного материала, лабораторные работы и практические занятия, самостоятельная работа обучающихся | Объем часов | в т. ч. объем образовательной деятельности в форме практической подготовки | Коды компетенций и личностных результатов, формированию которых способствует элемент программы |
|---|---|---|---|---|
| **1** | **2** | **3** | **4** | **5** |
| **Раздел 1. Основные сведения о размерах и соединениях в машиностроении** | | | | |
| **Тема 1.1. Основные определения размеров** | Содержание учебного материала | 3 | | ***ОК 1- ОК 6 ПК 1.1, ПК1.6, ПК1.9 ЛР24,26*** |
| | 1. Характеристика основных понятий: номинальный размер; предельный размер; действительный размер. Понятие о погрешностях изготовления и измерения. Формы и расположение поверхностей. Чтение размеров на чертежах. | | | |
| | 2. Предельные отклонения размеров. Предельные размеры. Предельные отклонения. Наибольшие, наименьшие предельные размеры**.** Обозначение номинальных размеров и предельных отклонений размеров на чертежах. Чтение отклонений на чертежах. | | | |
| | **Практические занятия:**<br>Практическая работа №1Определение предельных размеров. Чтение отклонений на чертежах. | 3 | | |
| | **Самостоятельная работа обучающихся**: | 4 | | |
| | **Тематика и виды внеаудиторной самостоятельной работы**<br>Составление конспекта: Способы указания размеров на чертежах.<br>Подготовка сообщений: Виды размеров<br>Подготовка докладов: Качество продукции машиностроения<br>Подготовка реферата: Возможные погрешности, причины погрешностей при | | | |

| | | | | |
|---|---|---|---|---|
| | изготовлении продукции<br>Подготовка презентаций:<br>1.Качество продукции машиностроения.<br>2.Виды погрешностей формы и расположения поверхностей<br>Выполнение индивидуальных заданий: Решение задач. Заполнение таблиц. Составление кроссвордов. Зарисовка схем. | | | |
| **Тема 1.2. Допуски размеров деталей** | Содержание учебного материала | | | ***ОК 1- ОК 6 ПК 1.1, ПК1.6, ПК1.9 ЛР24,26*** |
| | 1.Понятие о допусках. Определение допусков. Поле допуска. Схема расположения полей допусков. Условия годности размера деталей. Обозначение и определение допуска. Графическое обозначение допусков. | 1 | | |
| | **Практические занятия**<br>Практическая работа № 2. Определение допуска деталей | 1 | | |
| **Тема 1.3. Система вала и система отверстия** | Содержание учебного материала | 2 | | ***ОК 1- ОК 6 ПК 1.1, ПК1.6, ПК1.9 ЛР24,26*** |
| | 1 Поверхности соединяемых деталей. Размеры сопрягаемые и несопрягаемые. Понятия «отверстие», «вал» для поверхностей. Обозначение допуска вала и отверстия. Система вала и система отверстия. | | | |
| | **Самостоятельная работа обучающихся** | 2 | | |
| **Тема 1.4. Посадки** | Содержание учебного материала | 2 | | ***ОК 1- ОК 6 ПК 1.1, ПК1.6, ПК1.9 ЛР24,26*** |
| | 1. Определение и характер посадок. Группы посадок. Зазоры в соединениях деталей. Сопряжение двух деталей с зазором. Назначение зазоров. Размеры зазоров. Применение зазоров. Обозначение и определение зазоров. Графическое изображение зазоров. Натяги в соединениях деталей Сопряжение двух деталей с натягом. Назначение натягов. Размеры натягов. Применение натягов. Обозначение и определение натягов. Графическое изображение натягов. | | | |
| | **Практические занятия**<br>Практическая работа №3<br>Определение зазоров в соединениях деталей.<br>Определение натягов в соединениях деталей<br>Практическая работа № 4<br>Графическое изображение полей допусков. | 4 | | |
| **Тема 1.5. Взаимозаменяемость** | Содержание учебного материала | | | ***ОК 1- ОК 6 ПК 1.1, ПК1.6, ПК1.9 ЛР24,26*** |
| | 1. Понятие взаимозаменяемости и её виды. Унификация, нормализация и стандартизация в машиностроении. Системы конструкторской и технологической документации (ГОСТ, ОСТ, РСТ, СТП, ЕСКД, ЕСТП). Категории качества изделий. | 1 | | |

| | | | | |
|---|---|---|---|---|
| **Тема 1.6. Квалитеты** | Содержание учебного материала | 1 | | ***ОК 1- ОК 6 ПК 1.1, ПК1.6, ПК1.9 ЛР24,26*** |
| | 1. Определение и назначение квалитета. Интервалы размеров. Чтение квалитетов. Соответствие квалитетов обработке деталей. Таблица квалитетов. Нахождение в таблицах рядов точности, интервалов размеров, единицы допуска и величины допуска. нанесение предельных отклонений на чертежах деталей. | | | |
| | **Практические занятия**<br>Практическая работа №5 Определение квалитета по размерам и обработке деталей. | 2 | | |
| | **Самостоятельная работа обучающихся** | 3 | | |
| | **Тематика и виды внеаудиторной самостоятельной работы**<br>Составление конспекта по теме:<br>1.Определение и назначение квалитета.<br>2. Интервалы размеров<br>Подготовка презентации: Способы получения квалитетов при обработке деталей.<br>Выполнение заданий по чертежу: Квалитеты<br>Работа со справочной литературой: Чтение квалитетов. | | | |
| **Раздел 2. Точность изготовления деталей** | | | | |
| **Тема 2.1. Поверхности деталей** | Содержание учебного материала | 1 | | ***ОК 1- ОК 6 ПК 1.1, ПК1.6, ПК1.9 ЛР24,26*** |
| | 1. Неплоскостность и непараллельность деталей. Конусообразность деталей. Прекос осей. Базовая поверхность и символы. Обозначение базы на чертежах. Виды частных отклонений формы цилиндрических и плоских поверхностей. Контроль погрешности формы и расположения поверхностей. Контроль изготовления неплоскостность и непараллельность деталей по требованию чертежа. | | | |
| | 2. Допуски формы и расположения поверхностей. Разрезы и сечения на чертежах с обозначение посадок. Габаритные и установочные размеры и их предельные отклонения. Допуски и отклонения от параллельности, от перпендикулярности, пресечения осей. | | | |
| | **Практические занятия** | 2 | | |
| | Практическая работа №6 Изучение условных обозначений отклонений формы и расположения поверхностей на чертежах | | | |
| | **Контрольная работа** по разделу 1 и 2 | 1 | | |
| | **Самостоятельная работа обучающихся** | 2 | | |
| | **Тематика и виды внеаудиторной самостоятельной работы** | | | |

| | | | | | |
|---|---|---|---|---|---|
| | Составление таблицы: Условные обозначения допусков формы и расположения поверхностей<br>Выполнение задания по чертежу Условные обозначения допусков формы и расположения поверхностей | | | | |
| **Тема 2.2. Шероховатость поверхности** | Содержание учебного материала | | | | |
| | 1 | Классы шероховатости. Профиль и параметры шероховатости. Условные обозначения шероховатости. Образцы шероховатости. Обозначения шероховатости по ОСТ и ЕСДП СЭВ. Влияние шероховатости на эксплуатационные свойства деталей. | 1 | | ***ОК 1- ОК 6 ПК 1.1, ПК1.6, ПК1.9 ЛР24,26*** |
| | **Практические занятия** | | | | |
| | Практическая работа № 7 Определение характера шероховатости | | 1 | | |
| | **Самостоятельная работа обучающихся** | | 2 | | |
| | **Тематика и виды внеаудиторной самостоятельной работы**<br>Выполнение задания по чертежу : Шероховатость поверхности заготовок. Шероховатость поверхности сварных изделий<br>Составление таблицы: Шероховатость поверхности и методы обработки | | | | |
| **Раздел 3. Основы технических измерений** | | | | | |
| **Тема 3.1. Измерение деталей** | 1. | Точность и погрешность измерений. Понятие о метрологии как науки об измерениях, о методах и средствах их выполнения. Единицы измерений в машиностроительной метрологии. Обеспечение и способы достижения точности измерений. Государственная система измерений. | 1 | 2 | ***ОК 1- ОК 6 ПК 1.1, ПК1.6, ПК1.9 ЛР24,26*** |
| | **Самостоятельная работа обучающихся** | | 2 | | |
| | **Тематика и формы внеаудиторной самостоятельной работы**<br>Составление конспекта учебной и специальной технической литературы по теме: Понятие о метрологии как науки об измерениях, о методах и средствах их выполнения.<br>Работа со справочной литературой: Измерение деталей Единицы измерений в машиностроительной метрологии. | | | | |
| **Тема 3.2. Методы измерений** | Содержание учебного материала | | | 2 | ***ОК 1- ОК 6 ПК 1.1, ПК1.6, ПК1.9 ЛР24,26*** |
| | 1. | Измерение: прямое и косвенное, контактное и бесконтактное, поэлементное и комплексное. Методы измерения: непосредственный и сравнения с мерой. Определение понятия «мера». Способы измерений. | 1 | | |
| | **Самостоятельная работа обучающихся** | | 2 | | |

| | | | | |
|---|---|---|---|---|
| | **Тематика внеаудиторной самостоятельной работы**<br>Составление конспектов учебной и специальной технической литературы по теме: Методы измерений<br>Выполнение индивидуальных заданий: Заполнение таблиц. Зарисовка схем: Методы измерений | | | |
| **Тема 3.3. Средства измерений** | Содержание учебного материала | 2 | 2 | ***ОК 1- ОК 6 ПК 1.1, ПК1.6, ПК1.9 ЛР24,26*** |
| | 1. Штриховые меры длины и их назначение. Назначение и виды штангенинструментов. Устройство гладкого микрометра. Назначение и цены делений штангенинструментов. Выбор средств для измерения линейного размера, таблицы допускаемых погрешностей измерения различными средствами. Измерительные головки с механической передачей. Концевые меры длины и их назначение Нутромеры и глубиномеры. Скобы с отсчётным устройством. Калибры. Угольники. Угломеры. Лекальные линейки. Щупы. Средства контроля шероховатости. | | | |
| | **Практические занятия** | | | |
| | Практическая работа №8 Изучение средств измерений | 1 | | |
| | **Лабораторные работы**<br>Лабораторная работа№1 Измерения размеров деталей штангенциркулем.<br>Лабораторная работа№2 Измерение размеров и отклонение формы поверхностей деталей | 4 | | |
| | **Самостоятельная работа обучающихся** | 3 | | |
| | **Тематика и виды внеаудиторной самостоятельной работы**<br>Подготовка сообщений: 1.Конструкция штангенциркулей ШЦ-I; ЩЦ–II. , цена делений и снятие показаний инструмента. 2.Конструкция микрометра от 0…25 мм, цена делений и снятие показаний инструмента<br>Подготовка презентаций: Средства контроля шероховатости.<br>Средства измерения размеров | | | |
| **Дифференцированный зачет** | | 1 | **6** | |
| | | Всего за курс: **54(36+18) 6** | | |

## 3. УСЛОВИЯ РЕАЛИЗАЦИИ РАБОЧЕЙ ПРОГРАММЫ ДИСЦИПЛИНЫ «Допуски и технические измерения»

### 3.1. Требования к минимальному материально-техническому обеспечению

Реализация программы дисциплины требует наличия учебного кабинета теоретических основ сварки и резки металлов.

**Оборудование учебного кабинета:**

- посадочные места по количеству обучающихся;
- рабочее место преподавателя;
- учебно-наглядные пособия и специальная литература по дисциплине «Допуски и технические измерения»;
- измерительные инструменты (рулетка; метр; штангенциркули ШЦ-1, ШЦ-2; микрометры; глубиномеры; измерительные головки; нутромеры; скобы с отчётным устройством);
- образцы различных типов и видов деталей и заготовок для измерений;
- чертежи для чтения размеров, допусков, посадок, зазоров и шероховатостей.

**Технические средства обучения:**

- компьютер с лицензионным программным обеспечением и мультимедиапроектор.

### 3.2. Информационное обеспечение обучения

**Основные источники:**


1. Багдасарова, Т.А. Допуски и технические измерения. Контрольные материалы. / Т.А. Багдасарова. – М.: Академия, 2016. – 64 с.
2. Ганевский, Г.М. Допуски, посадки и технические измерения в машиностроении / Г.М. Ганевский, И.И. Гольдин. – 2-е изд. – М.; Академия, 2017. – 288 с.
3. Герасименко, А.И. Справочник электрогазосварщика / А.И. Герасименко. – РнаД: Феникс, 2016. – 412 с. – (Серия: Профессиональное мастерство).
4. Зайцев, С.А. Допуски, посадки и технические измерения в машиностроении / С.А. Зайцев, А.Д. Куранов, А.К. Толстов. – М.: – 9-е изд., стер. – М. : Издательский центр Академия 2015. – 304 с.
5. Ковалёв, Н.А. Справочник сварщика / Н.А. Ковалёв. – РнаД: Феникс, 2015. – 352 с. – (Серия: Справочники).
6. Таратина Е.П. Допуски, посадки и технические измерения. Учебное пособие/ Е. П. Таратина, - М:. Академкнига/Учебник,2016. – 144 с.

**Дополнительные источники:**


1. Берков, В. И. Технические измерения / В.И. Берков. – М.: Высшая школа, 1999. – 144 с.
2. Ганевский, Г.М. Лабораторно-практические работы по предмету «Допуски и технические измерения»: [Учеб. пособие для сред. ПТУ] / Г. М. Ганевский. – М.: Высшая школа, 1996. – 64с.
3. Журавлёв, А. Н. Допуски и технические измерения. Учебник для сред. проф.-техн. училищ / А.Н. Журавлёв. – 7-е изд. – М.: Высшая школа, 1998. – 256 с.
4. Зинин, Б. С. Сборник задач по допускам и техническим измерениям / Б.С. Зинин, Б.Н. Ройтенберг. – М.: Высшая школа, 1997. – 110 с.
5. Козловский, Н.С. Основы стандартизации, допуски и посадки и технические измерения / Н.С. Козловский, А.Н. Виноградов. – М.: Машиностроение, 1999. – 284 с.
6. Палей, М.А. Допуски и посадки: Справочник: В 2-х ч. / М. А. Палей, А. Б. Романов, В. А. Брагинский. – Л.: Политехника, 2001. – 448 с.


**Интернет-ресурсы:**


1. http://metalhandling.ru – «Слесарные работы».
2. http://www.osvarke.com/ - О сварке. Информационный сайт;
3. http://weldingsite.com.ua/ - Все о сварке, сварочных технологиях и оборудовании;
4. http://www.welder.kiev.ua/ - журнал СВАРЩИК
5. http://www.cbapka.ru/ - Сварка и сварочное оборудование
6. http://svarka-info.com - Виртуальный справочник сварщика
7. http://www.svarkainfo.ru – Все для надежной сварки

## 4. КОНТРОЛЬ И ОЦЕНКА РЕЗУЛЬТАТОВ ОСВОЕНИЯ ДИСЦИПЛИНЫ

**«Допуски и технические измерения»**

**Контроль и оценка** результатов освоения дисциплины осуществляется преподавателем в процессе проведения практических занятий и лабораторных работ, тестирования, а также выполнения обучающимися индивидуальных заданий, проектов, исследований.

| **Результаты обучения (освоенные умения, усвоенные знания)** | **Формы и методы контроля и оценки результатов обучения** |
|---|---|
| **умения:** | Текущий контроль:<br>Практические занятия;<br>Внеаудиторная самостоятельная работа<br><br><u>Рубежный контроль:</u><br>Практические занятия;<br>Тестирование;<br>Контрольные работы;<br><br><u>Итоговый контроль:</u><br>дифференцированный зачет |
| – контролировать качество выполняемых работ;<br>– определять допуски размеров по чертежам и справочным таблицам<br>– выполнять технические измерения | Защита отчетов по лабораторно-практическим работам |
| **знания:** | |
| – системы допусков и посадок, точность обработки, квалитеты,; | Тестирование<br>Выполнение индивидуальных заданий<br>Защита рефератов, конспектов<br>Защита электронных презентаций |
| - точность обработки, квалитеты, классы точности | Тестирование<br>Выполнение индивидуальных заданий<br>Защита рефератов, конспектов<br>Защита электронных презентаций |
| – допуски, отклонения формы и расположения поверхностей. | Тестирование<br>Выполнение индивидуальных заданий<br>Защита рефератов, конспектов<br>Защита электронных презентаций |
| - Контрольно- измерительные инструменты, используемые в профессиональной деятельности | Тестирование<br>Выполнение индивидуальных заданий<br>Защита рефератов, конспектов<br>Защита электронных презентаций |

Формы и методы контроля и оценки результатов обучения учебной дисциплины позволят проверять у обучающихся не только сформированность усвоенных знаний, освоенных умений, но и развитие общих и профессиональных компетенций.

| **Результаты (освоенные общие и профессиональные компетенции)** | **Основные показатели оценки результата** | **Формы и методы контроля оценки** |
|---|---|---|
| ОК1<br>Понимать сущность и социальную значимость своей будущей профессии, проявлять к ней устойчивый интерес; | Демонстрация интереса к будущей профессии в процессе освоения образовательной программы, участие в НОУ, олимпиадах профессионального мастерства, фестивалях, конференциях. | Наблюдение и оценка достижений обучающихся на практических занятиях, внеурочной деятельности. |
| ОК2<br>Организовывать собственную деятельность исходя из целей и способов ее достижения; | Выбор и применение методов и способов решения поставленных задач.<br>Оценка эффективности и качества выполнения. | Наблюдение и оценка достижений обучающихся на практических занятиях, внеурочной деятельности. |
| ОК3.<br>Анализировать рабочую ситуацию, осуществлять текущий итоговый контроль, оценку и коррекцию собственной деятельности, ответственность за результаты своей работы; | Организация самостоятельных занятий пи изучении данной дисциплины. | Наблюдение и оценка достижений обучающихся на практических занятиях, внеурочной деятельности. |
| ОК4.<br>Осуществлять поиск информации, необходимой для эффективного выполнения профессиональных задач; | Эффективный поиск необходимой информации по данной дисциплине.<br>Использование различных источников, включая электронные. | Наблюдение и оценка достижений обучающихся на внеаудиторной самостоятельной работе**.** |
| ОК5.<br>Использовать информационно-коммуникационные технологии в профессиональной деятельности; | Применение информационно-коммуникационных технологий при организации самостоятельной работы по данной дисциплине. | Наблюдение и оценка достижений обучающихся на внеаудиторной самостоятельной работе**.** |
| ОК6.<br>Работать в коллективе и команде, эффективно общаться с коллегами, руководством; | Взаимодействие обучающихся с мастерами, преподавателями в ходе обучения. | Наблюдение и оценка достижений обучающихся на практических занятиях, внеурочной деятельности. |
| ПК 1.1 Читать чертежи средней сложности и сложных сварных металлоконструкций; | Демонстрация профессиональных знаний и умений чтения чертежей средней сложности и сложных | Наблюдение и оценка достижений обучающихся на практических занятиях, лабораторных работах, |

| | | |
|---|---|---|
| | сварных металлоконструкций | внеурочной деятельности. |
| ПК1.6.Проводить контроль подготовки и сборки элементов конструкции под сварку; | Демонстрация профессиональных знаний и умений проводить контроль подготовки и сборки элементов конструкции под сварку | Наблюдение и оценка достижений обучающихся на практических занятиях, лабораторных работах, внеурочной деятельности. |
| ПК 1.9 Проводить контроль сварных соединений на соответствие геометрическим размерам, требуемым конструкторской и производственно-технологической документации по сварке. | Демонстрация профессиональных знаний и умений проводить контроль сварных соединений на соответствие геометрическим размерам, требуемым конструкторской и производственно-технологической документации по сварке | Наблюдение и оценка достижений обучающихся на практических занятиях, лабораторных работах, внеурочной деятельности. |

Освоение общепрофессиональной дисциплины должно способствовать формированию **личностных результатов**:

| Личностные результаты | Индикатор | Качество личности |
|---|---|---|
| **ЛР.24** Осуществлять поиск, анализ и интерпретацию информации, необходимой для выполнения задач профессиональной деятельности<br><br>**ЛР.26** Использовать информационные технологии в профессиональной деятельности | Демонстрирует владение целостной системой правил делового поведения и этических норм, связанных с осуществлением профессиональной деятельности, в том числе в нестандартных ситуациях. Умеет осознанно определять потребности профессионального и личностного развития, в соответствии с изменениям в мире труда и профессий<br><br>Осуществляет поиск, анализ и интерпретацию информации, необходимой для выполнения задач профессиональной деятельности<br><br>Владеет и использует информационные технологии в профессиональной деятельности | - честность;<br><br>- объективность;<br><br>- профессиональная компетентность и должная тщательность;<br><br>- конфиденциальность;<br><br>- профессиональное поведение. стремление к саморазвитию и самосовершенствованию;<br><br>-самостоятельность в принятии решений |

**Приложение №**
к ООП по *профессии*
15.01.05 Сварщик ручной и частично механизированной сварки (наплавки)

Министерство образования Московской области
*ГБПОУ МО «Серпуховский колледж»*

УТВЕРЖДЕНО
Директором
ГБПОУ МО «Серпуховский колледж
_____Т.В. Федоровой
№ _____ от _____

РАБОЧАЯ ПРОГРАММА УЧЕБНОЙ ДИСЦИПЛИНЫ/
ОП 05 «ОСНОВЫ ЭКОНОМИКИ»

Г.о. Серпухов, 2021 г.

РАССМОТРЕНО
На заседание ПЦК.
Протокол №11
«11» 06 2021 г.
_____ /Юматова Н.Е. /

СОГЛАСОВАНО
Зам директором по УР
«__11__» __06___ 2021_ г.
_____/Байбакова Н.В./

Программа учебной дисциплины ОП .05 Основы экономики

в соответствии с требованиями федерального государственного образовательного стандарта среднего профессионального образования по профессии 15.01.05 Сварщик ручной и частично механизированной сварки (наплавки), утверждённого приказом Министерства образования и науки Российской Федерации от 29 января 2016 года № _50 (с изменениями на 17 декабря 2020 года), примерной основной образовательной программы по профессии 15.01.05 Сварщик ручной и частично механизированной сварки (наплавки) (рег.№ 15.01.05-170919 дата включения в реестр _19.09.2017_)

Организация-разработчик: ГБПОУ МО «Серпуховский колледж»

Разработчик: Воякина Светлана Николаевна преподаватель ГБПОУ МО «Серпуховский колледж»

## СОДЕРЖАНИЕ


| | | стр. |
|---|---|---|
| 1. | ПАСПОРТ РАБОЧЕЙ ПРОГРАММЫ УЧЕБНОЙ ДИСЦИПЛИНЫ | 4 |
| 2. | СТРУКТУРА И СОДЕРЖАНИЕ УЧЕБНОЙ ДИСЦИПЛИНЫ | 5 |
| 3. | УСЛОВИЯ РЕАЛИЗАЦИИ УЧЕБНОЙ ДИСЦИПЛИНЫ | 14 |
| 4. | КОНТРОЛЬ И ОЦЕНКА РЕЗУЛЬТАТОВ ОСВОЕНИЯ УЧЕБНОЙ ДИСЦИПЛИНЫ | 16 |

# 1. ПАСПОРТ РАБОЧЕЙ ПРОГРАММЫ УЧЕБНОЙ ДИСЦИПЛИНЫ ОСНОВЫ ЭКОНОМИКИ

## 1.1. Область применения рабочей программы

Рабочая программа учебной дисциплины является частью программы подготовки квалифицированных рабочих, служащих (ППКРС), разработанной в соответствии с федеральным государственным образовательным стандартом среднего профессионального образования по профессии 15.01.05 «Сварщик (ручной и частично механизированной сварки (наплавки))» укрупненной группы профессий 15.00.00 «Машиностроение».

**1.2. Место учебной дисциплины в структуре основной профессиональной образовательной программы:** дисциплина входит в профессиональный цикл и относится к общепрофессиональным дисциплинам.

**1.3. Цели и задачи учебной дисциплины – требования к результатам освоения учебной дисциплины:**

В результате освоения учебной дисциплины обучающийся должен **уметь**:

- находить и использовать экономическую информацию в целях обеспечения собственной конкурентоспособности на рынке труда;
- применять на практике нормы антикоррупционного законодательства

В результате освоения учебной дисциплины обучающийся должен **знать**:

- общие принципы организации производственного и технологического процесса;
- механизмы ценообразования на продукцию, формы оплаты труда в современных условиях;
- цели и задачи структурного подразделения, структуру организации, основы экономических знаний, необходимых в отрасли;
- основы предпринимательской деятельности;
- основы финансовой грамотности.

ЛР 24 Осуществлять поиск, анализ и интерпретацию информации, необходимой для выполнения задач профессиональной деятельности

ЛР 26 Использовать информационные технологии в профессиональной деятельности

В результате освоения дисциплины обучающийся должен овладеть следующими компетенциями:

| Код | Наименование результата обучения |
|---|---|
| ОК 1. | Понимать сущность и социальную значимость своей будущей профессии, проявлять к ней устойчивый интерес |
| ОК 4. | Осуществлять поиск и использование информации, необходимой для эффективного выполнения профессиональных задач, профессионального и личностного развития |
| ОК 6. | Работать в коллективе и в команде, эффективно общаться с коллегами, руководством, потребителями |
| ОК 7 | Проявлять гражданско-патриотическую позицию, демонстрировать осознанное поведение на основе традиционных общечеловеческих ценностей, применять стандарты антикоррупционного поведения. |
| ОК 8. | Использовать знания по финансовой грамотности, планировать предпринимательскую деятельность в профессиональной сфере. |

**1.4. Рекомендуемое количество часов на освоение рабочей программы учебной дисциплины:**

максимальной учебной нагрузки обучающегося 48 часов, в том числе:
обязательной аудиторной учебной нагрузки обучающегося – 32 часа;
самостоятельной работы обучающегося – 16 часов.

## 2. СТРУКТУРА И СОДЕРЖАНИЕ УЧЕБНОЙ ДИСЦИПЛИНЫ

### 2.1. Объем учебной дисциплины и виды учебной работы

| **Вид учебной работы** | **Объем часов** | ***в т. ч. объем образовательной деятельности в форме практической подготовки*** |
|---|---|---|
| **Максимальная учебная нагрузка (всего)** | ***48*** | ***16*** |
| **Обязательная аудиторная учебная нагрузка (всего)** | ***32*** | |
| в том числе: | | |
| лабораторные работы | – | |
| практические занятия | *16* | *16* |
| контрольные работы | – | |
| **Самостоятельная работа обучающегося (всего)** | ***16*** | |
| в том числе: | | |
| подготовка к практическим занятиям | *8* | |
| подготовка к контрольной работе | – | |
| работа с конспектом и дополнительной литературой | *8* | |
| **Итоговая аттестация** в форме **дифференцированного зачета** | | |

**2.2. Тематический план учебной дисциплины «ОСНОВЫ ЭКОНОМИКИ»**

| Код профессиональных компетенций | Наименования разделов учебной дисциплины | Всего часов | Объем времени, отведенный на освоение междисциплинарного курса (курсов) | | | | | Практика | |
|---|---|---|---|---|---|---|---|---|---|
| | | | Обязательная аудиторная учебная нагрузка обучающегося | | | Самостоятельная работа обучающегося | | Учебная, часов | Производственная (по профилю специальности), часов |
| | | | Всего, часов | в т.ч. лабораторные работы и практические занятия, часов | в т.ч., курсовая работа (проект), часов | Всего, часов | в т.ч., курсовая работа (проект), часов | | |
| **1** | **2** | **3** | **4** | **5** | **6** | **7** | **8** | **9** | **10** |
| **ОК.1, ОК.4, ОК.6** | **Раздел 1. Предприятие и отрасль в условиях рынка** | 6 | 4 | — | — | 2 | — | — | — |
| **ОК.1, ОК.4, ОК.6** | **Раздел 2. Материально-техническая база организации** | 15 | 10 | 6 | — | 5 | — | — | — |
| **ОК.1, ОК.4, ОК.6** | **Раздел 3. Кадры и оплата труда в организации** | 12 | 8 | 4 | — | 4 | — | — | — |
| **ОК.1, ОК.4, ОК.6** | **Раздел 4. Основные экономические показатели деятельности организации** | 15 | 10 | 6 | — | 5 | — | — | — |
| | **Всего:** | **48** | **32** | **16** | — | **16** | — | — | — |

**2.3. Тематический план и содержание учебной дисциплины «ОСНОВЫ ЭКОНОМИКИ»**

| Наименование разделов и тем | Содержание учебного материала, лабораторные работы и практические занятия, самостоятельная работа обучающихся, курсовая работа (проект) | | Объем часов | *в т. ч. объем образовательной деятельности в форме практической подготовки* | Коды компетенций и личностных результатов, формированию которых способствует элемент программы |
|---|---|---|---|---|---|
| **1** | **2** | | **3** | **4** | **5** |
| **Раздел 1. Предприятие и отрасль в условиях рынка** | | | ***6*** | | |
| **Тема 1.1. Формирование и характеристика отрасли и предприятия** | **Содержание учебного материала** | | *2* | | |
| | 1 | Роль и значение отрасли в системе рыночной экономики. Признаки отрасли и показатели развития, современное состояние. | | | ОК.1, ОК.4, ОК.6<br>ЛР 24,26 |
| | 2 | Понятие и классификация организаций. Классификация организаций по отраслевому признаку, экономическому назначению, уровню специализации, размерам. Отраслевые особенности организации (предприятия), влияющие на формирование ее экономического потенциала. | | | ОК.1, ОК.4, ОК.6<br>ЛР 24,26 |
| | **Лабораторные работы** | | **–** | | |
| | **Практические занятия** | | **–** | | |
| | **Контрольные работы** | | **–** | | |
| | **Самостоятельная работа обучающихся**: изучение лекционного материала, работа с литературой и Интернет-ресурсами, написание реферата по заданной теме.<br>Темы рефератов:<br>1. Роль и значение отрасли в системе рыночной экономики.<br>2. Признаки отрасли и показатели развития, современное состояние.<br>Темы рефератов: | | ***1*** | | |

| | | | | |
|---|---|---|---|---|
| | 1. Процедуры создания, регистрации и ликвидации организации.<br>2. Характеристика предприятия как юридического лица и частной формы организации в соответствии с ГК РФ.<br>3. Характеристика государственных (муниципальных) и унитарных предприятий.<br>4. Состав учредительных документов организации.<br>Составить конспект по теме «Организационно-правовые формы предприятий». | | | |
| **Тема 1.2. Организация производства** | **Содержание учебного материала** | *2* | | |
| | 1 Производственная структура предприятия | | | ОК.1, ОК.4, ОК.6<br>ЛР 24,26 |
| | 2 Производственный процесс и принципы его организации | | | ОК.1, ОК.4, ОК.6<br>ЛР 24,26 |
| | 3 Производственная структура организации, ее элементы. Типы производства: единичное, серийное, массовое. | | | ОК.1, ОК.4, ОК.6<br>ЛР 24,26 |
| | 4 Производственный процесс. Производственный цикл. Техническая подготовка производства. | | | ОК.1, ОК.4, ОК.6<br>ЛР 24,26 |
| | **Лабораторные работы** | **–** | | |
| | **Практические занятия** | **–** | | |
| | **Контрольные работы** | **–** | | |
| | **Самостоятельная работа обучающихся**: изучение лекционного материала, работа с литературой и Интернет-ресурсами, написание реферата по заданной теме.<br>Темы рефератов:<br>1. Инфраструктура предприятия.<br>2. Принципы и методы организации производственного процесса.<br>3. Сущность и содержание подготовки производства.<br>4. Качество и конкурентоспособность продукции.<br>5. Энергосбережение и энергоэффективность предприятия. | ***1*** | | |

| | | | | | |
|---|---|---|---|---|---|
| | | Составить конспект по теме «Производственные возможности предприятия». | | | |
| **Раздел 2. Материально-техническая база организации** | | | ***15*** | | |
| **Тема 2.1. Производственные фонды предприятия** | | **Содержание учебного материала** | *2* | | |
| | 1 | Понятие и классификация производственных фондов | | | ОК.1, ОК.4, ОК.6 ЛР 24,26 |
| | 2 | Учет и оценка производственных фондов | | | ОК.1, ОК.4, ОК.6 ЛР 24,26 |
| | 3 | Износ и амортизация производственных фондов | | | ОК.1, ОК.4, ОК.6 ЛР 24,26 |
| | 4 | Показатели эффективности использования основных фондов | | | ОК.1, ОК.4, ОК.6 ЛР 24,26 |
| | | **Лабораторные работы** | **–** | | |
| | | **Практические занятия**<br>Показатели эффективности использования основных фондов<br>Расчет показателей эффективности использования основных фондов | ***4*** | *4* | ОК.1, ОК.4, ОК.6 ЛР 24,26 |
| | | **Контрольные работы** | **–** | | |
| | | **Самостоятельная работа обучающихся**: изучение лекционного материала, работа с литературой и Интернет-ресурсами, подготовка к практическим занятиям, написание реферата по заданной теме.<br>Темы рефератов:<br>1. Пути повышения эффективности использования основных производственных фондов.<br>Составить конспект по теме «Понятие, виды и показатели производственной мощности». | ***3*** | | |
| **Тема 2.2. Оборотные** | | **Содержание учебного материала** | *2* | | |

| | | | | | |
|---|---|---|---|---|---|
| **средства предприятия** | 1 | Оборотные средства, их состав и структура | | | ОК.1, ОК.4, ОК.6 ЛР 24,26 |
| | 2 | Источники формирования оборотных средств | | | ОК.1, ОК.4, ОК.6 ЛР 24,26 |
| | 3 | Определение потребности в оборотных средствах предприятия | | | ОК.1, ОК.4, ОК.6 ЛР 24,26 |
| | 4 | Показатели эффективности использования оборотных средств | | | ОК.1, ОК.4, ОК.6 ЛР 24,26 |
| | | **Лабораторные работы** | **–** | | |
| | | **Практические занятия** Расчет показателей эффективности использования оборотных средств | ***2*** | *2* | ОК.1, ОК.4, ОК.6 ЛР 24,26 |
| | | **Контрольные работы** | **–** | | |
| | | **Самостоятельная работа обучающихся**: изучение лекционного материала, работа с литературой и Интернет-ресурсами, подготовка к практическим занятиям, написание реферата по заданной теме.<br>Темы рефератов:<br>1. Пути ускорения оборачиваемости оборотных средств.<br>2. Проблемы обновления материально-технической базы организации в современных условиях.<br>Составить конспект по теме «Управление запасами на предприятии». | ***2*** | | |
| **Раздел 3. Кадры и оплата труда в организации** | | | ***12*** | | |
| **Тема 3.1. Трудовые ресурсы организации и** | | **Содержание учебного материала** | *2* | | |
| | 1 | Состав и структура трудовых ресурсов организации | | | ОК.1, ОК.4, ОК.6 |

| | | | | | |
|---|---|---|---|---|---|
| **производительность труда** | | | | | ЛР 24,26 |
| | 2 | Организация и нормирование труда | | | ОК.1, ОК.4, ОК.6 ЛР 24,26 |
| | 3 | Производительность труда | | | ОК.1, ОК.4, ОК.6 ЛР 24,26 |
| | | **Лабораторные работы** | **–** | | |
| | | **Практические занятия** Расчет показателей эффективности использования кадров и производительности труда | ***2*** | *2* | ОК.1, ОК.4, ОК.6 ЛР 24,26 |
| | | **Контрольные работы** | **–** | | |
| | | **Самостоятельная работа обучающихся**: изучение лекционного материала, работа с литературой и Интернет-ресурсами, подготовка к практическим занятиям, написание реферата по заданной теме.<br>Темы рефератов:<br>1. Организация и нормирование труда.<br>2. Резервы роста производительности труда.<br>Составить конспект по теме «Кадровая политика организации. Планирование кадров и их подбор». | ***2*** | | |
| **Тема 3.2. Организация труда и заработной платы** | | **Содержание учебного материала** | *2* | | |
| | 1 | Понятие заработной платы и принципы ее организации | | | ОК.1, ОК.4, ОК.6 ЛР 24,26 |
| | 2 | Системы оплаты труда | | | ОК.1, ОК.4, ОК.6 ЛР 24,26 |
| | 3 | Фонд оплаты труда и его структура | | | ОК.1, ОК.4, ОК.6 ЛР 24,26 |
| | 4 | Основные виды и формы оплаты труда | | | ОК.1, ОК.4, ОК.6 ЛР 24,26 |
| | | **Лабораторные работы** | **–** | | |

| | | | | | |
|---|---|---|---|---|---|
| | | **Практические занятия**<br>Расчет заработной платы различных категорий работников | ***2*** | *2* | ОК.1, ОК.4, ОК.6<br>ЛР 24,26 |
| | | **Контрольные работы** | **–** | | |
| | | **Самостоятельная работа обучающихся**: изучение лекционного материала, работа с литературой и Интернет-ресурсами, подготовка к практическим занятиям, написание реферата по заданной теме.<br>Темы рефератов:<br>1. Совершенствование тарифной и бестарифной систем оплаты труда.<br>2. Методы совершенствования организации труда на предприятиях.<br>Составить конспект по теме «Номинальная и реальная заработная плата».<br>Составить конспект по теме «Трудовой договор и контрактная система найма». | ***2*** | | |
| **Раздел 4. Основные экономические показатели деятельности организации** | | | ***15*** | | |
| **Тема 4.1. Издержки производства и реализации продукции** | | **Содержание учебного материала** | *2* | | |
| | 1 | Понятие и состав издержек производства и реализации продукции | | | ОК.1, ОК.4, ОК.6<br>ЛР 24,26 |
| | 2 | Классификация затрат по статьям и элементам | | | ОК.1, ОК.4, ОК.6<br>ЛР 24,26 |
| | 3 | Себестоимость и ее виды | | | ОК.1, ОК.4, ОК.6<br>ЛР 24,26 |
| | 4 | Смета затрат. Калькуляция себестоимости | | | ОК.1, ОК.4, ОК.6<br>ЛР 24,26 |
| | | **Лабораторные работы** | **-** | | |
| | | **Практические занятия** | ***2*** | *2* | ОК.1, ОК.4, |

| | | | | |
|---|---|---|---|---|
| | Расчет себестоимости продукции | | | ОК.6<br>ЛР 24,26 |
| | **Контрольные работы** | **–** | | |
| | **Самостоятельная работа обучающихся**: изучение лекционного материала, работа с литературой и Интернет-ресурсами, подготовка к практическим занятиям, написание реферата по заданной теме.<br>Темы рефератов:<br>1. Пути снижения издержек предприятия.<br>2. Отраслевые особенности структуры себестоимости.<br>3. Ресурсы и энергосберегающие технологии.<br>4. Причины высокой себестоимости изделий в России.<br>Составить конспект по теме «Порядок составления сметы затрат на производство». | ***2*** | | |
| **Тема 4.2. Ценообразование на предприятии** | **Содержание учебного материала** | *2* | | |
| | 1 Цена. Виды цен и их классификация. | | | ОК.1, ОК.4, ОК.6<br>ЛР 24,26 |
| | 2 Состав и структура цен. Методы расчета цен | | | ОК.1, ОК.4, ОК.6<br>ЛР 24,26 |
| | **Лабораторные работы** | **–** | | |
| | **Практические занятия**<br>Определение цены товара | ***2*** | *2* | ОК.1, ОК.4, ОК.6<br>ЛР 24,26 |
| | **Контрольные работы** | **–** | | |
| | **Самостоятельная работа обучающихся**: изучение лекционного материала, работа с литературой и Интернет-ресурсами, подготовка к практическим занятиям, написание реферата по заданной теме.<br>Темы рефератов:<br>1. Стратегии ценообразования.<br>2. Этапы ценообразования. | ***2*** | | |

| | | | | |
|---|---|---|---|---|
| | 3. Государственное регулирование цен.<br>4. Формирование ценовой политики фирмы.<br>Составить конспект по теме «Ценовая политика предприятия». | | | |
| **Тема 4.3. Прибыль и рентабельность** | **Содержание учебного материала** | – | | |
| | 1 Прибыль предприятия, ее сущность и формирование | | | ОК.1, ОК.4, ОК.6<br>ЛР 24,26 |
| | 2 Виды и показатели рентабельности | | | ОК.1, ОК.4, ОК.6<br>ЛР 24,26 |
| | 3 Методика расчета уровня рентабельности | | | ОК.1, ОК.4, ОК.6<br>ЛР 24,26 |
| | **Лабораторные работы** | – | | |
| | **Практические занятия**<br>Прибыль и рентабельность | ***2*** | *2* | ОК.1, ОК.4, ОК.6<br>ЛР 24,26 |
| | **Контрольные работы** | – | | |
| | **Самостоятельная работа обучающихся**: изучение лекционного материала, работа с литературой и Интернет-ресурсами, подготовка к практическим занятиям.<br>Составить конспект по теме «Факторы, влияющие на прибыль».<br>Составить конспект по теме «Распределение и использование прибыли». | ***1*** | | |
| | **Всего:** | ***48*** | *16* | |

# 3. УСЛОВИЯ РЕАЛИЗАЦИИ УЧЕБНОЙ ДИСЦИПЛИНЫ

## 3.1. Требования к минимальному материально-техническому обеспечению

Реализация учебной дисциплины требует наличия учебного кабинета «Экономики организации».

Оборудование учебного кабинета:

- посадочные места по количеству обучающихся;
- рабочее место преподавателя;
- комплект учебно-методической документации.

Технические средства обучения: компьютер с лицензионным программным обеспечением и мультимедиапроектором, интернет.

## 3.2. Информационное обеспечение обучения

**Перечень рекомендуемых учебных изданий, Интернет-ресурсов, дополнительной литературы**

**Основная литература**


1. Грибов В.Д. Экономика организации (предприятия): учебник/ В. Д. Грибов, В.П. Грузинов. - М.; КНОРУС, 2016. – 416 с.
2. В. П. Грузинов Мультимедийное электронное издание «Экономика предприятия» ООО «Мультимедиа Технологии и Дистационное Обучение».
3. Котерова Н.П. Экономика организации: учебник для студ. учреждений сред. проф. образования – 8-е изд., стер. – М.: Издательский центр «Академия», 2016 – 288 с.


**Дополнительная литература:**


1. Экономика организации: Учебник / Е.Н. Кнышова, Е.Е. Панфилова. - М.: ИД ФОРУМ: НИЦ Инфра-М, 2015. - 336 с.: 60x90 1/16. - (Профессиональное образование).
2. Кнышова Е.Н., Панфилова Е.Е. Экономика организации: Учебник. - М.: ИД ФОРУМ: НИЦ Инфра-М, 2013. - 336 с.
3. Лопарева А. М. Экономика организации (преприятия): Рабочая тетрадь/ А. М. Лопарева – М.: ИНФРА – М, 2014 Электронный ресурс
4. Сафронов Н.А. Экономика организации (предприятия): Учебник для ср. спец. учебных заведений - 2-е изд., с изм. - М.: Магистр: НИЦ Инфра-М, 2013. - 256 с
5. Справочная информационно-правовая система «КонсультантПлюс»


**Internet-ресурсы:**

1. URL: http://www.cbr.ru (сайт Банка России)
2. URL: http://www.government.ru (сайт Правительства России)
3. URL: http://www.economi.gov.ru (сайт Минэкономразвития России)
4. URL: http://www.minfin.ru (сайт Минфина РФ)
5. URL: http://www. gks.ru (Федеральная служба государственной статистики)

6. URL: http://uisrussia.msu.ru - Университетская информационная система России. Ресурсы и сервисы для экономических и социальных исследований, учебных программ и государственного управления
7. URL: http://www.eeg.ru - Экономическая экспертная группа. Аналитика и консалтинг по экономике и финансам
8. URL: http://www.rbc.ru - Сайт информационного аналитического агентства РосБизнесКонсалтинг
9. URL: http://znanium.com/ Электронно-библиотечная система znanium
10. Информационно правовой портал http://konsultant.ru/
11. Информационно правовой портал http://www.garant.ru/

## 4. КОНТРОЛЬ И ОЦЕНКА РЕЗУЛЬТАТОВ ОСВОЕНИЯ УЧЕБНОЙ ДИСЦИПЛИНЫ

**Контроль и оценка** результатов освоения учебной дисциплины осуществляется преподавателем в процессе проведения практических и семинарских занятий, тестирования, а также выполнения обучающимися индивидуальных заданий, проектов, исследований.

| **Результаты обучения (освоенные умения, усвоенные знания)** | **Формы и методы контроля и оценки результатов обучения** |
|---|---|
| ***Уметь:*** | |
| – находить и использовать экономическую информацию в целях обеспечения собственной конкурентоспособности на рынке труда; | устный опрос, практические занятия, аудиторные проверочные работы, внеаудиторная самостоятельная работа |
| – применять на практике нормы антикоррупционного законодательства | устный опрос, практические занятия, аудиторные проверочные работы, внеаудиторная самостоятельная работа |
| ***Знать:*** | |
| – общие принципы организации производственного и технологического процесса; | устный опрос, внеаудиторная самостоятельная работа |
| – механизмы ценообразования на продукцию, формы оплаты труда в современных условиях; | устный опрос, практические занятия, аудиторные проверочные работы, внеаудиторная самостоятельная работа |
| – цели и задачи структурного подразделения, структуру организации, основы экономических знаний, необходимых в отрасли. | устный опрос, внеаудиторная самостоятельная работа |
| – основы предпринимательской деятельности; | устный опрос, внеаудиторная самостоятельная работа |
| – основы финансовой грамотности. | устный опрос, внеаудиторная самостоятельная работа |

| **Результаты (освоенные общие компетенции)** | **Основные показатели оценки результата** | **Формы и методы контроля и оценки** |
|---|---|---|
| **Умения:** | | |
| ОК 1,4,67,8 | Находить и использовать экономическую информацию в целях обеспечения собственной конкурентоспособности на рынке труда | Рассчитывает заработную плату на рабочем месте сварщика с учетом квалификационного уровня работника, коэффициента трудового участия, фактически отработанного времени.<br>Рассчитывать, себестоимость работ с учетом стоимости материалов, ресурсов, работ, амортизации оборудования.<br>Рассчитывать возможности ресурсосбережения на |

| | | |
|---|---|---|
| | | рабочем месте. |
| **Знания:** | | |
| ОК 1,4,6,7,8 | Общие принципы организации производственного и технологического процесса; | Демонстрирует знания об общих принципах организации производственного и технологического процесса. |
| ОК 1,4,6,7,8 | Механизмы ценообразования на продукцию, формы оплаты труда в современных условиях; | Использует механизмы ценообразования на продукцию при расчете стоимости выполняемых работ. |
| ОК 1,4,6,7,8 | Цели и задачи структурного подразделения, структуру организации, основы экономических знаний, необходимых в отрасли. | Использовать принципы энергосбережения при организации технологического процесса. |

Формы и методы контроля и оценки результатов обучения должны позволять проверять у обучающихся сформированность общих компетенций.

| **Результаты (освоенные общие компетенции)** | **Основные показатели оценки результата** | **Формы и методы контроля и оценки** |
|---|---|---|
| ОК 1. Понимать сущность и социальную значимость своей будущей профессии, проявлять к ней устойчивый интерес | Демонстрация интереса к профессиональной деятельности в процессе теоретического и практического обучения | Наблюдение за деятельностью обучающегося в процессе теоретического и практического обучения. |
| ОК 4. Осуществлять поиск, анализ и оценку информации, необходимой для постановки и решения профессиональных задач, профессионального и личностного развития | Нахождение и использование разнообразных источников информации.<br>Грамотное определение типа и формы необходимой информации.<br>Получение нужной информации и сохранение ее в удобном для работы формате.<br>Определение степени достоверности и актуальности информации.<br>Извлечение ключевых фрагментов и основного содержание из всего массива информации.<br>Упрощение подачи информации для ясности понимания и представления. | Наблюдение и оценка деятельности обучающегося в процессе самостоятельной работы, при выполнении индивидуальных заданий, подготовки рефератов, докладов. |
| ОК 6. Работать в коллективе и | Степень развития и успешность применения коммуникационных | Наблюдение за деятельностью |

| | | |
|---|---|---|
| команде, обеспечивать ее сплочение, эффективно общаться с коллегами, руководством, потребителями | способностей в общении с сокурсниками, потенциальными работодателями; владение способами бесконфликтного общения и саморегуляции в коллективе<br>Положительная оценка вклада членов команды в общекомандную работу.<br>Передача информации, идей и опыта членам команды.<br>Использование знания сильных сторон, интересов и качеств, которые необходимо развивать у членов команды, для определения персональных задач в общекомандной работе.<br>Формирование понимания членами команды личной и коллективной ответственности.<br>Регулярное представление обратной связи членам команды.<br>Демонстрация навыков эффективного общения. | обучающихся в процессе деловых игр, групповой работы при выполнении практических работ, при решении нестандартных задач и смоделированных ситуаций. |
| ОК 7 Проявлять гражданско-патриотическую позицию, демонстрировать осознанное поведение на основе традиционных общечеловеческих ценностей, применять стандарты антикоррупционного поведения. | содержание и подходы к организации и проведению мероприятий, направленных на развитие патриотизма через практическую деятельность, предоставление возможностей для самореализации, признания и востребованности обществом проявления их гражданских и патриотических качеств. | Наблюдение за деятельностью обучающегося в процессе теоретического и практического обучения. |
| ОК 8 Использовать знания по финансовой грамотности, планировать предпринимательскую деятельность в профессиональной сфере. | определять виды ответственности предпринимателей.<br>оценивать финансовое состояние организации | Наблюдение за деятельностью обучающегося в процессе теоретического и практического обучения. |

**КРИТЕРИИ ОЦЕНКИ ЛИЧНОСТНЫХ РЕЗУЛЬТАТОВ**

| Личностные результаты | Индикатор | Качество личности |
|---|---|---|
| ЛР 24 Осуществлять поиск, анализ и интерпретацию информации, необходимой для выполнения задач профессиональной | -Эффективно осуществляет поиск и обмен информацией с использованием современного оборудования и программного обеспечения, для решения | -способность быстро усваивать новую информацию;<br>-профессиональная компетентность |

| | | |
|---|---|---|
| деятельности | профессиональных задач.<br>- Осуществляет оперативный анализ и оценку информации с применением информационно-коммуникационных технологий. | -трудолюбие<br>-креативность; |
| ЛР 26 Использовать информационные технологии в профессиональной деятельности | Демонстрирует навыки применения информационных технологий, новейших средств коммуникации, программного обеспечения в профессиональной деятельности. | -способность быстро усваивать новую;<br>информацию;19<br>-профессиональная компетентность<br>-трудолюбие |

Приложение №___
к ООП по профессии
15.01.05 Сварщик (ручной и частично механизированной сварки (наплавки)

Министерство образования Московской области
*Государственное бюджетное профессиональное образовательное учреждение Московской области «Серпуховский колледж»*

УТВЕРЖДЕНО
Директором
ГБПОУ МО «Серпуховский колледж
_____Т.В. Федоровой
№ _____ от _____

# РАБОЧАЯ ПРОГРАММА УЧЕБНОЙ ДИСЦИПЛИНЫ

# ОП 06 БЕЗОПАСНОСТЬ ЖИЗНЕДЕЯТЕЛЬНОСТИ

Г, Серпухов 2021 г.

РАССМОТРЕНО
На заседание ПЦК.
Протокол №11
«11» 06 2021 г.
_____ /Юматова Н.Е. /

СОГЛАСОВАНО
Зам директором по УР
«__11__» __06___ 2021_ г.
_____/Байбакова Н.В./

Программа учебной дисциплины: ОП 06 Безопасность жизнедеятельности разработана в соответствии с требованиями федерального государственного образовательного стандарта среднего профессионального образования по профессии 15.01.05 Сварщик ручной и частично механизированной сварки (наплавки), утверждённого приказом Министерства образования и науки Российской Федерации от 29 января 2016 года № _50 (с изменениями на 17 декабря 2020 года), примерной основной образовательной программы по профессии 15.01.05 Сварщик ручной и частично механизированной сварки (наплавки) (рег.№ 15.01.05-170919 дата включения в реестр _19.09.2017_)

Организация-разработчик: ГБПОУ МО «Серпуховский колледж»

Разработчик: Преподаватель – организатор ОБЖ О.Г, Мугин

# СОДЕРЖАНИЕ


| | стр. |
|---|---|
| ПАСПОРТ РАБОЧЕЙ ПРОГРАММЫ УЧЕБНОЙ ДИСЦИПЛИНЫ | 4 |
| СТРУКТУРА И СОДЕРЖАНИЕ УЧЕБНОЙ ДИСЦИПЛИНЫ | 6 |
| УСЛОВИЯ РЕАЛИЗАЦИИ УЧЕБНОЙ ДИСЦИПЛИНЫ | 17 |
| КОНТРОЛЬ И ОЦЕНКА РЕЗУЛЬТАТОВ ОСВОЕНИЯ УЧЕБНОЙ ДИСЦИПЛИНЫ | 19 |

# 1. ПАСПОРТ РАБОЧЕЙ ПРОГРАММЫ УЧЕБНОЙ ДИСЦИПЛИНЫ Безопасность жизнедеятельности

**1.1. Область применения примерной программы**

Рабочая программа учебной дисциплины является частью примерной основной профессиональной образовательной программы в соответствии с ФГОС по профессии по профессии 15.01.05 Сварщик ручной и частично механизированной сварки (наплавки) Рабочая программа учебной дисциплины может быть использована в дополнительном профессиональном образовании (в программах повышения квалификации и переподготовки) и профессиональной подготовке.

**1.2. Место учебной дисциплины в структуре основной профессиональной образовательной программы:**

Учебная дисциплина «Безопасность жизнедеятельности» включена в профессиональный цикл как общепрофессиональная дисциплина. Изучением дисциплины достигается формирование у учащихся представления о единстве успешной профессиональной деятельности с требованием защищенности и безопасности, что гарантирует сохранение здоровья, работоспособности и умение действовать в экстремальных ситуациях.

**1.3. Цели и задачи учебной дисциплины – требования к результатам освоения учебной дисциплины:**

В результате освоения учебной дисциплины обучающийся должен уметь:

организовывать и проводить мероприятия по защите работающих и населения от негативных воздействий чрезвычайных ситуаций;

предпринимать профилактические меры для снижения уровня опасностей различного вида и их последствий в профессиональной деятельности и быту;

использовать средства индивидуальной и коллективной защиты от оружия массового поражения;

применять первичные средства пожаротушения;

ориентироваться в перечне военно-учетных специальностей и самостоятельно определять среди них родственные полученной специальности;

применять профессиональные знания в ходе исполнения обязанностей военной службы на воинских должностях в соответствии с полученной специальностью;

владеть способами бесконфликтного общения и саморегуляции в повседневной деятельности и экстремальных условиях военной службы;

оказывать первую помощь пострадавшим.

В результате освоения учебной дисциплины обучающийся должен знать:

принципы обеспечения устойчивости объектов экономики, прогнозирования развития событий и оценки последствий при техногенных чрезвычайных ситуациях и стихийных явлениях, в том числе в условиях противодействия терроризму как серьезной угрозе национальной безопасности России;

основные виды потенциальных опасностей и их последствия в профессиональной деятельности и быту, принципы снижения вероятности их реализации;

основы военной службы и обороны государства;

задачи и основные мероприятия гражданской обороны;

способы защиты населения от оружия массового поражения;

меры пожарной безопасности и правила безопасного поведения при пожарах;

организацию и порядок призыва граждан на военную службу и поступления на нее в добровольном порядке;

основные виды вооружения, военной техники и специального снаряжения, состоящих на вооружении (оснащении) воинских подразделений, в которых имеются военно-учетные специальности, родственные специальностям СПО;

область применения получаемых профессиональных знаний при исполнении обязанностей военной службы;

порядок и правила оказания первой помощи пострадавшим.

5.1. Выпускник, освоивший ППКРС, должен обладать общими компетенциями, включающими в себя способность:

ОК 1. Понимать сущность и социальную значимость будущей профессии, проявлять к ней устойчивый интерес.

ОК 2. Организовывать собственную деятельность, исходя из цели и способов ее достижения, определенных руководителем.

ОК 3. Анализировать рабочую ситуацию, осуществлять текущий и итоговый контроль, оценку и коррекцию собственной деятельности, нести ответственность за результаты своей работы.

ОК 4. Осуществлять поиск информации, необходимой для эффективного выполнения профессиональных задач.

ОК 5. Использовать информационно-коммуникационные технологии в профессиональной деятельности.

ОК 6. Работать в команде, эффективно общаться с коллегами, руководством.

ОК 7 Проявлять гражданско-патриотическую позицию, демонстрировать осознанное поведение на основе традиционных общечеловеческих ценностей, применять стандарты антикоррупционного поведения.

| **Личностные результаты реализации программы воспитания** *(дескрипторы)* | **Код личностных результатов реализации программы воспитания** |
|---|---|
| Заботящийся о защите окружающей среды, собственной и чужой безопасности, в том числе цифровой. | **ЛР 10** |
| Содействовать сохранению окружающей среды, ресурсосбережению, эффективно действовать в чрезвычайных ситуациях | **ЛР 16** |
| Заботящийся о защите окружающей среды, собственной и чужой безопасности, в том числе технической | **ЛР 22** |

1.4. Рекомендуемое количество часов на освоение рабочей программы учебной дисциплины:

- максимальной учебной нагрузки обучающегося 54 часа;
- всего аудиторных занятий 36 часа в том числе:
- обязательной аудиторной учебной нагрузки обучающегося 18 часа;
- лабораторно-практических занятий 18 часов;
- самостоятельной работы обучающегося 18 часов:
- в форме практической подготовки - 22 час.

Форма промежуточной аттестации – Зачёт.

## 2. СТРУКТУРА И ПРИМЕРНОЕ СОДЕРЖАНИЕ УЧЕБНОЙ ДИСЦИПЛИНЫ

### 2.1. Объем учебной дисциплины и виды учебной работы

**2.1. Объем учебной дисциплины и виды учебной работы**

| Вид учебной работы | Количество часов | в. т.ч. в форме практической подготовки |
|---|---|---|
| **Максимальная учебная нагрузка (всего)** | **54** | |
| **Обязательная аудиторная учебная нагрузка (всего)** | **36** | **22** |
| в том числе: | | |
| теоретическое обучение | 18 | 10 |
| практические работы | 16 | 12 |
| **Самостоятельная работа обучающегося (всего)** | **18** | |
| в том числе: | | |
| тематика внеаудиторной самостоятельной работы | 18 | |
| ***Итоговая аттестация*** зачёт | | |

## 2.2. Тематический план и содержание учебной дисциплины «Безопасность жизнедеятельности»

### Содержание обучения по дисциплине ОП 06 Безопасность жизнедеятельности

Таблица 2

| Наименование разделов и тем | Содержание учебного материала, лабораторные работы и практические занятия, самостоятельная работа обучающихся | Объем часов | | Коды формируемых компетенций ОК, ЛР |
|---|---|---|---|---|
| | | | в т. ч. объем образовательной деятельности в форме практической подготовки | |
| 1 | 2 | 3 | | 4 |
| | Техника безопасности на занятиях БЖД. Введение. | **2** | | |
| **Раздел I** | **Чрезвычайные ситуации мирного и военного времени. Организация защиты населения и территорий в чрезвычайных ситуациях** | **9** | 7 | ОК 1-7 |
| Тема 1.2 | Понятия и классификация ЧС мирного времени<br>ЧС природного характера. | 2 | 2 | |
| Тема 1.3 | ЧС техногенного характера.<br>Терроризм и меры по его предупреждению. | 2 | 2 | |
| Тема 1.4 | Обеспечение безопасности при неблагоприятной экологической обстановке. Единая государственная система предупреждения и ликвидации ЧС (РСЧС). | 2 | 1 | |
| | **Практические занятия:**<br>1. Изучение и отработка моделей поведения в условиях чрезвычайных ситуаций природного характера<br>**2.** Обеспечение безопасности при неблагоприятной социальной обстановке<br>3. Отработка порядка действий при применении или угрозе применения оружия массового поражения | **3** | 1<br>1 | |
| | **Самостоятельная работа студентов:** | | | |

| | | | | |
|---|---|---|---|---|
| | С.р.1. Письменно ответить на вопросы с.9 практикума<br>С.р.2. Письменно решить ситуационные задачи №№ 2,5,7 Практического занятия 2 и №5 Практического занятия №3<br>С.р.3.Составить схему примерных действия при угрозе теракта и захвате в заложники<br>С.р.4.Составить опорный конспект о правилах при нахождении в зоне боевых действий (стрельбы на улице).<br>С.р. 5. Глобальные экологические проблемы и пути их решения. Написать эссе | **7** | | |
| **Раздел II.** | **Обеспечение устойчивости функционирования объектов экономики, прогнозирование и оценка последствий ЧС** | **3** | 2 | ОК 1-7 |
| Тема 2.1 | 1. Устойчивость объектов в ЧС Профилактические меры по снижению уровня опасных факторов | 1 | | |
| | **Практические занятия:**<br>Разработка плана действий по предупреждению и ликвидации чрезвычайных ситуаций | 2 | 2 | |
| | Самостоятельная работа<br>С.р. 6. Ответить на вопросы с.146 и 153. | 2 | | |
| **Раздел III** | **Основы военной службы и медицинских знаний.** | **22** | 9 | ОК 1-7 |
| Тема 3.1 | Изучение состава ВС РФ. .<br>Изучение организационной структуры ВС РФ. | 2 | | |
| Тема 3.2 | Порядок призыва и добровольного поступления на военную службу Уставы ВС РФ. | 2 | | |
| Тема 3.3 | Определение правовой основы военной службы<br>Основные виды вооружения и военной техники | 2 | | |
| Тема 3.4. | Антитеррористическая безопасность | 1 | | |
| | **Практические занятия:**<br>1. Изучение система руководства и управления ВС РФ.<br>2. Воинская обязанность.<br>3. Порядок прохождения военной службы<br>4. Изучение прав и обязанностей военнослужащих.<br>5. Законы о воинских преступлениях военнослужащих.<br>6. Производство стрельб из стрелкового оружия.<br>7. Производство стрельб из стрелкового оружия. | 11 | 1<br>2<br>2 | ОК 1-7 |

| | | | | |
|---|---|---|---|---|
| | 8. Оказание ПМП при ранениях, при клинической смерти (реанимационные мероприятия).<br>9. Оказание ПМП при травмах в т.ч. от ударной волны.<br>10. Оказание ПМП при перегревании, переохлаждении, ожогах и обморожении.<br>11. Отработка навыков защита от отравляющих веществ. Оказание ПМП при отравлении<br>. | | 2<br><br>1<br><br>1 | |
| | Семинарское занятие:<br>1. Здоровый и безопасный образ жизни и его составляющие<br>Здоровый и безопасный образ жизни и его составляющие | **2** | | |
| | Зачётное занятие | 2 | | |
| | Самостоятельная работа студентов:<br>. С.р. 7.. Ответить на вопросы с.410-411<br>С.р. 8. Ответить на вопросы с.418-419<br>С.р. 9. Ответить на вопросы с.431-432<br>С.р. 10. Составить ИОТ «Правила техники безопасности в учебном тире»<br>С.р. 11. Опорный конспект. «Военные аспекты международной безопасности».<br>Уч. Раздел IV. Глава 1 с. 237-253.<br>С.р. 13. Подготовить презентацию.С.р. 14. | **9** | | |
| **Всего:** | | **38** | 22 | |

## РАЗДЕЛ 3. ТРЕБОВАНИЯ К РЕСУРСНОМУ ОБЕСПЕЧЕНИЮ ВОСПИТАТЕЛЬНОЙ РАБОТЫ

Ресурсное обеспечение воспитательной работы направлено на создание условий для осуществления воспитательной деятельности обучающихся, в том числе инвалидов и лиц с ОВЗ, в контексте реализации образовательной программы.

### 3.1. Нормативно-правовое обеспечение воспитательной работы

## 3. УСЛОВИЯ РЕАЛИЗАЦИИ УЧЕБНОЙ ДИСЦИПЛИНЫ

### 3.1. Требования к минимальному материально-техническому обеспечению

Реализация учебной дисциплины требует наличия учебного кабинета «Безопасность жизнедеятельности»

**Оборудование учебного кабинета:**

- шкафы, стенды, стеллажи, комплект плакатов, макеты защитных сооружений, макет участка местности учебного заведения и прилегающих районов;
- приборы дозиметрического контроля, газоизмерительные приборы;
- индивидуальные средства защиты органов дыхания и кожи, самоспасатели;
- медицинские средства защиты, санитарная сумка;
- первичные средства пожаротушения (в т. ч. все виды огнетушителей);
- робот - тренажер (типа «Гоша»).

**Технические средства обучения:**

- аудио-, видео-, проекционная аппаратура,
- экран настенный, учебные видеофильмы,
- средства программного обучения и контроля знаний.

### .2. Информационное обеспечение обучения

**Перечень**
**рекомендуемых учебных изданий, Интернет-ресурсов, дополнительной литературы**

**Основные источники**

Таблица 3

| № п/п | Наименование | Автор | Издательство, год издания |
|---|---|---|---|
| 1. | «Безопасность жизнедеятельности». Учебник. | НВ.Косолапова | М.: АКАДЕМА, 2018, 288 с. |
| 2. | 1.Безопасность жизнедеятельности. Учебник. | Арустамова Э.А | М.: ВИНИТИ, 2010. |
| 3. | 1. . Безопасность жизнедеятельности. Учебник. | Белов С.В., Ильницкая А.В., Козьяков А.Ф. | М.: Высшая школа, 2010 |
| | | | |

**Дополнительные источники:**

Таблица 3а

| № п/п | Наименование | Автор | Издательство, год издания |
|---|---|---|---|
| 11 | Безопасность жизнедеятельности. Учебник | В.Ю.Микрюков | М., Форум, 2015г. 464 с. |
| | Федеральные законы: «О статусе военнослужащих», «О воинской обязанности и военной службе», «Об альтернативной гражданской службе», «О внесении изменений в Федеральный закон «О воинской обязанности и военной службе» № 61-ФЗ и статью 14 Закона РФ «Об образовании», «О противодействии терроризму» // | | Собрание законодательства Российской Федерации: официальное издание. – М., 2014. |
| 2. | Первая помощь в экстремальных ситуациях: практическое пособие | С.В.Петров, В.Г.Бубнов. | М., 2010. |
| 3. | Основы безопасности жизнедеятельности: информационно-методический журнал учрежден Министерством по делам гражданской обороны, чрезвычайным ситуациям и ликвидации последствий стихийных бедствий РФ | | |
| | Учения и тренировки по гражданской обороне, предупреждению и ликвидации чрезвычайных ситуаций. Методическое пособие | Фалеева М.И | М.Институт риска и безопасности, 2010 |
| | Общевоинские уставы Вооруженных Сил Российской Федерации | | |
| | Журналы: «Основы безопасности жизнедеятельности», «Военные знания». | | |
| | Нормативные правовые документы:<br>1. Федеральный закон от 21.12.1994г. № 68-ФЗ (ред. от 25.11.09) «О защите населения и территорий от чрезвычайных ситуаций природного и техногенного характера»<br>2. Федеральный закон от 10.01.2002г. № 7-ФЗ (ред. от 14.03.09) «Об охране окружающей среды»<br>3. Федеральный закон от 22.07.2008г. № 123-ФЗ «Технический регламент о требованиях пожарной безопасности»<br>4. Федеральный закон от 28.03.1998г. № 53-ФЗ (ред. 21.12.09) «О воинской обязанности и воинской службе»<br>5. Постановление Правительства РФ от 30.12.2003г. № 794 (ред. от 16.07.09)<br>6. «О единой государственной си- | | |

| | | | |
|---|---|---|---|
| | стеме предупреждения и ликвидации чрезвычайных ситуаций»<br>7. Постановление Правительства РФ от 11.11.2006г. № 663 «Об утверждении положения о призыве на военную службу граждан Российской Федерации»<br>8. Постановление Правительства РФ от 31.12.1999г. № 1441 (ред. 15.06.09) «Об утверждении Положения о подготовке граждан Российской Федерации к военной службе» | | |

**Интернет-источники:**

1. Справочная правовая система «Консультант Плюс», «Гарант»
2. Интернет-ресурсы. Безопасность. Образование. Человек.
3. http://www.mchs.gov.ru/ главный сайт МЧС
4. http://www.spas-extreme.ru/ спас - экстрим
5. http://nak.fsb.ru/nac/main.htm

ТЕХНОЛОГИИ ФОРМИРОВАНИЯ ОК

| **Название ОК** | **Технологии формирования ОК**<br>**(на учебных занятиях)** |
|---|---|
| ОК 1. Понимать сущность и социальную значимость своей будущей профессии, проявлять к ней устойчивый интерес. | - демонстрация интереса к будущей профессии через:<br>- повышение качества обучения по ПМ;<br>- участие в НСО;<br>-участие в студенческих олимпиадах, научных конференциях;<br>- участие в органах студенческого самоуправления,<br>- участие в социально-проектной деятельности;<br>- портфолио студента |
| ОК 2. Организовывать собственную деятельность, выбирать типовые методы и способы выполнения профессиональных задач, оценивать их эффективность и качество. | - выбор и применение методов и способов решения профессиональных задач в области монтажа и эксплуатации оборудования и систем газоснабжения;<br>- оценка эффективности и качества выполнения профессиональных задач. |
| ОК 3. Принимать решения в стандартных и нестандартных ситуациях и нести за них ответственность. | - решение стандартных и нестандартных профессиональных задач в участия в проектировании систем газораспределения и газопотребления. |

| | |
|---|---|
| ОК 4. Осуществлять поиск и использование информации, необходимой для эффективного выполнения профессиональных задач, профессионального и личностного развития. | - получение необходимой информации с использованием различных источников, включая электронные. |
| ОК 5. Использовать информационно-коммуникационные технологии в профессиональной деятельности. | - оформление результатов самостоятельной работы с использованием ИКТ;<br>- работа с профессиональным программным обеспечением (АРМ, САПР и т.д.), использование поисковых ресурсов Интернета в профессиональной деятельности |
| ОК 6. Работать в коллективе и в команде, эффективно общаться с коллегами, руководством, потребителями. | - взаимодействие с обучающимися, преподавателями и мастерами в ходе обучения и практики;<br>- умение работать в группе;<br>- наличие лидерских качеств;<br>- участие в студенческом самоуправлении;<br>- участие в спортивно-и культурно массовых мероприятиях |

| Результаты обучения (освоенные умения, усвоенные знания) | Формы и методы контроля и оценки результатов обучения |
|---|---|
| В результате освоения учебной дисциплины обучающийся должен уметь: | |
| организовывать и проводить мероприятия по защите работающих и населения от негативных воздействий чрезвычайных ситуаций; | устный опрос |
| предпринимать профилактические меры для снижения уровня опасностей различного вида и их последствий в профессиональной деятельности и быту; | |
| использовать средства индивидуальной и коллективной защиты от оружия массового поражения; | проверка практических навыков |
| применять первичные средства пожаротушения; | |
| ориентироваться в перечне военно-учетных специальностей и самостоятельно определять среди них родственные полученной специальности; | устный опрос |
| применять профессиональные знания в ходе исполнения обязанностей военной службы на воинских должностях в соответствии с полученной специальностью; | |
| владеть способами бесконфликтного общения и саморегуляции в повседневной деятельности и экстремальных условиях военной службы; | |
| оказывать первую помощь пострадавшим. | |
| В результате освоения учебной дисциплины обучающийся должен знать: | |
| принципы обеспечения устойчивости объектов экономики, прогнозирования развития событий и оценки последствий при техногенных чрезвычайных ситуациях и стихийных явлениях, в том числе в условиях противодействия терроризму как серьезной угрозе национальной безопасности России; | проверка практических навыков |
| основные виды потенциальных опасностей и их последствия в профессиональной деятельности и быту, принципы снижения вероятности их реализации; | устный опрос |
| основы военной службы и обороны государства; | |
| задачи и основные мероприятия гражданской обороны; | |
| способы защиты населения от оружия массового поражения; | тестирование |
| меры пожарной безопасности и правила безопасного поведения при пожарах; | |
| организацию и порядок призыва граждан на военную службу и поступления на нее в добровольном порядке; | |
| основные виды вооружения, военной техники и специального снаряжения, состоящих на вооружении (оснащении) воинских подразделений, в которых имеются военно-учетные специальности, родственные специальностям НПО; | тестирование |
| область применения получаемых профессиональных знаний при исполнении обязанностей военной службы; | контрольная работа |
| порядок и правила оказания первой помощи пострадавшим. | зачет |

## ОЦЕНКА ОСВОЕНИЯ ОБУЧАЮЩИМИСЯ ОСНОВНОЙ ОБРАЗОВАТЕЛЬНОЙ ПРОГРАММЫ В ЧАСТИ ДОСТИЖЕНИЯ ЛИЧНОСТНЫХ РЕЗУЛЬТАТОВ

Оценка достижения обучающимися личностных результатов проводится в рамках контрольных и оценочных процедур, предусмотренных настоящей программой.

Комплекс критериев оценки личностных результатов обучающихся:

- демонстрация интереса к будущей профессии;
- оценка собственного продвижения, личностного развития;
- положительная динамика в организации собственной учебной деятельности по результатам самооценки, самоанализа и коррекции ее результатов;
- ответственность за результат учебной деятельности и подготовки к профессиональной деятельности;
- проявление высокопрофессиональной трудовой активности;
- участие в исследовательской и проектной работе;
- участие в конкурсах профессионального мастерства, олимпиадах по профессии, викторинах, в предметных неделях;
- соблюдение этических норм общения при взаимодействии с обучающимися, преподавателями, мастерами и руководителями практики;
- конструктивное взаимодействие в учебном коллективе/бригаде;
- демонстрация навыков межличностного делового общения, социального имиджа;
- готовность к общению и взаимодействию с людьми самого разного статуса, этнической, религиозной принадлежности и в многообразных обстоятельствах;
- сформированность гражданской позиции; участие в волонтерском движении;
- проявление мировоззренческих установок на готовность молодых людей к работе на благо Отечества;
- проявление правовой активности и навыков правомерного поведения, уважения к Закону;
- отсутствие фактов проявления идеологии терроризма и экстремизма среди обучающихся;
- отсутствие социальных конфликтов среди обучающихся, основанных на межнациональной, межрелигиозной почве;
- участие в реализации просветительских программ, поисковых, археологических,
  военно-исторических, краеведческих отрядах и молодежных объединениях;
- добровольческие инициативы по поддержки инвалидов и престарелых граждан;
- проявление экологической культуры, бережного отношения к родной земле, природным богатствам России и мира;
- демонстрация умений и навыков разумного природопользования, нетерпимого отношения к действиям, приносящим вред экологии;
- демонстрация навыков здорового образа жизни и высокий уровень культуры здоровья обучающихся;
- проявление культуры потребления информации, умений и навыков пользования компьютерной техникой, навыков отбора и критического анализа информации, умения ориентироваться в информационном пространстве;
- участие в конкурсах профессионального мастерства и в командных проектах;
- проявление экономической и финансовой культуры, экономической грамотности, а также собственной адекватной позиции по отношению к социально-экономической действительности.

Приложение №___
к ООП по профессии
15.01.05 Сварщик (ручной и частично механизированной сварки (наплавки)

Министерство образования Московской области
*Государственное бюджетное профессиональное образовательное учреждение Московской области «Серпуховский колледж»*

УТВЕРЖДЕНО
Директором
ГБПОУ МО «Серпуховский колледж
_____Т.В. Федоровой
№ _____ от _____

РАБОЧАЯ ПРОГРАММА УЧЕБНОЙ ДИСЦИПЛИНЫ
_____ОП 07 ОХРАНА ТРУДА_____

Серпухов , 2021 г.

РАССМОТРЕНО
На заседание ПЦК.
Протокол №11
«11» 06 2021 г.
_____ /Юматова Н.Е. /

СОГЛАСОВАНО
Зам директором по УР
«__11__» __06___ 2021_ г.
_____/Байбакова Н.В./

Программа учебной дисциплины ОП 07 Охрана труда разработана в соответствии с требованиями федерального государственного образовательного стандарта среднего профессионального образования по специальности 15.01.05 Сварщик ручной и частично механизированной сварки (наплавки), утверждённого приказом Министерства образования и науки Российской Федерации от 29 января 2016 года № _50 (с изменениями на 17 декабря 2020 года), примерной основной образовательной программы по профессии 15.01.05 Сварщик ручной и частично механизированной сварки (наплавки) (рег.№ 15.01.05-170919 дата включения в реестр _19.09.2017_)

Организация-разработчик: _ГБПОУ МО «Серпуховский колледж»

Разработчик: преподаватель – организатор ОБЖ Мугин Олег Гильмуллович

СОДЕРЖАНИЕ


| | стр. |
|---|---|
| ПАСПОРТ ПРОГРАММЫ УЧЕБНОЙ ДИСЦИПЛИНЫ | 4 |
| СТРУКТУРА И СОДЕРЖАНИЕ УЧЕБНОЙ ДИСЦИПЛИНЫ | 6 |
| УСЛОВИЯ РЕАЛИЗАЦИИ ПРОГРАММЫ УЧЕБНОЙ ДИСЦИПЛИНЫ | 12 |
| КОНТРОЛЬ И ОЦЕНКА РЕЗУЛЬТАТОВ ОСВОЕНИЯ УЧЕБНОЙ ДИСЦИПЛИНЫ | 14 |

# 1. ПАСПОРТ ПРОГРАММЫ УЧЕБНОЙ ДИСЦИПЛИНЫ
# ОП 07Охрана труда».

**1.1. Область применения рабочей программы.**

2. Рабочая программа учебной дисциплины разработана на основе Федеральных государственных образовательных стандартов для профессиональной подготовки по профессиям среднего профессионального образования 15.01.05 Сварщик (ручной и частично механизированной сварки (наплавки)

**1.2. Место учебной дисциплины в структуре основной профессиональной образовательной программы:** дисциплина входит в общепрофессиональный цикл.

- В результате освоения учебной дисциплины обучающийся должен уметь:
- выявлять опасные и вредные производственные факторы и соответствующие им риски, связанные с прошлыми, настоящими или планируемыми видами профессиональной деятельности;
- использовать средства коллективной и индивидуальной защиты в соответствии с характером выполняемой профессиональной деятельности;
- участвовать в аттестации рабочих мест по условиям труда, в том числе оценивать условия труда и уровень травмобезопасности;
- проводить вводный инструктаж подчиненных работников (персонала), инструктировать их по вопросам техники безопасности на рабочем месте с учетом специфики выполняемых работ;
- разъяснять подчиненным работникам (персоналу) содержание установленных требований охраны труда;
- вырабатывать и контролировать навыки, необходимые для достижения требуемого уровня безопасности труда;
- вести документацию установленного образца по охране труда, соблюдать сроки ее заполнения и условия хранения;
- В результате освоения учебной дисциплины обучающийся должен знать:
- системы управления охраной труда в организации;
- законы и иные нормативные правовые акты, содержащие государственные нормативные требования охраны труда, распространяющиеся на деятельность организации;
- обязанности работников в области охраны труда;
- фактические или потенциальные последствия собственной деятельности (или бездействия) и их влияние на уровень безопасности труда;
- возможные последствия несоблюдения технологических процессов и производственных инструкций подчиненными работниками (персоналом);

**1.3. Цели и задачи учебной дисциплины – требования к результатам освоения учебной дисциплины:**

Особое значение дисциплина имеет при формировании и развитии общих компетенций:

Выпускник, освоивший ППКРС, должен обладать общими компетенциями, включающими в себя способность:

ОК 1. Понимать сущность и социальную значимость будущей профессии, проявлять к ней устойчивый интерес.

ОК 2. Организовывать собственную деятельность, исходя из цели и способов ее достижения, определенных руководителем.

ОК 3. Анализировать рабочую ситуацию, осуществлять текущий и итоговый контроль, оценку и коррекцию собственной деятельности, нести ответственность за результаты своей работы.

ОК 4. Осуществлять поиск информации, необходимой для эффективного выполнения профессиональных задач.

ОК 5. Использовать информационно-коммуникационные технологии в профессиональной деятельности.

ОК 6. Работать в команде, эффективно общаться с коллегами, руководством.

| **Личностные результаты реализации программы воспитания, определенные ключевыми работодателями[1]** | |
|---|---|
| Осуществлять поиск, анализ и интерпретацию информации, необходимой для выполнения задач профессиональной деятельности | **ЛР 24** |
| Использовать информационные технологии в профессиональной деятельности | **ЛР 26** |

**1.4. Рекомендуемое количество часов на освоение рабочей программы учебной дисциплины:**

максимальной учебной нагрузки обучающегося 51 часа;

всего аудиторных занятий 34 часа в том числе:

обязательной аудиторной учебной нагрузки обучающегося 18 часа;

лабораторно-практических занятий 16 часов;

самостоятельной работы обучающегося 17 часов:

в форме практической подготовки - 20 час.

Форма промежуточной аттестации – экзамен.

[1] Заполняется при разработке рабочей программы воспитания профессиональной образовательной организации.

## 2. СТРУКТУРА И СОДЕРЖАНИЕ УЧЕБНОЙ ДИСЦИПЛИНЫ

### 2.1. Объем учебной дисциплины и виды учебной работы

| Вид учебной работы | Количество часов | в. т.ч. в форме практической подготовки |
|---|---|---|
| **Максимальная учебная нагрузка (всего)** | **51** | |
| **Обязательная аудиторная учебная нагрузка (всего)** | **34** | **4** |
| в том числе: | | |
| теоретическое обучение | 18 | |
| практические работы | 16 | 16 |
| **Самостоятельная работа обучающегося (всего)** | **17** | |
| в том числе: | | |
| тематика внеаудиторной самостоятельной работы | 36 | |
| ***Итоговая аттестация*** Экзамен | | |

# Содержание обучения по дисциплине ОП 07 Охрана труда

Таблица 2

| № занятия | Дата | Наименование разделов, тем | Обязательная учебная нагрузка | | Материальное и информационное обеспечение занятий (№ позиций из таблицы 2а) | Домашнее задание **(кол-во часов из рабочей программы на внеаудиторную сам.работу)** | в. т.ч. в форме практической подготовки | Формы контроля | код формируемые ОК , ЛР |
|---|---|---|---|---|---|---|---|---|---|
| | | | Кол-во часов | Вид занятия | | | | | |
| **1** | | **2** | **3** | **4** | **5** | **6** | | **9** | **10** |
| **Тема 1. Общие вопросы трудового законодательства.** | | | 6 | | | | | | ОК 1-6<br>ЛР 24,26 |
| 1. | | Инструктаж по ОТ. Введение. Основные термины и определения | 1 | Лекция с элементами беседы е | №1-7 | Требования инструкции ИОТ – 001 – 11, 127–11 Уч. Введение. С.3-7. | | | |
| 2. | | Рабочее время, его режим. Время отдыха. | 1 | Лекция с элементами беседы | №1-6» | Основные принципы обеспечения охраны труда. Конспект | 1 | Проверка конспекта | |
| 3. | | Трудовое законодательство. Основные понятия в области охраны труда . | 1 | Практическое занятие | №1-7 | 1.4 1.5. 1.6. стр. 13-18 | 1 | Проверка конспекта | |
| 4. | | Охрана труда несовершеннолетних, женщин Ответственность за нарушение правил охраны труда. | 1 | Практическое занятие | №1-7 | Основные положения трудового права. Конспект. | 1 | Проверка конспекта | |
| 5. | | Надзор и контроль. | 1 | Лекция | НПА РФ №1-6» | 1.7 1.8. стр. 26-30 | | | |

| | | | | | | | | |
|---|---|---|---|---|---|---|---|---|
| **Тема 2. Организационные вопросы безопасности труда.** | | 4 | | | | | | 2.6 |
| 6. | Обязанности работодателей и работников. | 1 | Практическое занятие | №1-7 | 2.1. 2.2. стр. 30-33 | 1 | | |
| 7. | Обучение по ОТ. ИОТ при производстве сварочных работ. | 1 | Практическое занятие | №1-7 | Записать в тетрадь. Порядок составления ИОТ на производстве Уч. с.27-43 | 1 | Проверка конспекта | |
| 8. | Инструкции по ОТ | 1 | Практическое занятие | №1-7 | Стр.36-54 | 1 | | |
| 9 | Мед. осмотры | 1 | Лекция с элементами беседы | №1-6» | Стр.54-56 | 1 | | |
| **Тема 3. Производственный травматизм.** | | **7** | | | | | | ОК 1-6 ЛР 24,26 |
| 10.. | Несчастные случаи на производстве. Изучение причин. | 1 | Комбинир. занятие | №1-6» | Основы предупреждения производственного травматизма. Конспект. | | Проверка конспекта. | |
| 11. | Классификация опасных и вредных производственных факторов | 1 | Практическое занятие | №1-7 | Стр . 66-70 | 1 | | |
| 12. | Обязательное социальное страхование от НС | 1 | Практическое занятие | №1-7 | Составить конспект ФЗ «Об обязательном соц. страховании от НС.» Уч. с. 61. | 1 | Проверка конспекта | |
| 13. | Расследование НС. Оформление акта Н-1.. | 1 | Лекция | №1-6» | | 1 | | |

| | | | | | | | | | |
|---|---|---|---|---|---|---|---|---|---|
| 14. | | Возмещение вреда при НС | 1 | Практическое занятие | №1-7 | Возмещение вреда при НС. Составить конспект | 1 | Проверка конспекта | |
| 15. | | Специальная оценка РМ по условиям труда | 1 | Лекция с элементами беседы | №1-7 | Стр 72-74 | 1 | | |
| 16. | | Система сертификации и техническое регулирование. | 1 | Лекция с элементами беседы | №1-7 | Стр. 74-78 | | | |
| **Тема 4. Средства индивидуальной защиты при производстве сварочных работ.** | | | **1** | | | | | | ОК 1-6<br>ЛР 24,26 |
| 17. | | Средства индивидуальной защиты при производстве сварочных работ. | 1 | Лекция с элементами беседы | №1-7 | Средства коллективной защиты при сварочных работах. Конспект | | Проверка конспекта. | |
| | | **Тема 5. Требования к безопасности к месту производства сварочных работ.** | 3 | | | Уч. раздел 5.6. с.101 | | | ОК 1-6<br>ЛР 24,26 |
| 18. | | Защита от шума. | 1 | Лекция с элементами беседы | №1-6» | Подготовить сообщение: Защита людей от ионизирующего излучения | | Заслушивание сообщения | |
| 19. | | Защита от ионизирующего излучения | 1 | Лекция с элементами | №1-6» | Учебник. Раздел. 5.3. Стр 88-94 | | | |

| | | | | | | | | | |
|---|---|---|---|---|---|---|---|---|---|
| | | | | беседы | | | | | |
| 20. | | Требования к производ. помещениям, оборудованию и приспособлениям | 1. | Практическое занятие | №1-7 | Составить таблицу Сигнальные цвета и знаки безопасности Уч. раздел 5.6. с.101 | 1 | Проверка таблицы | |
| **Тема 6. Организация безопасного выполнения электро- и газосварочных работ.** | | | 6 | | | | | | ОК 1-6 ЛР 24,26 |
| 21. | | Опасные и вредные производственные факторы сварочного производства. | 1 | Лекция с элементами беседы | №1-7 | Стр.115-122 | | | |
| 22. | | Опасные и вредные производственные факторы сварочного производства. | 1 | Лекция с элементами беседы | №1-7 | Стр.115-122 | | | |
| 23. | | Организация безопасного производства электросварочных работ. | 1. | Практическое занятие | №1-7 | 6.1. Стр 105-114 | 1 | | |
| 24. | | Организация безопасного производства электросварочных работ. | 1. | Практическое занятие | №1-7 | Роль света в жизни человека. Сообщение | 1 | Заслушивание сообщения. | |
| 25. | | Организация безопасного выполнения газосварочных работ. | 1. | Практическое занятие | №1-7 | 6.2. Стр 114-136 | 1 | | |
| 26. | | Организация безопасного выполнения газосварочных работ. | 1. | Практическое занятие | №1-7 | 6.2. Стр 114-136 | 1 | | |
| | | **Тема 7. Эксплуатация баллонов для сжатых, сжиженных и** | **2** | | | | | | ОК 1-6 ЛР 24,26 |

| | | | | | | | | | |
|---|---|---|---|---|---|---|---|---|---|
| | | **растворенных газов.** | | | | | | | |
| 27 | | Требования безопасности к баллонам для сжатых, сжиженных и растворенных газов. | 1. | Лекция с элементами беседы | №1-6» | 7.1.. Стр 136-139 | | | |
| 28 | | Требования безопасности при хранении и транспортировке баллонов. | 1. | Лекция с элементами беседы | №1-6» | 7.2. Стр 139-141 | | | |
| | | **Тема 8. Электробезопасность при производстве сварочных работ.** | 4 | | | | | | ОК 1-6<br>ЛР 24,26 |
| 29 | | Действие на человека эл.тока, электрических и магнитных полей. | 1. | Лекция с элементами беседы | №1-6» | 8.1.-8.2. Стр 141-145 | | | |
| 30 | | Классификация помещений по степени опасности поражения эл.током. | 1. | Лекция с элементами беседы | №1-6» | Обеспечение электробезопасности. Конспкт. | | Проверка конспекта | |
| 31 | | Защита от поражения эл.током. | 1. | Практическое занятие | №1-7 | 8.4.-8.5. Стр 146-149 | 1 | | |
| 32 | | Подключение и эксплуатация электрооборудования. | 1. | Практическое занятие | №1-7 | Учебник. Раздел 8.6. Стр 149-150. | 1 | | |
| | | **Тема 9. Основы пожарной безопасности.** | 2 | | | | | | ОК 1-6<br>ЛР 24,26 |
| 33 | | Основные понятия. Классификация. | 1. | Лекция с элементами беседы | №1-6» | 9.1.-9.4. Стр 183-188 | | | |

| | | | | | | | | | |
|---|---|---|---|---|---|---|---|---|---|
| 34 | | Пожарная безопасность объекта. | 1. | Практическое занятие | №1-7» | Обеспечение пожарной безопасности. Конспкт | | Проверка конспекта. | |
| | | **Тема 10. Первая помощь при несчастных случаях.** | **1** | | | | | | ОК 1-6<br>ЛР 24,26 |
| 35 | | Правила поведения работников и оказание первой помощи пострадавшим при поражении электрическим током | 1 | Практическое занятие | №1-7» | Составить конспект: Первая помощь при обморожении, при переломах, вывихах, ушибах. Уч. 10.4., 10.6. с. 166, 167. | 1 | | |
| 36 | | Зачёт<br>. | 1. | Тестирование | №1-7» | | | | |
| | | ИТОГО | **36** | | | 18 | 20 | ВСЕГО | |

Примечание: инструктаж по ОТ проводится на первом занятии каждого семестра.

## 3. УСЛОВИЯ РЕАЛИЗАЦИИ ПРОГРАММЫ ДИСЦИПЛИНЫ

### 3.1. Требования к минимальному материально-техническому обеспечению

Реализация программы дисциплины требует наличия учебного **кабинета** теоретического обучения;

**Оборудование учебного кабинета:**

- посадочные места по количеству обучающихся;
- рабочее место преподавателя;
- комплект наглядных пособий;
- учебная литература по программе дисциплины.

**Технические средства обучения:**

- компьютер с лицензионным программным обеспечением и выходом в сеть Интернет
-мультимедиапроектор
-интерактивная доска с программным управлением

**Содержание деятельности по реализации рабочей программы воспитания, ее структурные компоненты**

| **Структурные компоненты программы воспитания ПОО (модули)** | **Содержание модуля** |
|---|---|
| **Инвариантные модули** | |
| **«Ключевые дела колледжа»** | Способствуют интенсификации общения, формируют ответственную позицию студентов к происходящему в колледже. Ключевые дела способствуют формированию инициативности и опыта сотрудничества студентов, готовности к профессиональной конкуренции и конструктивной реакции на критику; формированию позитивного опыта социального поведения.<br>Вовлечение студентов в эмоционально окрашенные и расширяющие спектр социальных контактов события благотворительной, экологической, патриотической, трудовой направленности: церемонии награждения, спортивные состязания, праздники, фестивали, представления. Проведение акций, посвященных значимым событиям; театрализованные, музыкальные, литературные события, со значимыми датами, «ритуалы посвящения» и т.д. |

| | |
|---|---|
| | Включение обучающихся в процессы преобразования социальной среды поселений, реализации социальных проектов и программ, в том числе, при поддержке привлеченных волонтеров и специалистов, популяризацию социально одобряемого поведения современников, соотечественников, земляков.<br>Модуль ориентирован на регионально значимые вопросы карьерного становления на территории, использования обучающимися «жизненного шанса» на самореализацию в своем регионе (и обратный процесс – реализацию «шанса» региона на удержание молодого человека или девушки).<br>Также он может предусматривать использование воспитательного контекста приобретения нового для студента опыта (и рефлексивного осмысления) участия в территориальных выборах и референдумах, в волонтерском движении, включение в процедуры поддержки семейных и местных традиций, продуктивное взаимодействия с социальными группами и НКО, благоустройства общественных пространств, отслеживания экологических проблем и реагирования на них.<br>В данном модуле подразумевается также участие студентов в мероприятиях, направленных на подготовку к личным отношениям, будущей семейной жизни, рождению и воспитанию детей. |
| **«Студенческое самоуправление»** | Позволяет выделить две модели самоуправления: имитационно-игровое самоуправление (выделение студентам ограниченных сфер жизни колледжа для компетентного принятия решений в рамках этих сфер) и реальное студенческое самоуправление.<br>В реализации данного модуля существенную роль играет вовлечение обучающихся в формальные и неформальные группы, несущие в себе благоприятный сценарий взаимодействия с их представителями. И наоборот, ряд групп может представлять угрозу для обучающихся. Ощущение принадлежности к группе, реализуемое в ходе поддержки студенческого самоуправления и молодежных общественных объединений помогает педагогам воспитывать у обучающихся инициативность, самостоятельность, ответственность, трудолюбие, чувство собственного достоинства, а студентам - предоставляет широкие возможности для самовыражения и самореализации. |
| **«Профессион** | Создание условий для удовлетворения потребностей |

| | |
|---|---|
| **альное воспитание»** | обучающихся в интеллектуальном, культурном и нравственном развитии в сфере трудовых и социально-экономических отношений посредством профессионального самоопределения.<br>Развитие общественной активности обучающихся, воспитание в них сознательного отношения к труду и народному достоянию.<br>Формирование у обучающихся потребности трудиться, добросовестно, ответственно и творчески относиться к разным видам трудовой деятельности.<br>Формирование soft-skills-навыков и профессиональных компетенций.<br>Формирование осознания профессиональной идентичности (осознание своей принадлежности к определённой профессии и профессиональному сообществу).<br>Формирование чувства социально-профессиональной ответственности, усвоение профессионально-этических норм.<br>Осознанный выбор будущего профессионального развития и возможностей реализации собственных жизненных планов.<br>Формирование отношения к профессиональной деятельности как возможности участия в решении личных, общественных, государственных, общенациональных проблем. |
| **«Взаимодействие с родителями»** | Данный модуль ориентирован на вовлечение родителей в коллегиальные формы управления воспитанием, организацию профориентационно значимого общения коллектива обучающихся с родителями как носителями трудового опыта и корпоративной культуры. Также он может быть ориентирован на достижение совместно с родителями студента воспитательных результатов при возникновении проблем в обучении и ориентации у обучающегося на социально одобряемое поведение представителей старших поколений, заботу о «бабушках и дедушках», как собственных, так и проживающих на территории города. |
| **«Социализация и духовно-нравственное воспитание»** | Воспитание здоровой, счастливой, свободной личности, формирование способности ставить цели и строить жизненные планы.<br>Реализация обучающимися практик саморазвития и самовоспитания в соответствии с общечеловеческими ценностями и идеалами гражданского общества.<br>Формирование позитивных жизненных ориентиров и |

| | |
|---|---|
| | планов; формирование у обучающихся готовности и способности к образованию, в том числе самообразованию, на протяжении всей жизни.<br>Сознательное отношение к непрерывному образованию как условию успешной профессиональной и общественной деятельности.<br>Развитие способностей к сопереживанию и формированию позитивного отношения к людям, в том числе к лицам с ограниченными возможностями здоровья и инвалидам.<br>Формирование выраженной в поведении нравственной позиции, в том числе способности к сознательному выбору добра, нравственного сознания и поведения на основе усвоения общечеловеческих ценностей и нравственных чувств (чести, долга, справедливости, милосердия и дружелюбия).<br>Развитие компетенций сотрудничества со сверстниками, детьми младшего возраста, взрослыми в образовательной, общественно полезной, учебно-исследовательской, проектной и других видах деятельности.<br>Развитие культуры межнационального общения.<br>Развитие в молодежной среде ответственности, принципов коллективизма и социальной солидарности.<br>Формирование уважительного отношения к родителям и старшему поколению в целом, готовности понять их позицию, принять их заботу, готовности договариваться с родителями и членами семьи в решении вопросов ведения домашнего хозяйства, распределения семейных обязанностей.<br>Воспитание ответственного отношения к созданию и сохранению семьи на основе осознанного принятия ценностей семейной жизни.<br>Содействие в осознанной выработке собственной позиции по отношению к общественно-политическим событиям прошлого и настоящего на основе осознания и осмысления истории, духовных ценностей и достижений нашей страны.<br>Формирование толерантного сознания и поведения в поликультурном мире, готовности и способности вести диалог с другими людьми, достигать в нем взаимопонимания, находить общие цели и сотрудничать для их достижения. |
| **«Гражданско-патриотичес** | Формирование знаний обучающихся о символике России.<br>Воспитание у обучающихся готовности к выполнению гражданского долга и конституционных обязанностей по |

| | |
|---|---|
| **кое воспитание»** | защите Родины.<br>Формирование у обучающихся патриотического сознания, чувства верности своему Отечеству.<br>Развитие у обучающихся уважения к памяти защитников Отечества и подвигам Героев Отечества, историческим символам и памятникам Отечества.<br>Формирование чувства любви к Родине на основе изучения культурного наследия и традиций многонационального народа России.<br>Формирование российской гражданской идентичности, гражданской позиции активного и ответственного члена российского общества, осознающего свои конституционные права и обязанности, уважающего закон и правопорядок, обладающего чувством собственного достоинства, осознанно принимающего традиционные национальные и общечеловеческие гуманистические и демократические ценности.<br>Развитие правовой и политической культуры обучающихся, расширение конструктивного участия в принятии решений, затрагивающих их права и интересы, в том числе в различных формах общественной самоорганизации, самоуправления, общественно значимой деятельности.<br>Развитие в молодежной среде ответственности, принципов коллективизма и социальной солидарности.<br>Формирование приверженности идеям интернационализма, дружбы, равенства, взаимопомощи народов.<br>Воспитание уважительного отношения к национальному достоинству людей, их чувствам, религиозным убеждениям.<br>Формирование установок личности, позволяющих противостоять идеологии экстремизма, национализма, ксенофобии, коррупции, дискриминации по социальным, религиозным, расовым, национальным признакам и другим негативным социальным явлениям.<br>Формирование антикоррупционного мировоззрения. |
| **«Формирование здорового образа жизни»** | Формирование у обучающихся ответственного отношения к своему здоровью и потребности в здоровом образе жизни, физическом самосовершенствовании, занятиях спортивно-оздоровительной деятельностью.<br>Развитие культуры безопасной жизнедеятельности, профилактика наркотической и алкогольной зависимости, табакокурения и других вредных привычек.<br>Формирование мотивации к активному и здоровому образу жизни, занятиям физической культурой и спортом, развитие |

| | |
|---|---|
| | культуры здорового питания.<br>Создание для обучающихся, в том числе обучающихся с ОВЗ, условий для регулярных занятий физической культурой и спортом, развивающего отдыха и оздоровления, в том числе на основе развития спортивной инфраструктуры и повышения эффективности ее использования.<br>Формирование бережного, ответственного и компетентного отношения к физическому и психологическому здоровью – как собственному, так и других людей, формирование умения оказывать первую помощь, развитие культуры здорового питания. |
| **«Экологическое воспитание»** | Развитие у обучающихся экологической культуры, формирование у обучающихся чувства бережного отношения к живой природе и окружающей среде, природным богатствам России и мира; воспитание чувства ответственности за состояние природных ресурсов, умений и навыков разумного природопользования, нетерпимого отношения к действиям, приносящим вред экологии.<br>Формирование у обучающихся готовности и способности к самостоятельной, творческой и ответственной деятельности.<br>Развитие у обучающихся экологической культуры, бережного отношения к родной земле, природным богатствам России и мира, понимание влияния социально-экономических процессов на состояние природной и социальной среды.<br>Воспитание чувства ответственности за состояние природных ресурсов, формирование умений и навыков разумного природопользования, нетерпимого отношения к действиям, приносящим вред экологии; приобретение опыта эколого-направленной деятельности.<br>Воспитание эстетического отношения к миру, включая эстетику быта, научного и технического творчества, спорта, общественных отношений. |
| **Вариативные модули** | |
| **«Волонтерская деятельность, добровольчество»** | Формирование нравственных и коммуникативных качеств личности через организацию общественно-полезной деятельности; воспитание гуманного отношения к людям, развитие самостоятельности, ответственности, сплоченности и инициативы.<br>Формирование у обучающихся представления об отечественных и мировых традициях волонтёрского движения. |

| | |
|---|---|
| | Формирование первичных организаторских умений и навыков.<br>Развитие рефлексивных умений, навыков самоанализа и самооценки своей деятельности.<br>Формирование духовных и нравственных качеств личности, соответствующих общественным ценностям.<br>Воспитание активной гражданской позиции, неравнодушного отношения к жизни, толерантных качеств личности, милосердия, доброты, отзывчивости.<br>Формирование чувства коллективизма.<br>Воспитание взаимопомощи и ответственности за действия и поступки.<br>Осознание ответственности за настоящее и будущее своей страны, формирование у них активной жизненной позиции. |

## 3.2. Информационное обеспечение обучения

**Перечень рекомендуемых учебных изданий, Интернет-ресурсов, дополнительной литературы**

Основные источники:

Таблица 3

| № п/п | Наименование | Автор | Издательство, год издания |
|---|---|---|---|
| 1. | Охрана труда при производстве сварочных работ. Учебник. | О.Н. Куликов, Е.И. Ролин | М.: изд. «Академия» 2014 – 176 с. |
| 2. | «Охрана труда» Пособие по изучению общих вопросов организации работ от 18.03.1915г<br>. | | Министерство образования РФ, Москва. Изд. Центр «Витязь» 15г. |

Дополнительные источники:

Таблица 4

| № п/п | Наименование | Автор | Издательство, год издания |
|---|---|---|---|
| 1. | Конституция Российской Федерации. | | Принята на референдуме 12.12.1993 официальное издание. – М., 2014. |
| 2. | Трудовой кодекс Российской Федерации от 30.12. 2001 № 197-ФЗ (в ред. ФЗ от 30.06. 2006г. | | |

| | | | |
|---|---|---|---|
| 3. | Кодекс об административных правонарушениях РФ. Федеральный закон от 30.12.2001 № 195-ФЗ с изм. на 18.06 | | |
| | Гражданский кодекс Российской Федерации (часть 1) от 30.11.1994 N 51-ФЗ (принят ГД ФС РФ 21.10.1994) (ред. от 10.01.2006) | | |
| | Федеральный закон «Об обязательном социальном страховании от несчастных случаев на производстве и профессиональных заболеваний» от 24.07.1998 № 125- ФЗ (в ред. ФЗ от 30.12.2001 № 196-ФЗ, ТК РФ от 30.12.2001 № 197-ФЗ, ФЗ от 26.11.2002 № 152-ФЗ, с изм., внесенными ФЗ от 02.01.2000 № 10-ФЗ, от 11.02.2002 № 17-ФЗ, от 08.02.2003 № 25-ФЗ, от 08.12.2003 № 166-ФЗ). | | |

. Электронные ресурсы «Охрана труда»:
www.ohranatruda.ru.wikipedia.org
http://library.tuit.uz/lectures/aps/pochto_bezopasnost.htm
http://www.tehbez.ru/Docum/DocumShow.asp?DocumID=724
http://otipb.ucoz.ru/dir/223
http://ohranatruda.ru/

4. КОНТРОЛЬ И ОЦЕНКА РЕЗУЛЬТАТОВ ОСВОЕНИЯ ДИСЦИПЛИНЫ

Контроль и оценка результатов освоения дисциплины осуществляется преподавателем в процессе проведения практических занятий и проверочных работ, а также выполнения обучающимися индивидуальных заданий, проектов, исследований.

| **Результаты обучения (освоенные умения, усвоенные знания)** | **Формы и методы контроля и оценки результатов обучения** |
|---|---|
| **Умения** | |
| выявлять опасные и вредные производственные факторы и соответствующие им риски, связанные с прошлыми, настоящими или | Практические занятия, внеаудиторная самостоятельная работа, контрольные работы |

| | |
|---|---|
| планируемыми видами профессиональной деятельности; | |
| использовать средства коллективной и индивидуальной защиты в соответствии с характером выполняемой профессиональной деятельности; | Практические занятия, внеаудиторная самостоятельная работа |
| участвовать в аттестации рабочих мест по условиям труда, в том числе оценивать условия труда и уровень травмобезопасности; | Внеаудиторная самостоятельная работа, контрольные работы |
| проводить вводный инструктаж подчиненных работников (персонала), инструктировать их по вопросам техники безопасности на рабочем месте с учетом специфики выполняемых работ; | Практические занятия, контрольные работы |
| разъяснять подчиненным работникам (персоналу) содержание установленных требований охраны труда; | Практические занятия, внеаудиторная самостоятельная работа |
| вырабатывать и контролировать навыки, необходимые для достижения требуемого уровня безопасности труда; | Практические занятия |
| вести документацию установленного образца по охране труда, соблюдать сроки ее заполнения и условия хранения; | Практические занятия |
| **Знания** | |
| системы управления охраной труда в организации; | Контрольные работы |
| законы и иные нормативные правовые акты, содержащие государственные нормативные требования охраны труда, распространяющиеся на деятельность организации; | Контрольные работы |
| обязанности работников в области охраны труда; | Практические занятия, внеаудиторная |

| | |
|---|---|
| | самостоятельная работа |
| фактические или потенциальные последствия собственной деятельности (или бездействия) и их влияние на уровень безопасности труда; | Контрольные работы |
| возможные последствия несоблюдения технологических процессов и производственных инструкций подчиненными работниками (персоналом); | Практические занятия,<br>контрольные работы |
| порядок и периодичность инструктирования подчиненных работников (персонала); | Практические занятия, внеаудиторная самостоятельная работа |
| порядок хранения и использования средств коллективной и индивидуальной защиты | Практические занятия |

## ОЦЕНКА ОСВОЕНИЯ ОБУЧАЮЩИМИСЯ ОСНОВНОЙ ОБРАЗОВАТЕЛЬНОЙ ПРОГРАММЫ В ЧАСТИ ДОСТИЖЕНИЯ ЛИЧНОСТНЫХ РЕЗУЛЬТАТОВ

Оценка достижения обучающимися личностных результатов проводится в рамках контрольных и оценочных процедур, предусмотренных настоящей программой.
Комплекс критериев оценки личностных результатов обучающихся:

- демонстрация интереса к будущей профессии;
- оценка собственного продвижения, личностного развития;
- положительная динамика в организации собственной учебной деятельности по результатам самооценки, самоанализа и коррекции ее результатов;
- ответственность за результат учебной деятельности и подготовки к профессиональной деятельности;
- проявление высокопрофессиональной трудовой активности;
- участие в исследовательской и проектной работе;
- участие в конкурсах профессионального мастерства, олимпиадах по профессии, викторинах, в предметных неделях;
- соблюдение этических норм общения при взаимодействии с обучающимися, преподавателями, мастерами и руководителями практики;
- конструктивное взаимодействие в учебном коллективе/бригаде;

- демонстрация навыков межличностного делового общения, социального имиджа;
- готовность к общению и взаимодействию с людьми самого разного статуса, этнической, религиозной принадлежности и в многообразных обстоятельствах;
- сформированность гражданской позиции; участие в волонтерском движении;
- проявление мировоззренческих установок на готовность молодых людей к работе
  на благо Отечества;
- проявление правовой активности и навыков правомерного поведения, уважения к Закону;
- отсутствие фактов проявления идеологии терроризма и экстремизма среди обучающихся;
- отсутствие социальных конфликтов среди обучающихся, основанных на межнациональной, межрелигиозной почве;
- участие в реализации просветительских программ, поисковых, археологических,
  военно-исторических, краеведческих отрядах и молодежных объединениях;
- добровольческие инициативы по поддержки инвалидов и престарелых граждан;
- проявление экологической культуры, бережного отношения к родной земле, природным богатствам России и мира;
- демонстрация умений и навыков разумного природопользования, нетерпимого отношения к действиям, приносящим вред экологии;
- демонстрация навыков здорового образа жизни и высокий уровень культуры здоровья обучающихся;
- проявление культуры потребления информации, умений и навыков пользования компьютерной техникой, навыков отбора и критического анализа информации, умения ориентироваться в информационном пространстве;
- участие в конкурсах профессионального мастерства и в командных проектах;
- проявление экономической и финансовой культуры, экономической грамотности, а также собственной адекватной позиции по отношению к социально-экономической действительности.

*Приложение №___*
*к ООП по профессии*
*15.01.05 Сварщик (ручной и частично механизированной сварки (наплавки)*

Министерство образования Московской области

*Государственное бюджетное профессиональное образовательное учреждение*
*Московской области «Серпуховский колледж»*

УТВЕРЖДЕНО
Директором
ГБПОУ МО «Серпуховский колледж
_____Т.В. Федоровой
№ _____ от _____

РАБОЧАЯ ПРОГРАММА УЧЕБНОЙ ДИСЦИПЛИНЫ

_____ОУД01. РУССКИЙ ЯЗЫК _____

г. Серпухов, 2021 г.

*Приложение №___*
*к ООП по профессии*
*15.01.05 Сварщик (ручной и частично механизированной сварки (наплавки)*

РАССМОТРЕНО
На заседание ПЦК.
Протокол №11
«11» 06 2021 г.
_____ /Закатина И.В. /

СОГЛАСОВАНО
Зам директором по УР
«__11__» __06___ 2021_ г.
_____/Байбакова Н.В./

Программа учебной дисциплины/профессионального модуля ОУД 01. Русский язык разработана в соответствии с требованиями федерального государственного образовательного стандарта среднего профессионального образования по специальности 15.01.05 Сварщик ручной и частично механизированной сварки (наплавки), утверждённого приказом Министерства образования и науки Российской Федерации от 29 января 2016 года № _50 (с изменениями на 17 декабря 2020 года), примерной основной образовательной программы по профессии 15.01.05 Сварщик ручной и частично механизированной сварки (наплавки) (рег.№ 15.01.05-170919 дата включения в реестр _19.09.2017_)

Организация-разработчик:_ГБПОУ МО «Серпуховский колледж»_

Разработчик: Астафьев Алексей Юрьевич, к.ф.н., преподаватель

**СОДЕРЖАНИЕ**

**ПОЯСНИТЕЛЬНАЯ ЗАПИСКА ..... 5**

**ОБЩАЯ ХАРАКТЕРИСТИКА УЧЕБНОЙ ДИСЦИПЛИНЫ БД.01 «РУССКИЙ ЯЗЫК» ..... 6**

**МЕСТО УЧЕБНОЙ ДИСЦИПЛИНЫ В УЧЕБНОМ ПЛАНЕ ..... 8**

**РЕЗУЛЬТАТЫ ОСВОЕНИЯ УЧЕБНОЙ ДИСЦИПЛИНЫ ..... 8**

**СОДЕРЖАНИЕ УЧЕБНОЙ ДИСЦИПЛИНЫ ..... 8**

**ТЕМАТИЧЕСКОЕ ПЛАНИРОВАНИЕ ..... 20**

**СОДЕРЖАНИЕ ОБУЧЕНИЯ ПО ДИСЦИПЛИНЕ « РУССКИЙ ЯЗЫК» ..... 21**

**ХАРАКТЕРИСТИКА ОСНОВНЫХ ВИДОВ ДЕЯТЕЛЬНОСТИ СТУДЕНТОВ ..... 32**

**КРИТЕРИИ ОЦЕНКИ ЛИЧНОСТНЫХ РЕЗУЛЬТАТОВ ..... 36**

**УЧЕБНО-МЕТОДИЧЕСКОЕ И МАТЕРИАЛЬНО-ТЕХНИЧЕСКОЕ ОБЕСПЕЧЕНИЕ ПРОГРАММЫ УЧЕБНОЙ ДИСЦИПЛИНЫ РУССКИЙ ЯЗЫК ..... 37**

# ПОЯСНИТЕЛЬНАЯ ЗАПИСКА

Рабочая программа общеобразовательной учебной дисциплины БД.01 Русский язык предназначена для изучения русского языка в ГБПОУ МО «Серпуховский колледж».

Программа разработана на основе требований ФГОС среднего общего образования, предъявляемых к структуре, содержанию и результатам освоения учебной дисциплины «Русский язык», в соответствии с Рекомендациями по организации получения среднего общего образования в пределах освоения образовательных программ среднего профессионального образования на базе основного общего образования с учетом Концепции преподавания русского языка и литературы в Российской Федерации, утвержденной распоряжением Правительства Российской Федерации от 9 апреля 2016 г. № 637-р, и Примерной основной образовательной программы среднего общего образования, одобренной решением федерального учебно-методического объединения по общему образованию (протокол от 28 июня 2016 г. № 2/16-з) на основе примерной программы общеобразовательной учебной дисциплины «Русский язык и литература. Русский язык», рекомендованной Федеральным государственным автономным учреждением «Федеральный институт развития образования».

Содержание программы «Русский язык» направлено на достижение следующих целей:

совершенствование общеучебных умений и навыков обучаемых: языковых, речемыслительных, орфографических, пунктуационных, стилистических;

формирование функциональной грамотности и всех видов компетенций (лингвистической (языковедческой), коммуникативной, культуроведческой);

совершенствование умений обучающихся осмысливать закономерности языка, правильно, стилистически верно использовать языковые единицы в устной и письменной речи в разных речевых ситуациях;

дальнейшее развитие и совершенствование способности и готовности к речевому взаимодействию и социальной адаптации; готовности к трудовой деятельности, осознанному выбору профессии; навыков самоорганизации и саморазвития; информационных умений и навыков.

В программу включено содержание, направленное на формирование у студентов компетенций, необходимых для качественного освоения ОПОП СПО на базе основного общего образования с получением среднего общего образования для специальности 15.01.05 Сварщик (ручной и частично механизированной сварки (наплавки).

# ОБЩАЯ ХАРАКТЕРИСТИКА УЧЕБНОЙ ДИСЦИПЛИНЫ БД.01 «РУССКИЙ ЯЗЫК»

Русский язык как средство познания действительности обеспечивает развитие интеллектуальных и творческих способностей обучающихся, развивает их абстрактное мышление, память и воображение, формирует навыки самостоятельной учебной деятельности, самообразования и самореализации личности.

Содержание учебной дисциплины «Русский язык» обусловлено общей нацеленностью образовательного процесса на достижение личностных, метапредметных и предметных результатов обучения, что возможно на основе компетентностного подхода, который обеспечивает формирование и развитие коммуникативной, языковой и лингвистической (языковедческой) и культуроведческой компетенций.

В реальном образовательном процессе формирование указанных компетенций происходит при изучении каждой темы, поскольку все виды компетенций взаимосвязаны.

Коммуникативная компетенция формируется в процессе работы по овладениюобучающимися всеми видами речевой деятельности (слушанием, чтением, говорением, письмом) и основами культуры устной и письменной речи в процессе работы над особенностями употребления единиц языка в речи в соответствии с их коммуникативной целесообразностью. Это умения осознанно отбирать языковые средства для осуществления общения в соответствии с речевой ситуацией; адекватно понимать устную и письменную речь и воспроизводить ее содержание в необходимом объеме, создавать собственные связные высказывания разной жанрово-стилистической и типологической принадлежности.

Формирование лингвистической (языковедческой) компетенции проходит в процессе систематизации знаний о языке как знаковой системе и общественном явлении, его устройстве, развитии и функционировании; овладения основными нормами русского литературного языка; совершенствования умения пользоваться различными лингвистическими словарями; обогащения словарного запаса и грамматического строя речи учащихся.

Формирование культуроведческой компетенции нацелено на осознание языка как формы выражения национальной культуры, взаимосвязь языка и истории народа, национально-культурной специфики русского языка, владение нормами русского речевого этикета, культуры межнационального общения.

Особое внимание уделяется усвоению функциональных стилей речи и особенностям употребления языковых единиц в соответствии с речевой ситуацией. Усилена речевая направленность примерного содержа-

ния, что проявляется в увеличении часов на разделы «Язык и речь», «Функциональные стили» и др., в увеличении доли самостоятельной работы обучающихся и различных форм творческой деятельности (подготовки и защиты рефератов, индивидуальных проектов).

При углубленном изучении русского языка у студентов формируются умения и навыки анализа коммуникативных характеристик речи, углубляются знания по культуре речи. С этих позиций большое значение придается анализу единиц языка в речи, использованию их в соответствии с речевой ситуацией и коммуникативной целесообразностью, подробно рассматриваются такие вопросы, как лексическая и грамматическая синонимия, роль и стилистическая функция порядка слов в предложении, изобразительно-выразительные средства языка и др.

Русский язык представлен в программе перечнем не только тех дидактических единиц, которые отражают устройство языка, но и тех, которые обеспечивают речевую деятельность. Содержание учебной дисциплины ориентировано на синтез языкового, речемыслительного и духовного развития студентов, включает перечень лингвистических понятий, обозначающих языковые и речевые явления, указывает на особенности функционирования этих явлений и называет основные виды учебной деятельности, которые отрабатываются в процессе изучения данных понятий. Таким образом, создаются условия для успешной реализации деятельностного подхода к изучению русского языка.

Использование электронных образовательных ресурсов позволяет разнообразить деятельность обучающихся, активизировать их внимание, повышает творческий потенциал личности, мотивацию к успешному усвоению учебного материала, воспитывает интерес к занятиям при изучении русского языка.

# МЕСТО УЧЕБНОЙ ДИСЦИПЛИНЫ В УЧЕБНОМ ПЛАНЕ

Учебная дисциплина «Русский язык» (базовый уровень) является учебным предметом обязательной предметной области «Русский язык и литература» ФГОС среднего общего образования.

ГБПОУ МО «Серпуховский колледж» учебная дисциплина «Русский язык» (базовый уровень) изучается в общеобразовательном цикле учебного плана ОПОП СПО на базе основного общего образования с получением среднего общего образования по специальности 11.01.05 Сварщик (ручной и частично механизированной сварки (наплавки)

# РЕЗУЛЬТАТЫ ОСВОЕНИЯ УЧЕБНОЙ ДИСЦИПЛИНЫ

Освоение содержания учебной дисциплины «Русский язык» обеспечивает достижение студентами следующих результатов:

**личностных:**

- сформированность мировоззрения, соответствующего современному уровню развития науки и общественной практики, основанного на диалоге культур, а также различных форм общественного сознания, осознание своего места в поликультурном мире;
- сформированность основ саморазвития и самовоспитания в соответствии с общечеловеческими ценностями и идеалами гражданского общества; готовность и способность к самостоятельной, творческой и ответственной деятельности;
- толерантное сознание и поведение в поликультурном мире, готовность и способность вести диалог с другими людьми, достигать в нем взаимопонимания, находить общие цели и сотрудничать для их достижения;
- готовность и способность к образованию, в том числе самообразованию, на протяжении всей жизни; сознательное отношение к непрерывному образованию как условию успешной профессиональной и общественной деятельности;
- эстетическое отношение к миру;
- совершенствование духовно-нравственных качеств личности, воспитание чувства любви к многонациональному Отечеству, уважительного отношения к русской литературе, культурам других народов;
- использование для решения познавательных и коммуникативных задач различных источников информации (словарей, энциклопедий, интернет-ресурсов и др.);

- воспитание уважения к русскому (родному) языку, который сохраняет и отражает культурные и нравственные ценности, накопленные народом на протяжении веков, осознание связи языка и истории, культуры русского и других народов;
- понимание роли родного языка как основы успешной социализации личности;
- осознание эстетической ценности, потребности сохранить чистоту русского языка как явления национальной культуры;
- формирование мировоззрения, соответствующего современному уровню развития науки и общественной практики, основанного на диалоге культур, а также различных форм общественного сознания, осознание своего места в поликультурном мире;
- способность к речевому самоконтролю; оцениванию устных и письменных высказываний с точки зрения языкового оформления, эффективности достижения поставленных коммуникативных задач;
- готовность и способность к самостоятельной, творческой и ответственной деятельности;
- способность к самооценке на основе наблюдения за собственной речью, потребность речевого самосовершенствования;
- метапредметных:
- владение всеми видами речевой деятельности: аудированием, чтением (пониманием), говорением, письмом;
- владение языковыми средствами — умение ясно, логично и точно излагать свою точку зрения, использовать адекватные языковые средства; использование приобретенных знаний и умений для анализа языковых явлений на межпредметном уровне;
- применение навыков сотрудничества со сверстниками, детьми младшего возраста, взрослыми в процессе речевого общения, образовательной, общественно полезной, учебно-исследовательской, проектной и других видах деятельности;
- овладение нормами речевого поведения в различных ситуациях межличностного и межкультурного общения;
- готовность и способность к самостоятельной информационно-познавательной деятельности, включая умение ориентироваться в различных источниках информации, критически оценивать и интерпретировать информацию, получаемую из различных источников;
- умение извлекать необходимую информацию из различных источников: учебно-научных текстов, справочной литературы, средств массовой информации, информационных и коммуникационных

технологий для решения когнитивных, коммуникативных и организационных задач в процессе изучения русского языка;

- умение понимать проблему, выдвигать гипотезу, структурировать материал, подбирать аргументы для подтверждения собственной позиции, выделять причинно-следственные связи в устных и письменных высказываниях, формулировать выводы;
- умение самостоятельно организовывать собственную деятельность, оценивать ее, определять сферу своих интересов;
- умение работать с разными источниками информации, находить ее, анализировать, использовать в самостоятельной деятельности;
- владение навыками познавательной, учебно-исследовательской и проектной деятельности, навыками разрешения проблем; способность и готовность к самостоятельному поиску методов решения практических задач, применению различных методов познания;

**предметных:**

- сформированность понятий о нормах русского литературного языка и применение знаний о них в речевой практике;
- сформированность умений создавать устные и письменные монологические и диалогические высказывания различных типов и жанров в учебно-научной (на материале изучаемых учебных дисциплин), социально-культурной и деловой сферах общения;
- владение навыками самоанализа и самооценки на основе наблюдений за собственной речью;
- владение умением анализировать текст с точки зрения наличия в нем явной и скрытой, основной и второстепенной информации;
- владение умением представлять тексты в виде тезисов, конспектов, аннотаций, рефератов, сочинений различных жанров;
- сформированность представлений об изобразительно-выразительных возможностях русского языка;
- сформированность умений учитывать исторический, историко-культурный контекст и контекст творчества писателя в процессе анализа текста;
- способность выявлять в художественных текстах образы, темы и проблемы и выражать свое отношение к теме, проблеме текста в развернутых аргументированных устных и письменных высказываниях;
- владение навыками анализа текста с учетом их стилистической и жанрово-родовой специфики; осознание художественной картины жизни, созданной в литературном произведении, в единстве эмоционального личностного восприятия и интеллектуального понимания;

- сформированность представлений о системе стилей языка художественной литературы.
- сформированность устойчивого интереса к чтению как средству познания других культур, уважительного отношения к ним;
- сформированность навыков различных видов анализа литературных произведений;
- владение навыками самоанализа и самооценки на основе наблюдений за собственной речью;
- владение умением анализировать текст с точки зрения наличия в нем явной и скрытой, основной и второстепенной информации;
- владение умением представлять тексты в виде тезисов, конспектов, аннотаций, рефератов, сочинений различных жанров;
- знание содержания произведений русской, родной и мировой классической литературы, их историко-культурного и нравственно-ценностного влияния на формирование национальной и мировой культуры;
- сформированность умений учитывать исторический, историко-культурный контекст и контекст творчества писателя в процессе анализа художественного произведения;
- способность выявлять в художественных текстах образы, темы и проблемы и выражать свое отношение к ним в развернутых аргументированных устных и письменных высказываниях;
- владение навыками анализа художественных произведений с учетом их жанрово-родовой специфики; осознание художественной картины жизни, созданной в литературном произведении, в единстве эмоционального личностного восприятия и интеллектуального понимания;
- сформированность представлений о системе стилей языка художественной литературы.

| | |
|---|---|
| *Преподавание учебной дисциплины «Русский язык» должно способствовать формированию личностных результатов программы воспитания:* | |
| *Демонстрирующий приверженность к родной культуре, исторической памяти на основе любви к Родине, родному народу, малой родине, принятию традиционных ценностей многонационального народа России.* | *ЛР 5* |
| *Сопричастный к сохранению, преумножению и трансляции культурных традиций и ценностей многонационального российского государства.* | *ЛР 20* |
| *Пользоваться профессиональной документацией на государственном и иностранном языке* | *ЛР 28* |

# СОДЕРЖАНИЕ УЧЕБНОЙ ДИСЦИПЛИНЫ

Введение

Язык как средство общения и форма существования национальной культуры. Язык и общество. Язык как развивающееся явление.

Язык как система. Основные уровни языка.

Русский язык в современном мире. Язык и культура. Отражение в русском языке материальной и духовной культуры русского и других народов. Понятие о русском литературном языке и языковой норме. Значение русского языка при освоении профессий СПО и специальностей СПО.

1. Язык и речь. Функциональные стили речи

Язык и речь. Виды речевой деятельности. Речевая ситуация и ее компоненты. Основные требования к речи: правильность, точность, выразительность, уместность употребления языковых средств. Функциональные стили речи и их особенности.

Разговорный стиль речи, его основные признаки, сфера использования. Научный стиль речи. Основные жанры научного стиля: доклад, статья, сообщение и др.

Официально-деловой стиль речи, его признаки, назначение. Жанры официально-делового стиля: заявление, доверенность, расписка, резюме и др.

Публицистический стиль речи, его назначение. Основные жанры публицистического стиля. Основы ораторского искусства. Подготовка публичной речи. Особенности построения публичного выступления.

Художественный стиль речи, его основные признаки: образность, использование изобразительно-выразительных средств и др.

Текст как произведение речи. Признаки, структура текста. Сложное синтаксическое целое. Тема, основная мысль текста. Средства и виды связи предложений в тексте. Информационная переработка текста (план, тезисы, конспект, реферат, аннотация). Абзац как средство смыслового членения текста.

Функционально-смысловые типы речи (повествование, описание, рассуждение).

Соединение в тексте различных типов речи.

Лингвостилистический анализ текста.

2. Фонетика, орфоэпия, графика, орфография

Фонетические единицы. Звук и фонема. Открытый и закрытый слоги. Соотношение буквы и звука. Фонетическая фраза. Ударение словесное и логическое. Роль ударения в стихотворной речи. Интонационное богатство русской речи. Фонетический разбор слова.

Орфоэпические нормы: произносительные нормы и нормы ударения. Произношение гласных и согласных звуков, заимствованных слов. Использование орфоэпического словаря.

Благозвучие речи. Звукопись как изобразительное средство. Ассонанс, аллитерация.

Правописание безударных гласных, звонких и глухих согласных. Употребление буквы ь. Правописание о/е после шипящих и ц. Правописание приставок на з- / с-. Правописание и/ы после приставок.

3. Лексикология и фразеология

Слово в лексической системе языка. Лексическое и грамматическое значение слова. Многозначность слова. Прямое и переносное значение слова. Метафора, метонимия как выразительные средства языка. Омонимы, синонимы, антонимы, паронимы и их употребление. Изобразительные возможности синонимов,антонимов,омонимов,паронимов. Контекстуальные синонимы и антонимы. Градация. Антитеза.

Русская лексика с точки зрения ее происхождения (исконно русская, заимствованная лексика, старославянизмы).

Лексика с точки зрения ее употребления: нейтральная, книжная, лексика устной речи (жаргонизмы, арготизмы, диалектизмы). Профессионализмы. Терминологическая лексика.

Активный и пассивный словарный запас; архаизмы, историзмы, неологизмы. Особенности русского речевого этикета. Лексика, обозначающая предметы и явления традиционного русского быта. Фольклорная лексика и фразеология. Русские пословицы и поговорки.

Фразеологизмы. Отличие фразеологизма от слова. Употребление фразеологизмов в речи. Афоризмы. Лексические и фразеологические словари. Лексико-фразеологический разбор.

Лексические нормы. Лексические ошибки и их исправление. Ошибки в употреблении фразеологических единиц и их исправление.

4. Морфемика, словообразование, орфография

Понятие морфемы как значимой части слова. Многозначность морфем. Синонимия и антонимия морфем. Морфемный разбор слова.

Способы словообразования. Словообразование знаменательных частей речи. Особенности словообразования профессиональной лексики и терминов. Понятие обэтимологии. Словообразовательный анализ.

Употребление приставок в разных стилях речи. Употребление суффиксов в разных стилях речи. Речевые ошибки, связанные с неоправданным повтором однокоренных слов.

Правописание чередующихся гласных в корнях слов. Правописание приставок при- / пре-.Правописание сложных слов.

5. Морфология и орфография

Грамматические признаки слова (грамматическое значение, грамматическая форма и синтаксическая функция). Знаменательные и незнаменательные части речи и их роль в построении текста. Основные выразительные средства морфологии.

Имя существительное. Лексико-грамматические разряды имен существительных.Род, число, падеж существительных. Склонение имен существительных. Правописание окончаний имен существительных. Правописание сложных существитель-ных. Морфологический разбор имени существительного. Употребление форм имен существительных в речи.

Имя прилагательное. Лексико-грамматические разряды имен прилагательных.Степени сравнения имен прилагательных. Правописание суффиксов и окончаний имен прилагательных. Правописание сложных прилагательных. Морфологический разбор имени прилагательного. Употребление форм имен прилагательных в речи.

Имя числительное. Лексико-грамматические разряды имен числительных.Правописание числительных. Морфологический разбор имени числительного.

Употребление числительных в речи. Сочетание числительных оба,обе,двое,трое и других с существительными разного рода.

Местоимение. Значение местоимения.Лексико-грамматические разряды местоимений. Правописание местоимений. Морфологический разбор местоимения.

Употребление местоимений в речи. Местоимение как средство связи предложений в тексте. Синонимия местоименных форм.

Глагол.Грамматические признаки глагола.

Правописание суффиксов и личных окончаний глагола. Правописание не с глаголами. Морфологический разбор глагола.

Употребление форм глагола в речи. Употребление в художественном текстеодного времени вместо другого, одного наклонения вместо другого с целью повышения образности и эмоциональности. Синонимия глагольных форм в художественном тексте.

Причастие как особая форма глагола. Образование действительных и страдательных причастий. Правописание суффиксов и окончаний причастий. Правописание не с причастиями. Правописание-н-и-нн- в причастиях и отглагольных прилагательных. Причастный оборот и знаки препинания в предложении с причастным оборотом. Морфологический разбор причастия.

Употребление причастий в текстах разных стилей. Синонимия причастий.

Деепричастие как особая форма глагола. Образование деепричастий совершенного и несовершенного вида. Правописание не с дееприча-

стиями. Деепричастный оборот и знаки препинания в предложениях с деепричастным оборотом. Морфологический разбор деепричастия.

Употребление деепричастий в текстах разных стилей.Особенности построенияпредложений с деепричастиями. Синонимия деепричастий.

Наречие. Грамматические признаки наречия.Степени сравнения наречий.Правописание наречий. Отличие наречий от слов-омонимов.

Морфологический разбор наречия.

Употребление наречия в речи. Синонимия наречий при характеристике признакадействия. Использование местоименных наречий для связи предложений в тексте.

Слова категории состояния (безлично-предикативные слова). Отличие слов категориисостояния от слов-омонимов. Группы слов категории состояния. Их функции в речи.

Служебные части речи

Предлог как часть речи. Правописание предлогов. Отличие производных предлогов (в течение,в продолжение,вследствие и др.) от слов-омонимов. Употребление предлогов в составе словосочетаний. Употребление существительных с предлогами благодаря,вопреки,согласно и др.

Союз как часть речи. Правописание союзов. Отличие союзовтоже,также,чтобы, зато от слов-омонимов.

Употребление союзов в простом и сложном предложении. Союзы как средство связи предложений в тексте.

Частица как часть речи. Правописание частиц. Правописание частицнеинис разными частями речи. Частицы как средство выразительности речи. Употребление частиц в речи.

Междометия и звукоподражательные слова. Правописание междометий и звукоподражаний. Знаки препинания в предложениях с междометиями. Употребление междометий в речи.

6. Синтаксис и пунктуация

Основные единицы синтаксиса. Словосочетание, предложение,сложное синтаксическое целое. Основные выразительные средства синтаксиса.

Словосочетание. Строение словосочетания. Виды связи слов в словосочетании.Нормы построения словосочетаний. Синтаксический разбор словосочетаний. Значение словосочетания в построении предложения. Синонимия словосочетаний.

Простое предложение. Виды предложений по цели высказывания; восклицательные предложения. Интонационное богатство русской речи.

Логическое ударение. Прямой и обратный порядок слов. Стилистические функции и роль порядка слов в предложении.

Грамматическая основа простого двусоставного предложения. Тире между подлежащим и сказуемым. Согласование сказуемого с подлежа-

щим. Синонимия составных сказуемых. Единство видовременных форм глаголов-сказуемых как средство связи предложений в тексте.

Второстепенные члены предложения (определение, приложение, обстоятельство, дополнение).

Роль второстепенных членов предложения в построении текста.

Синонимия согласованных и несогласованных определений. Обстоятельства времени и места как средство связи предложений в тексте.

Односоставное и неполное предложение.

Односоставные предложения с главным членом в форме подлежащего. Односоставные предложения с главным членом в форме сказуемого.

Синонимия односоставных предложений. Предложения односоставные и двусоставные как синтаксические синонимы; использование их в разных типах и стилях речи. Использование неполных предложений в речи.

Односложное простое предложение. Предложения с однородными членами изнаки препинания в них. Однородные и неоднородные определения.

Употребление однородных членов предложения в разных стилях речи. Синонимика ряда однородных членов предложения с союзами и без союзов.

Предложения с обособленными и уточняющими членами. Обособление определений. Синонимия обособленных и необособленных определений. Обособление приложений. Обособление дополнений. Обособление обстоятельств. Роль сравнительного оборота как изобразительного средства языка. Уточняющие члены предложения.

Стилистическая роль обособленных и необособленных членов предложения.

Знаки препинания при словах, грамматически несвязанных с членами предложения. Вводные слова и предложения. Отличие вводных слов от знаменательных слов-омонимов. Употребление вводных слов в речи; стилистическое различие между ними. Использование вводных слов как средства связи предложений в тексте.

Знаки препинания при обращении. Использование обращений в разных стиляхречи как средства характеристики адресата и передачи авторского отношения к нему.

Сложное предложение. Сложносочиненное предложение.Знаки препинания всложносочиненном предложении. Синонимика сложносочиненных предложений сразличными союзами. Употребление сложносочиненных предложений в речи.

Сложноподчиненное предложение. Знаки препинания в сложноподчиненномпредложении. Использование сложноподчиненных предложений в разных типах и стилях речи.

Бессоюзное сложное предложение. Знаки препинания в бессоюзном сложномпредложении. Использование бессоюзных сложных предложений в речи.

Знаки препинания в сложном предложении с разными видами связи. Синонимикапростых и сложных предложений (простые и сложноподчиненные предложения, сложные союзные и бессоюзные предложения).

Способы передачи чужой речи. Знаки препинания при прямой речи. Замена прямой речи косвенной. Знаки препинания при цитатах.

Оформление диалога. Знаки препинания при диалоге.

Примерные темы рефератов (докладов), индивидуальных проектов

Русский язык среди других языков мира.

Языковой вкус. Языковая норма. Языковая агрессия.

Языковой портрет современника.

Молодежный сленг и жаргон.

Деятельность М.В. Ломоносова в развитии и популяризации русского литературного языка.

А.С. Пушкин — создатель современного русского литературного языка.

Русский литературный язык на рубеже XX—XXI веков.

Формы существования национального русского языка: русский литературный язык, просторечие, диалекты, жаргонизмы.

Язык и культура.

Культурно-речевые традиции русского языка и современное состояние русской устной речи.

Вопросыэкологии русского языка.

Виды делового общения, их языковые особенности.

Языковые особенности научного стиля речи.

Особенности художественногостиля.

Публицистический стиль: языковые особенности, сфера использования.

Экспрессивные средства языка в художественном тексте.

СМИ и культура речи.

Устная и письменная формы существования русского языка и сферы их применения.

Стилистическое использование профессиональной и терминологической лексики в произведениях художественной литературы.

Текст и его назначение. Типы текстов по смыслу и стилю.

Русское письмо и его эволюция.

Функционирование звуков языка в тексте: звукопись, анафора, аллитерация.

Антонимы и их роль в речи.

Синонимия в русском языке. Типы синонимов. Роль синонимов в организации речи.

Старославянизмы и их роль в развитии русского языка.

Русская фразеология как средство экспрессивности в русском языке.

В.И.Даль как создатель «Словаря живого великорусского языка».

Строение русского слова. Способы образования слов в русском языке.

Исторические изменения в структуре слова.

Учение о частях речи в русской грамматике.

Грамматические нормы русского языка.

Лексико-грамматические разряды имен существительных (на материале произведений художественной литературы).

Прилагательные, их разряды, синтаксическая и стилистическая роль (на примере лирики русских поэтов).

Категория наклонения глагола и ее роль в текстообразовании.

Вопрос о причастии и деепричастии в русской грамматике.

Наречия и слова категории состояния: семантика, синтаксические функции, употребление.

Слова-омонимы в морфологии русского языка.

Роль словосочетания в построении предложения.

Односоставные предложения в русском языке: особенности структуры и семантики.

Синтаксическаярольинфинитива.

Предложения с однородными членами и их функции в речи.

Обособленные члены предложения и их роль в организации текста.

Структура и стилистическая роль вводных и вставных конструкций.

Монолог и диалог. Особенности построения и употребления.

Синонимикапростыхпредложений.

Синонимикасложныхпредложений.

Использование сложных предложений в речи.

Способы введения чужой речи в текст.

Русская пунктуация и ее назначение.

Порядок слов в предложении и его роль в организации художественного текста.

# ТЕМАТИЧЕСКОЕ ПЛАНИРОВАНИЕ

При реализации содержания общеобразовательной учебной дисциплины «Русский язык» в пределах освоения специальности 15.01.05 Сварщик ручной и частично механизированной сварки (наплавки) объем занятий во взаимодействии с преподавателем 114 часов, объем учебной нагрузки обучающихся — 114 часа.

| Содержание обучения | Количество часов |
|---|---|
| Введение | 2 |
| Язык и речь. Функциональные стили | 18 |
| Фонетика, орфоэпия, графика, орфография | 10 |
| Лексикология и фразеология | 14 |
| Морфемика, словообразование, орфография | 12 |
| Морфология и орфография | 28 |
| Синтаксис и пунктуация | 30 |
| Итого | 114 |
| *Промежуточная аттестация в форме экзамена* | |
| Объем нагрузки по дисциплине | 114 |

*Приложение №___*
*к ООП по профессии*
*15.01.05 Сварщик (ручной и частично механизированной сварки (наплавки)*

# СОДЕРЖАНИЕ ОБУЧЕНИЯ ПО ДИСЦИПЛИНЕ «РУССКИЙ ЯЗЫК»

| № занятия | Дата | Наименование разделов, тем | Обязательная учебная нагрузка | | Материальное и информационное обеспечение занятий (№ позиций из таблицы 2а) | Домашнее задание | Формы контроля | Формируемые ЛР |
|---|---|---|---|---|---|---|---|---|
| | | | Кол-во часов | Вид занятия | | | | |
| **1** | **2** | **3** | **4** | **5** | **6** | **7** | **8** | **9** |
| | 1 курс | | | | | | | |
| 1 | | Введение | 1 | комбинированный урок | 4 | Конспект | опрос | ЛР 5, ЛР 20 |
| | | **Раздел 1. Язык и речь. Функциональные стили речи** | **18** | | | | | |
| 2 | | Тема 1.1. Язык как средство общения | 1 | комбинированный урок | 1, 2 | § 1 учебника | опрос | ЛР 28 |
| 3 | | Тема 1.1. Язык как средство общения | 1 | комбинированный урок | 1, 2 | | | ЛР 28 |
| 4 | | Тема 1.2. Функциональные стили речи | 1 | комбинированный урок | 1, 2 | Конспект | опрос | ЛР 5, ЛР 20 ЛР 28 |
| 5 | | Тема 1.2. Функциональные стили речи | 1 | комбинированный урок | 1, 2 | | | ЛР 5, ЛР 20 ЛР 28 |
| 6 | | Тема 1.3. Официально-деловой стиль речи | 1 | комбинированный урок | 3 | Упр. 11 | опрос | ЛР 5, ЛР 20 ЛР 28 |
| 7 | | Тема 1.3. Официально-деловой стиль речи | 1 | комбинированный урок | 3 | | | ЛР 5, ЛР 20 ЛР 28 |

| | | | | | | | | |
|---|---|---|---|---|---|---|---|---|
| 8 | | Тема 1.4. Публицистический стиль речи | 1 | комбинированный урок | 3 | Упр. 13 | опрос | ЛР 5, ЛР 20 ЛР 28 |
| 9 | | Тема 1.4. Публицистический стиль речи | 1 | комбинированный урок | 3 | | | ЛР 5, ЛР 20 ЛР 28 |
| 10 | | Тема 1.5. Художественный стиль речи | 1 | комбинированный урок | 3 | § 7 | опрос | ЛР 5, ЛР 20 ЛР 28 |
| 11 | | Тема 1.5. Художественный стиль речи | 1 | комбинированный урок | 3 | | | ЛР 5, ЛР 20 ЛР 28 |
| 12 | | Тема 1.5. Художественный стиль речи | 1 | комбинированный урок | 3 | § 7 | опрос | ЛР 5, ЛР 20 ЛР 28 |
| 13 | | Тема 1.5. Художественный стиль речи | 1 | комбинированный урок | 3 | | | ЛР 5, ЛР 20 ЛР 28 |
| 14 | | Тема 1.6. Функционально-смысловые типы речи | 1 | комбинированный урок | 2 | Конспект | опрос | ЛР 5, ЛР 20 ЛР 28 |
| 15 | | Тема 1.6. Функционально-смысловые типы речи | 1 | комбинированный урок | 2 | | | ЛР 5, ЛР 20 ЛР 28 |
| 16 | | Тема 1.6. Функционально-смысловые типы речи | 1 | комбинированный урок | 2 | | | ЛР 5, ЛР 20 ЛР 28 |
| 17 | | Тема 1.7. Лингвостилистический анализ текста | 1 | комбинированный урок | 3 | § 9 | опрос проверка тетради | ЛР 5, ЛР 20 ЛР 28 |
| 18 | | Тема 1.7. Лингвостилистический анализ текста | 1 | комбинированный урок | 3 | | | ЛР 5, ЛР20, ЛР 28 |
| 19 | | Тема 1.7. Лингвостилистический анализ текста | 1 | комбинированный урок | 3 | § 9 | опрос проверка тетради | ЛР 5, ЛР 20 ЛР 28 |
| | | **Раздел 2. Фонетика, орфоэпия, графика, орфография** | **10** | | | | | |

| | | | | | | | | |
|---|---|---|---|---|---|---|---|---|
| 20 | | Тема 2.1. Фонетика как наука о звучащей речи | 1 | комбинированный урок | 2 | § 10 | опрос | ЛР 5, ЛР 20 ЛР 28 |
| 21 | | Тема 2.1. Фонетика как наука о звучащей речи | 1 | комбинированный урок | 2 | | | ЛР 5, ЛР 20 ЛР 28 |
| 22 | | Тема 2.2. Правила литературного произношения | 1 | комбинированный урок | 3 | § 11 | опрос проверка тетради | ЛР 5, ЛР 20 ЛР 28 |
| 23 | | Тема 2.2. Правила литературного произношения | 1 | комбинированный урок | 3 | | | ЛР 5, ЛР 20 ЛР 28 |
| 24 | | Тема 2.2. Правила литературного произношения | 1 | комбинированный урок | 3 | | | ЛР 5, ЛР 20 ЛР 28 |
| 25 | | Тема 2.3. Правописание гласных и согласных | 1 | комбинированный урок | 2 | § 12 | опрос | ЛР 28 |
| 26 | | Тема 2.3. Правописание гласных и согласных | 1 | комбинированный урок | 2 | § 12 | опрос | ЛР 28 |
| 27 | | Тема 2.3. Правописание гласных и согласных | 1 | комбинированный урок | 2 | | | ЛР 28 |
| 28 | | Тема 2.4. Лингвистический анализ текста | 1 | комбинированный урок | 3 | § 13 | опрос | ЛР 28 |
| 29 | | Тема 2.4. Лингвистический анализ текста | 1 | комбинированный урок | 3 | | | ЛР 28 |
| | | **Раздел 3. Лексикология и фразеология** | 14 | | | | | |
| 30 | | Тема 3.1. Слово в лексической системе языка | 1 | комбинированный урок | 2 | Конспект | опрос | ЛР 5, ЛР 20 ЛР 28 |
| 31 | | Тема 3.1. Слово в лексической системе языка | 1 | комбинированный урок | 2 | | | ЛР 5, ЛР 20 ЛР 28 |

| | | | | | | | | |
|---|---|---|---|---|---|---|---|---|
| 32 | | Тема 3.1. Слово в лексической системе языка | 1 | комбинированный урок | 2 | | | ЛР 5, ЛР 20 ЛР 28 |
| 33 | | Тема 3.2. Лексика с точки зрения происхождения и употребления | 1 | комбинированный урок | 2 | Конспект | опрос | ЛР 5, ЛР 20 ЛР 28 |
| 34 | | Тема 3.2. Лексика с точки зрения происхождения и употребления | 1 | комбинированный урок | 2 | Конспект | опрос | ЛР 5, ЛР 20 ЛР 28 |
| 35 | | Тема 3.2. Лексика с точки зрения происхождения и употребления | 1 | комбинированный урок | 2 | | | ЛР 5, ЛР 20 ЛР 28 |
| 36 | | Тема 3.3. Лексика русского языка | 1 | комбинированный урок | 3 | § 18-19 | опрос | ЛР 5, ЛР 20 ЛР 28 |
| 37 | | Тема 3.3. Лексика русского языка | 1 | комбинированный урок | 3 | § 18-19 | опрос | ЛР 5, ЛР 20 ЛР 28 |
| 38 | | Тема 3.3. Лексика русского языка | 1 | комбинированный урок | 3 | | | ЛР 5, ЛР 20 ЛР 28 |
| 39 | | Тема 3.4. Фразеология русского языка | 1 | комбинированный урок | 2 | Конспект | опрос | ЛР 5, ЛР 20 ЛР 28 |
| 40 | | Тема 3.4. Фразеология русского языка | 1 | комбинированный урок | 2 | | | ЛР 5, ЛР 20 ЛР 28 |
| 41 | | Тема 3.5. Лексико-фразеологический анализ текста | 1 | комбинированный урок | 3 | § 21 | опрос проверка тетради | ЛР 28 |
| 42 | | Тема 3.5. Лексико-фразеологический анализ текста | 1 | комбинированный урок | 3 | | | ЛР 28 |
| 43 | | Тема 3.5. Лексико-фразеологический анализ текста | 1 | комбинированный урок | 3 | | | ЛР 28 |
| | | **Раздел 4. Морфемика, словообразование, орфография** | **12** | | | | | |

| | | | | | | | | |
|---|---|---|---|---|---|---|---|---|
| 44 | | Тема 4.1. Морфема как значимая часть слова. Способы словообразования | 1 | комбинированный урок | 1, 2 | Конспект | опрос | ЛР 28 |
| 45 | | Тема 4.1. Морфема как значимая часть слова. Способы словообразования | 1 | комбинированный урок | 1, 2 | | | ЛР 28 |
| 46 | | Тема 4.2. Правописание чередующихся гласных в корнях слов | 1 | комбинированный урок | 2 | § 28 | опрос | ЛР 28 |
| 47 | | Тема 4.2. Правописание чередующихся гласных в корнях слов | 1 | комбинированный урок | 2 | | | ЛР 28 |
| 48 | | Тема 4.2. Правописание чередующихся гласных в корнях слов | 1 | комбинированный урок | 2 | | | ЛР 28 |
| 49 | | Тема 4.3. Правописание приставок пре- / при- | 1 | комбинированный урок | 2 | § 28 | опрос проверка тетради | ЛР 28 |
| 50 | | Тема 4.3. Правописание приставок пре- / при- | 1 | комбинированный урок | 2 | § 28 | опрос проверка тетради | ЛР 28 |
| 51 | | Тема 4.3. Правописание приставок пре- / при- | 1 | комбинированный урок | 2 | | | ЛР 28 |
| 52 | | Тема 4.4. Правописание сложных слов | 1 | комбинированный урок | 2 | Конспект | опрос | ЛР 28 |
| 53 | | Тема 4.4. Правописание сложных слов | 1 | комбинированный урок | 2 | | | ЛР 28 |
| 54 | | Тема 4.5. Наблюдение над функционированием правил орфографии и пунктуации в тексте | 1 | комбинированный урок | 3 | § 28 | опрос | ЛР 5, ЛР 20 ЛР 28 |
| 55 | | Тема 4.5. Наблюдение над функционированием правил орфографии и пунктуации в тексте | 1 | комбинированный урок | 3 | | | ЛР 5, ЛР 20 ЛР 28 |

| | | | | | | | | |
|---|---|---|---|---|---|---|---|---|
| | | **Раздел 5. Морфология и орфография** | **17** | | | | | ЛР 28 |
| 56 | | Тема 5.1. Правописание имён существительных | 1 | комбинированный урок | 1 | § 30 | опрос | ЛР 28 |
| 57 | | Тема 5.1. Правописание имён существительных | 1 | комбинированный урок | 1 | § 30 | опрос | ЛР 28 |
| 58 | | Тема 5.1. Правописание имён существительных | 1 | комбинированный урок | 1 | | | ЛР 28 |
| 59 | | Тема 5.1. Правописание имён существительных | 1 | комбинированный урок | 1 | | | ЛР 28 |
| 60 | | Тема 5.2. Правописание имён прилагательных | 1 | комбинированный урок | 2, 3 | § 31 | опрос проверка тетради | ЛР 28 |
| 61 | | Тема 5.2. Правописание имён прилагательных | 1 | комбинированный урок | 2, 3 | | | ЛР 28 |
| 62 | | Тема 5.2. Правописание имён прилагательных | 1 | комбинированный урок | 2, 3 | § 31 | опрос проверка тетради | ЛР 28 |
| 63 | | Тема 5.2. Правописание имён прилагательных | 1 | комбинированный урок | 2, 3 | | | ЛР 28 |
| 64 | | Тема 5.3. Склонение имени числительного | 1 | комбинированный урок | 2, 3 | §32, упр. 103 | опрос | ЛР 28 |
| 65 | | Тема 5.3. Склонение имени числительного | 1 | комбинированный урок | 2, 3 | | | ЛР 28 |

| | | | | | | | | |
|---|---|---|---|---|---|---|---|---|
| 66 | | Тема 5.3. Склонение имени числительного | 1 | комбинированный урок | 2, 3 | §32, упр. 103 | опрос | ЛР 28 |
| 67 | | Тема 5.3. Склонение имени числительного | 1 | комбинированный урок | 2, 3 | | | ЛР 28 |
| 68 | | Тема 5.4. Правописание имен числительных и местоимений | 1 | комбинированный урок | 2, 3 | § 33 | опрос проверка тетради | ЛР 28 |
| 69 | | Тема 5.4. Правописание имен числительных и местоимений | 1 | комбинированный урок | 2, 3 | | | ЛР 28 |
| 70 | | Тема 5.4. Правописание имен числительных и местоимений | 1 | комбинированный урок | 2, 3 | § 33 | опрос проверка тетради | ЛР 28 |
| 71 | | Тема 5.4. Правописание имен числительных и местоимений | 1 | комбинированный урок | 2, 3 | | | ЛР 28 |
| 72 | | Тема 5.5. Правописание глагола и глагольных форм | 1 | комбинированный урок | 2, 3 | § 34-35 | опрос | ЛР 28 |
| | 2 курс | | | | | | | |
| 73 | | Введение | 1 | комбинированный урок | 4 | Конспект | опрос | ЛР 5, ЛР 20 |
| | | **Раздел 5. Морфология и орфография** | **11** | | | | | |
| 74 | | Тема 5.5. Правописание глагола и глагольных форм | 1 | комбинированный урок | 2, 3 | | | ЛР 28 |
| 75 | | Тема 5.5. Правописание глагола и глагольных форм | 1 | комбинированный урок | 2, 3 | | | ЛР 28 |
| 76 | | Тема 5.6. Правописание наречий | 1 | комбинированный урок | 2, 3 | § 36 | опрос | ЛР 28 |

| | | | | | | | | |
|---|---|---|---|---|---|---|---|---|
| 77 | | Тема 5.6. Правописание наречий | 1 | комбинированный урок | 2, 3 | | | ЛР 28 |
| 78 | | Тема 5.6. Правописание наречий | 1 | комбинированный урок | 2, 3 | § 36 | опрос | ЛР 28 |
| 79 | | Тема 5.6. Правописание наречий | 1 | комбинированный урок | 2, 3 | | | ЛР 28 |
| 80 | | Тема 5.7. Правописание разных частей речи | 1 | комбинированный урок | 2, 3 | § 38 | опрос | ЛР 28 |
| 81 | | Тема 5.7. Правописание разных частей речи | 1 | комбинированный урок | 2, 3 | | | ЛР 28 |
| 82 | | Тема 5.7. Правописание разных частей речи | 1 | комбинированный урок | 2, 3 | § 38 | опрос | ЛР 28 |
| 83 | | Тема 5.7. Правописание разных частей речи | 1 | комбинированный урок | 2, 3 | | | ЛР 28 |
| 84 | | Тема 5.7. Правописание разных частей речи | 1 | комбинированный урок | 2, 3 | | | ЛР 28 |
| | | **Раздел 6. Синтаксис и пунктуация** | **30** | | | | | ЛР 28 |
| 85 | | Тема 6.1. Словосочетание | 1 | комбинированный урок | 2 | Конспект | опрос | ЛР 28 |
| 86 | | Тема 6.1. Словосочетание | 1 | комбинированный урок | 2 | | | ЛР 28 |
| 87 | | Тема 6.2. Простое предложение | 1 | комбинированный урок | 2 | Конспект | опрос | ЛР 28 |

| | | | | | | | | |
|---|---|---|---|---|---|---|---|---|
| 88 | | Тема 6.2. Простое предложение | 1 | комбинированный урок | 2 | | | ЛР 28 |
| 89 | | Тема 6.2. Простое предложение | 1 | комбинированный урок | 2 | | | ЛР 28 |
| 90 | | Тема 6.3. Тире в простом предложении | 1 | комбинированный урок | 3 | § 43, стр. 299-300 | опрос проверка тетради | ЛР 28 |
| 91 | | Тема 6.3. Тире в простом предложении | 1 | комбинированный урок | 3 | | | ЛР 28 |
| 92 | | Тема 6.4. Осложнение простого предложения | 1 | комбинированный урок | 2 | Конспект | опрос | ЛР 28 |
| 93 | | Тема 6.4. Осложнение простого предложения | 1 | комбинированный урок | 2 | | | ЛР 28 |
| 94 | | Тема 6.4. Осложнение простого предложения | 1 | комбинированный урок | 2 | Конспект | опрос | ЛР 28 |
| 95 | | Тема 6.4. Осложнение простого предложения | 1 | комбинированный урок | 2 | | | ЛР 28 |
| 96 | | Тема 6.5. Пунктуация в простом предложении | 1 | комбинированный урок | 3 | § 47 | опрос проверка тетради | ЛР 28 |
| 97 | | Тема 6.5. Пунктуация в простом предложении | 1 | комбинированный урок | 3 | | | ЛР 28 |
| 98 | | Тема 6.6. Сложносочиненное предложение | 1 | комбинированный урок | 1 | Конспект | опрос | ЛР 28 |
| 99 | | Тема 6.6. Сложносочиненное предложение | 1 | комбинированный урок | 1 | | | ЛР 28 |
| 100 | | Тема 6.6. Сложносочиненное предложение | 1 | комбинированный | 1 | Конспект | опрос | ЛР 28 |

| | | | | | | | | |
|---|---|---|---|---|---|---|---|---|
| | | | | урок | | | | |
| 101 | | Тема 6.6. Сложносочиненное предложение | 1 | комбинированный урок | 1 | | | ЛР 28 |
| 102 | | Тема 6.6. Сложносочиненное предложение | 1 | комбинированный урок | 1 | Конспект | опрос | ЛР 28 |
| 103 | | Тема 6.6. Сложносочиненное предложение | 1 | комбинированный урок | 1 | | | ЛР 28 |
| 104 | | Тема 6.7. Сложноподчиненное предложение | 1 | комбинированный урок | 3 | Упр. 207 | опрос | ЛР 28 |
| 105 | | Тема 6.7. Сложноподчиненное предложение | 1 | комбинированный урок | 3 | Упр. 207 | опрос | ЛР 28 |
| 106 | | Тема 6.7. Сложноподчиненное предложение | 1 | комбинированный урок | 3 | Упр. 207 | опрос | ЛР 28 |
| 107 | | Тема 6.7. Сложноподчиненное предложение | 1 | комбинированный урок | 3 | | | ЛР 28 |
| 108 | | Тема 6.8. Бессоюзное сложное предложение | 1 | комбинированный урок | 3 | § 54 | опрос | ЛР 28 |
| 109 | | Тема 6.8. Бессоюзное сложное предложение | 1 | комбинированный урок | 3 | | | ЛР 28 |
| 110 | | Тема 6.9. Знаки препинания в сложном предложении с разными видами связи | 1 | комбинированный урок | 3 | § 55 | опрос | ЛР 28 |
| 111 | | Тема 6.9. Знаки препинания в сложном предложении с разными видами связи | 1 | комбинированный урок | 3 | § 55 | опрос | ЛР 28 |

| | | | | | | | | |
|---|---|---|---|---|---|---|---|---|
| 112 | | Тема 6.9. Знаки препинания в сложном предложении с разными видами связи | 1 | комбинированный урок | 3 | § 55 | опрос | ЛР 28 |
| 113 | | Тема 6.9. Знаки препинания в сложном предложении с разными видами связи | 1 | комбинированный урок | 3 | | | ЛР 28 |
| 114 | | Тема 6.10. Способы передачи чужой речи | 1 | комбинированный урок | 2 | Конспект | проверка тетради | ЛР 28 |
| | | Консультация | 2 | | | | | |
| | | Экзамен | 8 | | | | | |

**Приложение №__**
к ООП по *специальности*
***15.01.05 Сварщик (ручной и частично механизированной сварки (наплавки)***

# ХАРАКТЕРИСТИКА ОСНОВНЫХ ВИДОВ ДЕЯТЕЛЬНОСТИ СТУДЕНТОВ

| Содержаниеобучения | Характеристика основных видов учебной деятельности студентов (науровнеучебныхдействий) |
|---|---|
| Введение | Извлекать из разных источников и преобразовывать информацию о языке как развивающемся явлении, о связи языка и культуры;<br>характеризовать на отдельных примерах взаимосвязь языка, культуры и истории народа — носителя языка;<br>анализировать пословицы и поговорки о русском языке;<br>составлять связное высказывание (сочинение-рассуждение) в устной или письменной форме;<br>приводить примеры, которые доказывают, что изучение языка позволяет лучше узнать историю и культуру страны;<br>определять тему, основную мысль текстов о роли русского языка в жизни общества;<br>вычитывать разные виды информации; проводить языковой разбор текстов; извлекать информацию из разных источников (таблиц, схем);<br>преобразовывать информацию; строить рассуждение о роли русского языка в жизни человека |
| Язык и речь. Функциональные стили речи | Выразительно читать текст, определять тему, функциональный тип речи, формулировать основную мысль художественных текстов;<br>• вычитывать разные виды информации;<br>• характеризовать средства и способы связи предложений в тексте;<br>• выполнять лингвостилистический анализ текста; определять авторскую позицию в тексте; высказывать свою точку зрения по проблеме текста;<br>• характеризовать изобразительно-выразительные средства языка, указывать их роль в идейно-художественном содержании текста;<br>• составлять связное высказывание (сочинение) в устной и письменной форме на основе проанализированных текстов; определять эмоциональный настрой текста;<br>• анализировать речь с точки зрения правильности, точности, выразительности, уместности употребления языковых средств;<br>• подбирать примеры по темам, взятым из изучаемых художественных произведений;<br>• оценивать чужие и собственные речевые высказывания разной функциональной направленности с точки зрения соответствия их коммуникативным задачам и нормам современного русского литературного языка;<br>• исправлять речевые недостатки, редактировать текст;<br>• выступать перед аудиторией сверстников с небольшими информационными сообщениями, докладами на учебно-научную тему;<br>• анализировать и сравнивать русский речевой этикет с речевым этикетом отдельных народов России и мира; |

| | |
|---|---|
| | • различать тексты разных функциональных стилей (экстралингвистические особенности, лингвистические особенности на уровне употребления лексических средств, типичных синтаксических конструкций);<br>• анализировать тексты разных жанров научного (учебно-научного), публицистического, официально-делового стилей, разговорной речи;<br>• создавать устные и письменные высказывания разных стилей, жанров и типов речи (отзыв, сообщение, доклад; интервью, репортаж, эссе; расписка, доверенность, заявление; рассказ, беседа, спор);<br>• подбирать тексты разных функциональных типов и стилей;<br>осуществлять информационную переработку текста, создавать вторичный текст, используя разные виды переработки текста (план, тезисы, конспект, реферат, аннотацию, рецензию) |
| Фонетика, орфоэпия, графика, орфография | Проводить фонетический разбор; извлекать необходимую информацию по изучаемой теме из таблиц, схем учебника;<br>• извлекать необходимую информацию из мультимедийных орфоэпических словарей и справочников; использовать ее в различных видах деятельности;<br>• строить рассуждения с целью анализа проделанной работы;<br>определять круг орфографических и пунктуационных правил, по которым следует ориентироваться в конкретном случае;<br>• проводить операции синтеза и анализа с целью обобщения признаков, характеристик, фактов и т.д.;<br>• извлекать необходимую информацию из орфоэпических словарей и справочников; опознавать основные выразительные средства фонетики (звукопись) |
| Лексикология и фразеология | Аргументировать различие лексического и грамматического значения слова; опознавать основные выразительные средства лексики и фразеологии в публицистической и художественной речи и оценивать их;<br>• объяснять особенности употребления лексических средств в текстах научного и официально-делового стилей речи; извлекать необходимую информацию из лексических словарей разного типа (толкового словаря, словарей синонимов, антонимов, устаревших слов, иностранных слов, фразеологического словаря и др.) и справочников, в том числе мультимедийных; использовать эту информацию в различных видах деятельности;<br>• познавать основные виды тропов, построенных на переносном<br>значении слова (метафора, эпитет, олицетворение) |
| Морфемика, словообразование,орфография | •Опознавать, наблюдать изучаемое языковое явление, извлекать его из текста; |

| | |
|---|---|
| | проводить морфемный, словообразовательный, этимологический, орфографический анализ;<br>• извлекать необходимую информацию по изучаемой теме из таблиц, схем учебника;<br>• характеризовать словообразовательные цепочки и словообразовательные гнезда, устанавливая смысловую и структурную связь однокоренных слов;<br>• опознавать основные выразительные средства словообразования в художественной речи и оценивать их;<br>• извлекать необходимую информацию из морфемных, словообразовательных и этимологических словарей и справочников,<br>в том числе мультимедийных;<br>• использовать этимологическую справку для объяснения правописания и лексического значения слова |
| Морфология<br>и орфография | •Опознавать, наблюдать изучаемое языковое явление, извлекать его из текста, анализировать с точки зрения текстообразующей роли;<br>проводить морфологический, орфографический, пунктуационный анализ;<br>• извлекать необходимую информацию по изучаемой теме из таблиц, схем учебника; строить рассуждения с целью анализа проделанной работы;<br>• определять круг орфографических и пунктуационных правил, по которым следует ориентироваться в конкретном случае;<br>• проводить операции синтеза и анализа с целью обобщения признаков, характеристик, фактов и т.д.; подбирать примеры по теме из художественных текстов изучаемых произведений;<br>• составлять монологическое высказывание на лингвистическую тему в устной или письменной форме; анализировать текст с целью обнаружения изученных понятий (категорий), орфограмм, пунктограмм;<br>извлекать необходимую информацию из мультимедийных словарей и справочников по правописанию; использовать эту информацию в процессе письма; определять роль слов разных частей речи в текстообразовании |
| Синтаксис<br>и пунктуация | Опознавать, наблюдать изучаемое языковое явление, извлекать его из текста, анализировать с точки зрения текстообразующей роли, проводить языковой разбор (фонетический,лексический, морфемный, словообразовательный, этимологический, морфологический, синтаксический, орфографический, пунктуационный);<br>комментировать ответы товарищей;<br>• извлекать необходимую информацию по изучаемой теме из таблиц, схем учебника; строить рассуждения с целью анализа проделанной работы; определять круг орфографических и пунктуационных правил, по которым следует ори- |

| | |
|---|---|
| | ентироваться в конкретном случае; анализировать текст с целью обнаружения изученных понятий (категорий), орфограмм, пунктограмм;<br>составлять синтаксические конструкции (словосочетания, предложения) по опорным словам, схемам, заданным темам, соблюдая основные синтаксические нормы;<br>• проводить операции синтеза и анализа с целью обобщения признаков, характеристик, фактов и т.д.; подбирать примеры по теме из художественных текстов изучаемых произведений;<br>• определять роль синтаксических конструкций в текстообразовании; находить в тексте стилистические фигуры;<br>• составлять связное высказывание (сочинение) на лингвистическую тему в устной и письменной форме по теме занятия;<br>• извлекать необходимую информацию из мультимедийных словарей и справочников по правописанию; использовать эту информацию в процессе письма;<br>• производить синонимическую замену синтаксических конструкций;<br>• составлять монологическое высказывание на лингвистическую тему в устной или письменной форме;<br>• пунктуационно оформлять предложения с разными смысловыми отрезками; определять роль знаков препинания в простых и сложных предложениях;<br>• составлять схемы предложений, конструировать предложения по схемам |

# КРИТЕРИИ ОЦЕНКИ ЛИЧНОСТНЫХ РЕЗУЛЬТАТОВ

| Личностныерезультаты | Индикатор | Качестволичности |
|---|---|---|
| ЛР 5 | -Проявляет устойчивый интерес к изучению родной культуры<br>- Демонстрирует базовые знания по дисциплинам, областям знаний, которые связаны с родной культурой<br>- Уважает людей другой национальности, вероисповедания, культуры<br>- Уважает и принимает культурные ценности многонационального народа России | Толерантность<br>Начитанность<br>Культурныйкругозор |
| ЛР 20 | -Уважает людей другой национальности, вероисповедания, культуры<br>- Уважает и принимает культурные ценности многонационального народа России<br>-Принимает участие в мероприятиях по сохранению и трансляции культурных традиций и ценностей многонационального российского государства | Патриотизм<br>Толерантность<br>Культурныйкругозор |
| ЛР 28 | -знает нормы русского литературного языка<br>-демонстрирует грамотную письменную речь с соблюдением норм русского литературного языка<br>- демонстрирует умение пользоваться документацией на русском языке | Грамотность |

# УЧЕБНО-МЕТОДИЧЕСКОЕ И МАТЕРИАЛЬНО-ТЕХНИЧЕСКОЕ ОБЕСПЕЧЕНИЕ ПРОГРАММЫ УЧЕБНОЙ ДИСЦИПЛИНЫ РУССКИЙ ЯЗЫК

Реализация программы дисциплины «Русский язык» требует наличия учебного кабинета гуманитарных и социально-экономических дисциплин

Оборудование учебного кабинета:

1.Технические средства обучения:

- ноутбук,
- видеопроектор,
- экран,

2.Словари, справочники

3.Используема литература.

**Основные источники:**

| № п/п | Наименование | Автор | Издательство, год издания |
|---|---|---|---|
| ОИ 1 | Русский язык. Учебник. Электронный формат. | Антонова Е.С., Воителева Т.М. | М.: ОИЦ «Академия», 2017 |
| ОИ 2 | Русский язык. Сборник упражнений. Электронный формат | Воителева Т.М. | М.: ОИЦ «Академия», 2017 |
| ОИ 3 | Русский язык. ЭУМК | Антонова Е.С., Воителева Т.М. | М.: ОИЦ «Академия», 2017 |

**Дополнительные источники:**

| № п/п | Наименование | Автор | Издательство, год издания |
|---|---|---|---|
| ДИ 1 | Русский язык: пособие для подготовки к ЕГЭ: учебное пособие для учреждений сред. проф. образования. | Антонова Е.С., Воителева Т.М. | М.: ОИЦ «Академия», 2017 |
| ДИ 2 | Словарьомонимов русского языка | Ахманова О.С. | М.: Русский язык, 2014 |
| ДИ 3 | Словарь паронимов современного русского языка | Бельчиков Ю.А., Панюшева М.С. | М.: Русский язык, 2013 |
| ДИ 4 | Толковыйсловарь русского языка | Ожегов С.И. и Шведова Н.Ю. | М.: Азъ Ltd, 20. |
| ДИ 5 | Орфографическийсловарь русского языка | | М.: Русский язык, 2017 |
| ДИ 6 | Орфоэпический словарь русского языка: Произношение, ударение, грамматические формы. | Под ред. Р.И. Аванесова | М.: Русский язык, 2013. |
| ДИ 7 | Школьный словообразовательный словарь русского языка | Тихонов А.Н. | М.:«ЦИТАДЕЛЬ-ТРЕЙД», 2012 |
| ДИ 8 | Справочник по правописанию и литературной правке | Розентель Д.Э. | М.: Айрис-пресс, 2015 |
| ДИ 9 | Словари XXI века. Словарь | Резниченко И.Л. | М.: АСТ-ПРЕСС, 2015 |

| | | | |
|---|---|---|---|
| | ударений русского языка | | |

**Интернет-ресурсы**:

| | |
|---|---|
| И-Р 1 | www.school-collection.edu.ru - сайт «Единая коллекция цифровых образовательных ресурсов». |
| И-Р 2 | https://pushkininstitute.ru - портал «Образование на русском», Государственный институт русского языка им. Пушкина |
| И-Р 3 | http://www.gramota.ru<br>Портал Грамота.Ру является одним из наиболее авторитетных источников информации. Законодательство о РЯ. Проверка грамотности on-line (9 словарей). Бесплатно. Правописание и культура речи. Журнал «Русский язык». Библиотека русской литературы. Конкурсы, олимпиады. Подборка ссылок на словари и др. ресурсы по русскому языку. Бесплатнаясправочнаяслужба русского языка. |
| И-Р 4 | http://www.slovari.ru<br>Сайт Института русского языка им. В.В. Виноградова РАН и издательства «Азбуковник». Постоянно действует бесплатная справочная служба. 12 словарей, в т. ч. Достоевского, Даля и т. п. Словари, форум, ссылки, консультации. |
| И-Р 5 | https://neznaika.info/ege/russian/1364-variant-1.html<br>https://yandex.ru/tutor/subject/?subject_id=3<br>Тестовые задания для подготовки к экзамену по русскому языку |

*Приложение №___*
*к ООП по профессии*
*15.01.05 Сварщик (ручной и частично механизированной сварки (наплавки)*

Министерство образования Московской области
*Государственное бюджетное профессиональное образовательное учреждение*
*Московской области «Серпуховский колледж»*

УТВЕРЖДЕНО
Директором
ГБПОУ МО «Серпуховский колледж
_____Т.В. Федоровой
№ _____ от _____

# РАБОЧАЯ ПРОГРАММА УЧЕБНОЙ ДИСЦИПЛИНЫ
# _____ОУД02. ЛИТЕРАТУРА _____

г. Серпухов, 2021 г.

*Приложение №___*
*к ООП по профессии*
*15.01.05 Сварщик (ручной и частично механизированной сварки (наплавки)*

РАССМОТРЕНО
На заседание ПЦК.
Протокол №11
«11» 06 2021 г.
_____ /Закатина И.В. /

СОГЛАСОВАНО
Зам директором по УР
«__11__» __06___ 2021_ г.
_____/Байбакова Н.В./

Программа учебной дисциплины/профессионального модуля ОУД 02. Литература разработана в соответствии с требованиями федерального государственного образовательного стандарта среднего профессионального образования по специальности 15.01.05 Сварщик ручной и частично механизированной сварки (наплавки), утверждённого приказом Министерства образования и науки Российской Федерации от 29 января 2016 года № _50 (с изменениями на 17 декабря 2020 года), примерной основной образовательной программы по профессии 15.01.05 Сварщик ручной и частично механизированной сварки (наплавки) (рег.№ 15.01.05-170919 дата включения в реестр _19.09.2017_)

Организация-разработчик:_ГБПОУ МО «Серпуховский колледж»_

Разработчик: Астафьев Алексей Юрьевич, к.ф.н., преподаватель

*Приложение №___*
*к ООП по профессии*
*15.01.05 Сварщик (ручной и частично механизированной сварки (наплавки)*

# СОДЕРЖАНИЕ

**ПОЯСНИТЕЛЬНАЯ ЗАПИСКА** ..... 4

**ОБЩАЯ ХАРАКТЕРИСТИКА УЧЕБНОЙ ДИСЦИПЛИНЫ БД.02 «ЛИТЕРАТУРА»** ..... 5

**МЕСТО УЧЕБНОЙ ДИСЦИПЛИНЫ В УЧЕБНОМ ПЛАНЕ** ..... 6

**РЕЗУЛЬТАТЫ ОСВОЕНИЯ УЧЕБНОЙ ДИСЦИПЛИНЫ** ..... 6

**СОДЕРЖАНИЕ УЧЕБНОЙ ДИСЦИПЛИНЫ** ..... 9

**ТЕМАТИЧЕСКОЕ ПЛАНИРОВАНИЕ** ..... 45

**СОДЕРЖАНИЕ ОБУЧЕНИЯ ПО ДИСЦИПЛИНЕ «ЛИТЕРАТУРА»** ..... 48

**ХАРАКТЕРИСТИКА ОСНОВНЫХ ВИДОВ ДЕЯТЕЛЬНОСТИ СТУДЕНТОВ** ..... 63

**КРИТЕРИИ ОЦЕНКИ ЛИЧНОСТНЫХ РЕЗУЛЬТАТОВ** ..... 65

**УЧЕБНО-МЕТОДИЧЕСКОЕ И МАТЕРИАЛЬНО-ТЕХНИЧЕСКОЕ ОБЕСПЕЧЕНИЕ ПРОГРАММЫ УЧЕБНОЙ ДИСЦИПЛИНЫ ЛИТЕРАТУРА** ..... 67

# ПОЯСНИТЕЛЬНАЯ ЗАПИСКА

Программа общеобразовательной учебной дисциплины «Литература» предназначена для изучения литературы в ГБПОУ МО «Серпуховский колледж».

Содержание программы учебной дисциплины «Литература» направлено на достижение следующих **целей:**

- воспитание духовно развитой личности, готовой к самопознанию и самосовершенствованию, способной к созидательной деятельности в современном мире; формирование гуманистического мировоззрения, национального самосознания, гражданской позиции, чувства патриотизма, любви и уважения к литературе и ценностям отечественной культуры;
- развитие представлений о специфике литературы в ряду других искусств, культуры читательского восприятия художественного текста, понимания авторской позиции, исторической и эстетической обусловленности литературного процесса; образного и аналитического мышления, эстетических и творческих способностей учащихся, читательских интересов, художественного вкуса; устной и письменной речи учащихся;
- освоение текстов художественных произведений в единстве содержания и формы, основных историко-литературных сведений и теоретико-литературных понятий; формирование общего представления об историко-литературном процессе;
- совершенствование умений анализа и интерпретации литературного произведения как художественного целого в его историко-литературной обусловленности с использованием теоретико-литературных знаний; написания сочинений различных типов; поиска, систематизации и использования необходимой информации, в том числе в сети Интернет.

*Приложение №___*
*к ООП по профессии*
*15.01.05 Сварщик (ручной и частично механизированной сварки (наплавки)*

# ОБЩАЯ ХАРАКТЕРИСТИКА УЧЕБНОЙ ДИСЦИПЛИНЫ БД.02 «ЛИТЕРАТУРА»

Литературе принадлежит ведущее место в эмоциональном, интеллектуальном и эстетическом развитии человека, формировании его миропонимания и национального самосознания. Литература как феномен культуры эстетически осваивает мир, выражая богатство и многообразие человеческого бытия в художественных образах. Она обладает большой силой воздействия на читателей, приобщая их к нравственно-эстетическим ценностям нации и человечества. Литература формирует духовный облик и нравственные ориентиры молодого поколения.

Основой содержания учебной дисциплины «Литература» являются чтение и текстуальное изучение художественных произведений, составляющих золотой фонд русской классики. Каждое классическое произведение всегда актуально, так как обращено к вечным человеческим ценностям. Обучающиеся постигают категории добра, справедливости, чести, патриотизма, любви к человеку, семье; понимают, что национальная самобытность раскрывается в широком культурном контексте. Целостное восприятие и понимание художественного произведения, формирование умения анализировать и интерпретировать художественный текст возможны только при соответствующей эмоционально-эстетической реакции читателя. Ее качество непосредственно зависит от читательской компетенции, включающей способность наслаждаться произведениями словесного искусства, развитый художественный вкус, необходимый объем историко- и теоретико-литературных знаний и умений, отвечающий возрастным особенностям обучающегося.

Содержание учебной дисциплины структурировано по периодам развития литературы в России с обзором соответствующего периода развития зарубежной литературы, предполагает ознакомление обучающихся с творчеством писателей, чьи произведения были созданы в этот период, включает произведения для чтения, изучения, обсуждения и повторения.

Перечень произведений для чтения и изучения содержит произведения, которые обязательны для изучения на конкретном этапе литературной эпохи.

Изучение литературных произведений для чтения и обсуждения может быть обзорным (тематика, место в творчестве писателя, жанр и т.д.).

Литературные произведения для повторения дают преподавателю воз-

можность отобрать материал, который может быть актуализирован на занятиях, связать изучаемое произведение с тенденциями развития литературы, включить его в литературный контекст, а также выявить знания обучающихся, на которые необходимо опираться при изучении нового материала.

Содержание учебной дисциплины дополнено краткой теорией литературы — изучением теоретико-литературных сведений, которые особенно актуальны при освоении учебного материала, а также демонстрациями и творческими заданиями, связанными с анализом литературных произведений, творчеством писателей, поэтов, литературных критиков и т.п.

## МЕСТО УЧЕБНОЙ ДИСЦИПЛИНЫ В УЧЕБНОМ ПЛАНЕ

Учебная дисциплина «Литература» является общеобразовательным учебным предметом обязательной предметной области «Русский язык и литература» ФГОС среднего общего образования.

## РЕЗУЛЬТАТЫ ОСВОЕНИЯ УЧЕБНОЙ ДИСЦИПЛИНЫ

Освоение содержания учебной дисциплины «Литература» обеспечивает достижение студентами следующих ***результатов:***

***личностных*:**

- сформированность мировоззрения, соответствующего современному уровню развития науки и общественной практики, основанного на диалоге культур, а также различных форм общественного сознания, осознание своего места в поликультурном мире;
- сформированность основ саморазвития и самовоспитания в соответствии с общечеловеческими ценностями и идеалами гражданского общества; готовность и способность к самостоятельной, творческой и ответственной деятельности;
- толерантное сознание и поведение в поликультурном мире, готовность и способность вести диалог с другими людьми, достигать в нем взаимопонимания, находить общие цели и сотрудничать для их достижения;
- готовность и способность к образованию, в том числе самообразованию, на протяжении всей жизни; сознательное отношение к непрерывному образованию как условию успешной профессиональной и обществен-

ной деятельности;

- эстетическое отношение к миру;
- совершенствование духовно-нравственных качеств личности, воспитание чувства любви к многонациональному Отечеству, уважительного отношения к русской литературе, культурам других народов;
- использование для решения познавательных и коммуникативных задач различных источников информации (словарей, энциклопедий, интернет-ресурсов и др.);

***метапредметных:***

- умение понимать проблему, выдвигать гипотезу, структурировать материал, подбирать аргументы для подтверждения собственной позиции, выделять причинно-следственные связи в устных и письменных высказываниях, формулировать выводы;
- умение самостоятельно организовывать собственную деятельность, оценивать ее, определять сферу своих интересов;
- умение работать с разными источниками информации, находить ее, анализировать, использовать в самостоятельной деятельности;
- владение навыками познавательной, учебно-исследовательской и проектной деятельности, навыками разрешения проблем; способность и готовность к самостоятельному поиску методов решения практических задач, применению различных методов познания;

***предметных*:**

- сформированность устойчивого интереса к чтению как средству познания других культур, уважительного отношения к ним;
- сформированность навыков анализа литературных произведений;
- владение навыками самоанализа и самооценки на основе наблюдений за собственной речью;
- владение умением анализировать текст с точки зрения наличия в нем явной и скрытой, основной и второстепенной информации;
- владение умением представлять тексты в виде тезисов, конспектов, аннотаций, рефератов, сочинений различных жанров;
- знание содержания произведений русской, родной и мировой классической литературы, их историко-культурного и нравственно-ценностного влияния на формирование национальной и мировой культуры;
- сформированность умений учитывать исторический, историко-

культурный контекст и контекст творчества писателя в процессе анализа художественного произведения;

- способность выявлять в художественных текстах образы, темы и проблемы и выражать свое отношение к ним в развернутых аргументированных устных и письменных высказываниях;
- владение навыками анализа художественных произведений с учетом их жанрово-родовой специфики; осознание художественной картины жизни, созданной в литературном произведении, в единстве эмоционального личностного восприятия и интеллектуального понимания;
- сформированность представлений о системе стилей языка художественной литературы.

Преподавание учебной дисциплины «Литература» должно способствовать формированию личностных результатов программы воспитания:

| | |
|---|---|
| Демонстрирующий приверженность к родной культуре, исторической памяти на основе любви к Родине, родному народу, малой родине, принятию традиционных ценностей многонационального народа России. | ЛР 5 |
| Сопричастный к сохранению, преумножению и трансляции культурных традиций и ценностей многонационального российского государства. | ЛР 20 |

# СОДЕРЖАНИЕ УЧЕБНОЙ ДИСЦИПЛИНЫ

## Введение

Историко-культурный процесс и периодизация русской литературы. Специфика литературы как вида искусства. Взаимодействие русской и западноевропейской литературы. Самобытность русской литературы (с обобщением ранее изученного материала). Значение литературы при освоении профессий СПО и специальностей СПО.

## РУССКАЯ ЛИТЕРАТУРА XIX ВЕКА

### Развитие русской литературы и культуры в первой половине XIX века

Историко-культурный процесс рубежа XVIII — XIX веков. Романтизм. Особенности русского романтизма. Литературные общества и кружки. Зарождение русской литературной критики. Становление реализма в русской литературе. Русское искусство.

**Для чтения и обсуждения** (по выбору преподавателя). *К.Н.Батюшков* «*Видение на берегах Леты*», «*Мои пенаты*», «*Тень друга*», «*Разлука*», «*Таврида*». *Е.А. Баратынский* «*Бал*». В.А.Жуковский «*Певец во стане русских воинов*», «Песня», «Море», «Невыразимое», «*Эолова арфа*».

**Зарубежная литература** (обзор с чтением фрагментов по выбору преподавателя).

*Дж.Г.Байрон* «*Хочу я быть ребенком вольным…*», «*К времени*», «*К NN*», «*Тьма*», «*Прометей*», «*Стансы к Августе*», «*В день, когда мне исполнилось тридцать шесть лет*». Э.Т.А. Гофман «Крошка Цахес по прозванию Циннобер», «Песочный человек», «Щелкунчик и Мышиный король». *И.В.Гёте* «*Фауст*». *О.Бальзак* «*Гобсек*». *В. Шекспир* «*Гамлет*».

**Повторение.** Основные тенденции развития литературы в конце XVIII — начале XIX века. Творчество М.В.Ломоносова, Г.Р.Державина, Д.И.Фонвизина, И.А.Крылова, Н.М.Карамзина.

**Теория литературы.** Художественная литература как вид искусства. Периодизация русской литературы XIX—XX веков. Романтизм, романтический герой. Реализм.

**Демонстрации.** Архитектура Санкт-Петербурга и Москвы XVIII века.

Живопись XVIII — начала XIX века. Развитие русского театра.

**Творческие задания.** Исследование и подготовка доклада (сообщения или реферата): «Жизнь и творчество одного из русских поэтов (писателей)-романтиков», «Романтическая баллада в русской литературе», «Развитие жанра исторического романа в эпоху романтизма», «Романтические повести в русской литературе», «Развитие русской литературной критики».

**Александр Сергеевич Пушкин (1799—1837)**

Личность писателя. Жизненный и творческий путь (с обобщением ранее изученного). Детство и юность. Петербург и вольнолюбивая лирика. Южная ссылка и романтический период творчества. Михайловское: темы, мотивы и художественное своеобразие творчества. Становление реализма в творчестве Пушкина. Роль Пушкина в становлении русского литературного языка. Болдинская осень в творчестве Пушкина. Пушкин-мыслитель. Творчество А.С.Пушкина в критике и литературоведении. Жизнь произведений Пушкина в других видах искусства.

«Чувства добрые» в лирике А.С.Пушкина: мечты о «вольности святой». Душевное благородство и гармоничность в выражении любовного чувства. Поиски смысла бытия, внутренней свободы. Отношения человека с Богом. Осмысление высокого назначения художника, его миссии пророка. Идея преемственности поколений. Осмысление исторических процессов с гуманистических позиций. Нравственное решение проблем человека и его времени.

**Для чтения и изучения.** Стихотворения: «Вольность», «*К Чаадаеву*», «Деревня», «*Свободы сеятель пустынный…*», «К морю», «*Подражания Корану*» («*И путник усталый на Бога роптал…*»), «Пророк», «Поэт», «Поэт и толпа», «Поэту», «Элегия» («Безумных лет угасшее веселье…»), «*…Вновь я посетил…*», «Из Пиндемонти», «*Осень* (*Отрывок*)», «*Когда за городом задумчив я брожу…*». Поэма «Медный всадник». *Трагедия* «*Борис Годунов*».

**Для чтения и обсуждения** (по выбору преподавателя и студентов). Стихотворения «*Воспоминания в Царском Селе*», «Погасло дневное светило…», «Редеет облаков летучая гряда…», «Свободы сеятель пустынный…», «*Сожженное письмо*», «*Храни меня, мой талисман*», «*К****», «*На холмах Грузии лежит ночная мгла…*», «*Я вас любил, любовь еще, быть может…*», «*Все в жертву памяти твоей…*», «*Ненастный день потух…*», «Брожу ли я вдоль улиц шумных», «*Что в имени тебе моем?*», «Если жизнь тебя обманет…», «19 октября» (1825), «*Стихи, сочиненные ночью во время бессонницы*», «*Пир Петра Великого*»; *поэмы* «*Кавказский пленник*», «*Братья-разбойники*», «*Бахчисарайский фонтан*», «*Цыганы*»; трагедия «Моцарт и Сальери».

*В.Г.Белинский* «*Сочинения Александра Пушкина. Статья пятая*».

**Повторение.** А. С. Пушкин: лирика, повесть «Капитанская дочка». Роман «Евгений Онегин».

**Теория литературы.** Лирический герой и лирический сюжет. Элегия. Поэма. Трагедия. Конфликт. Проблематика.

Психологическая глубина изображения героев.

**Демонстрации.** Портреты А.С. Пушкина (худ. С.Г.Чириков,

В.А.Тропинин, О.А.Кипренский, В.В.Матэ и др.), автопортреты. Рисунки А.С.Пушкина. Иллюстрации к произведениям А.С.Пушкина В.Фаворского, В.Дудорова, М.Врубеля, Н. Кузьмина, А. Бенуа, Г. Епифанова, А. Пластова и др. Романсы на стихи А.С.Пушкина А.П.Бородина, Н.А. Римского-Корсакова, А.Верстовского, М.Глинки, Г.В.Свиридова и др. Фрагменты из оперы М.П. Мусоргского «Борис Годунов».

**Творческие задания.** Исследование и подготовка доклада (сообщения или реферата): «Пушкин в воспоминаниях современников», «Предки Пушкина и его семья», «Царскосельский лицей и его воспитанники», «Судьба Н.Н.Пушкиной», «Дуэль и смерть А.С.Пушкина».

Подготовка и проведение заочной экскурсии в один из музеев А.С.Пушкина (по выбору студентов).

**Наизусть.** Не менее трех стихотворений по выбору студентов.

## Михаил Юрьевич Лермонтов (1814 — 1841)

Личность и жизненный путь М.Ю. Лермонтова (с обобщением ранее изученного). Темы, мотивы и образы ранней лирики Лермонтова. Жанровое и художественное своеобразие творчества М.Ю. Лермонтова петербургского и кавказского периодов.

Тема одиночества в лирике Лермонтова. Поэт и общество. Трагизм любовной лирики Лермонтова.

**Для чтения и изучения.** Стихотворения: «Дума», «Нет, я не Байрон, я другой…», «*Молитва*» («*Я, Матерь Божия, ныне с молитвою …*»), «*Молитва*» («*В минуту жизни трудную…*»), «*К**», («*Печаль в моих песнях, но что за нужда…*»), «Поэт»(«Отделкой золотой блистает мой кинжал…»), «*Журналист, Читатель и Писатель*», «Как часто пестрою толпою окружен…», «Валерик», «Родина», «Прощай, немытая Россия…», «Сон», «И скучно, и грустно!», «Выхожу один я на дорогу…».

*Поэма* «*Демон*».

**Для чтения и обсуждения.** «*Наполеон*», «*Воздушный корабль*», «*Последнее новоселье*», «Одиночество», «Я не для ангелов и рая…», «*Молитва*» («*Не обвиняй меня, Всесильный…*»), «Мой Демон», «Когда волнуется желтеющая нива…», «Я не унижусь пред тобой…», «*Оправдание*», «*Она не гордой красотой…*», «*К портрету*», «*Силуэт*», «*Желание*», «*Памяти А.И.Одоевского*», «*Листок*», «*Пленный рыцарь*», «*Три пальмы*», «Благодарность», «Пророк». *Драма* «*Маскарад*».

*В.Г.Белинский* «*Стихотворения М.Лермонтова*».

**Повторение.** Лирика М.Ю.Лермонтова, «Песня про царя Ивана Васильевича, молодого опричника и удалого купца Калашникова». Поэма «Мцыри». Роман «Герой нашего времени».

**Теория литературы.** Развитие понятия о романтизме. Антитеза. Композиция. **Демонстрации.** Портреты М.Ю.Лермонтова. Картины и рисунки М.Ю.Лермонтова. Произведения М.Ю.Лермонтова в творчестве русских живописцев и художников-иллюстраторов.

**Творческие задания.** Исследование и подготовка доклада (сообщения или реферата): «Кавказ в судьбе и творчестве Лермонтова»,

«М.Ю.Лермонтов в воспоминаниях современников», «М.Ю.Лермонтов — художник», «Любовная лирика Лермонтова».

Подготовка и проведение заочной экскурсии в один из музеев М.Ю.Лермонтова (по выбору студентов).

**Наизусть.** Не менее трех стихотворений по выбору студентов.

## Николай Васильевич Гоголь (1809—1852)

Личность писателя, жизненный и творческий путь (с обобщением ранее изученного). «Петербургские повести»: проблематика и художественное своеобразие. Особенности сатиры Гоголя. Значение творчества Н.В.Гоголя в русской литературе.

**Для чтения и изучения.** «Портрет».

**Для чтения и обсуждения.** «Нос», «*Выбранные места из переписки с друзьями*» (*глава* «*Нужно любить Россию*»). *В.Г.Белинский*. «*О русской повести и повестях Гоголя*».

**Повторение.** «Вечера на хуторе близ Диканьки», «Тарас Бульба». Комедия «Ревизор». Поэма «Мертвые души».

**Теория литературы.** Литературный тип. Деталь. Гипербола. Гротеск. Юмор. Сатира.

**Демонстрации.** Портреты Н.В. Гоголя (худ. И.Репин, В.Горяев, Ф.А. Моллер и др.). Иллюстрации к произведениям Н.В.Гоголя Л. Бакста, Д. Кардовского, Н.Кузьмина, А.Каневского, А.Пластова, Е.Кибрика, В. Маковского, Ю.Коровина, А.Лаптева, Кукрыниксов.

**Творческие задания.** Исследование и подготовка доклада (сообщения или реферата): «Петербург в жизни и творчестве Н.В.Гоголя», «Н.В.Гоголь в воспоминаниях современников».

Подготовка и проведение заочной экскурсии в один из музеев Н.В.Гоголя (по выбору студентов).

## Особенности развития русской литературы во второй половине XIX века

Культурно-историческое развитие России середины XIX века. Конфликт либерального дворянства и разночинной демократии. Отмена крепостного права. Крымская война. Народничество. Укрепление реалистического направления в русской живописи второй половины XIX века (И.К.Айвазовский, В.В.Верещагин, В.М.Васнецов, Н.Н.Ге, И.Н.Крамской, В.Г.Перов, И.Е.Репин, В.И.Суриков). Мастера русского реалистического пейзажа (И.И.Левитан, В.Д.Поленов, А.К.Саврасов, И.И.Шишкин, Ф.А.Васильев, А.И.Куинджи) (на примере 3—4 художников по выбору преподавателя). Содружество русских композиторов «Могучая кучка» (М.А.Балакирев, М.П.Мусоргский, А.И.Бородин, Н.А.Римский-Корсаков).

Малый театр — «второй Московский университет в России». М.С.Щепкин — основоположник русского сценического реализма. Первый публичный музей национального русского искусства — Третьяковская галерея в Москве.

Литературная критика и журнальная полемика 1860-х годов о «лишних

людях» и «новом человеке» в журналах «Современник», «Отечественные записки», «Русское слово». Газета «Колокол», общественно-политическая и литературная деятельность А.И.Герцена, В.Г.Белинского. Развитие реалистических традиций в прозе (И.С.Тургенев, И.А.Гончаров, Л.Н.Толстой, Ф.М.Достоевский, Н.С.Лесков и др.). Новые типы героев в русской литературе. Нигилистический и антинигилистический роман (Н.Г.Чернышевский, И.С.Тургенев). Драматургия А.Н.Островского и А.П.Чехова и ее сценическое воплощение. Поэзия «чистого искусства», и реалисти-ческая поэзия.

**Для чтения и обсуждения.** В. Г. Белинский «Литературные мечтания». А.И.Герцен «О развитии революционных идей в России». Д. И. Писарев «Реалисты». Н.Г.Чернышевский «Русский человек на rendez-vous». В.Е.Гаршин «Очень коротенький роман» (по выбору преподавателя).

**Литература народов России** (по выбору преподавателя).

**Зарубежная литература.** Ч.Диккенс «Посмертные записки Пиквикского клуба», «Домби и сын», «Приключения Оливера Твиста», «Крошка Доррит» (одно произведение по выбору преподавателя с чтением фрагментов). Г.Флобер «Госпожа Бовари», «Саламбо» (одно произведение по выбору преподавателя с чтением фрагментов).

**Демонстрации.** Отрывки из музыкальных произведений П.И.Чайковского. Репродукции картин художников второй половины XIX века: И.К.Айвазовского, В.В.Верещагина, В.М.Васнецова, Н.Н.Ге, И.Н.Крамского, В.Г.Перова, И.Е.Репина, В.И.Сурикова, И.И.Левитана, В.Д.Поленова, А.К.Саврасова, И.И.Шишкина, Ф.А.Васильева, А.И.Куинджи.

**Творческие задания.** *Исследование и подготовка доклада* (*сообщения или реферата*): « *Что делать?*» *— главный вопрос эпохи 1850—1860-х годов*»; «*Духовные искания русской культуры второй половины XIX века*».

Подготовка и проведение заочной экскурсии «По залам Третьяковской галереи».

**Александр Николаевич Островский (1823—1886)**

Жизненный и творческий путь А. Н. Островского (с обобщением ранее изученного). Социально-культурная новизна драматургии А.Н.Островского. Темы «горячего сердца» и «темного царства» в творчестве А.Н.Островского.

Драма «Гроза». Творческая история драмы. Жанровое своеобразие. Художественные особенности драмы. Калинов и его обитатели (система персонажей). Самобытность замысла, оригинальность основного характера, сила трагической развязки в судьбе героев драмы. Символика грозы. Образ Катерины — воплощение лучших качеств женской натуры. Конфликт романтической личности с укладом жизни, лишенной народных нравственных основ. Мотивы искушений, мотив своеволия и свободы в драме. Катерина в оценке Н.А.Добролюбова и Д.И.Писарева. Позиция автора и его идеал. Роль персонажей второго ряда в пьесе.

*Драма* «*Бесприданница*». Социальные и нравственные проблемы в драме. Лариса и ее окружение. Художественные особенности драмы «Бесприданница». Основные сюжетные линии драмы. Тема «маленького человека» в драме «Бесприданница».

Малый театр и драматургия А.Н.Островского.

**Для чтения и изучения.** Драма «Гроза». Статья Н.А.Добролюбова «Луч света в темном царстве». *Драма* «*Бесприданница*».

**Для чтения и обсуждения.** *Драмы А.Н.Островского* «*Бесприданница*», «*Таланты и поклонники*» (одна драма по выбору преподавателя). Д.И.Писарев «Мотивы русской драмы» (фрагменты). Комедии А.Н.Островского «Свои люди — сочтемся», «На всякого мудреца довольно простоты», «Бешеные деньги» (одну комедию по выбору преподавателя).

*Н.А.Добролюбов, Д.И.Писарев, А.П.Григорьев о драме* «*Гроза*».

**Демонстрация.** Фрагменты из музыкальных сочинений на сюжеты произведений А.Н.Островского.

**Повторение.** Развитие традиций русского театра.

**Теория литературы.** Драма. Комедия.

**Творческие задания.** Исследование и подготовка реферата: «Значение творчества А.Н.Островского в истории русского театра»; «*Мир Островского на сцене и на экране*»; «*Мир купечества у Гоголя и Островского*». Подготовка сообщений: «Экранизация произведений А.Н.Островского», «*Крылатые выражения в произведениях А.Н.Островского и их роль в раскрытии характеров героев, идейного содержания*». *Подготовка и проведение виртуальной экскурсии в один из музеев А.Н.Островского* (по выбору студентов).

## Иван Александрович Гончаров (1812—1891)

Жизненный путь и творческая биография И.А.Гончарова. Роль В.Г.Белинского в жизни И.А.Гончарова. «Обломов». Творческая история романа. Своеобразие сюжета и жанра произведения. Проблема русского национального характера в романе. Сон Ильи Ильича как художественно-философский центр романа. Образ Обломова. Противоречивость характера Обломова. Обломов как представитель своего времени и вневременной образ. Типичность образа Обломова. Эволюция образа Обломова. Штольц и Обломов. Прошлое и будущее России. Проблемы любви в романе. Любовь как лад человеческих отношений (Ольга Ильинская — Агафья Пшеницына).

Оценка романа «Обломов» в критике (Н.Добролюбова, Д.И.Писарева, И.Анненского и др.).

Роман «Обрыв». Отражение смены эпох в обществе и нравах. Многообразие типов и характеров в романе. Трагическая судьба незаурядного человека в романе. Гончаров — мастер пейзажа. Тема России в романах Гончарова

**Для чтения и изучения.** Роман «Обломов».

**Для чтения и обсуждения.** *Роман* «*Обрыв*». Статьи: Н.А.Добролюбов «Что такое обломовщина?», *А.В.Дружинина* «*Обломов. Роман И.А.Гончарова*», *Д.И.Писарева* «*Роман И.А. Гончарова* “*Обломов*”».

**Повторение.** «Лишние люди» в литературе XIX века (Онегин, Печорин). **Теория литературы.** Социально-психологический роман.

**Демонстрации.** Иллюстрации Ю.С.Гершковича, К.А.Трутовского к романам Гончарова. Фрагменты из к/ф «Несколько дней из жизни И.И.Обломова» (реж. Н.Михалков).

**Творческие задания.** Исследование и подготовка реферата: «*Захар — второй Обломов*», «Женские образы в романах Гончарова», «В чем трагедия Обломова?», «Что такое “обломовщина”?», «*Художественная деталь в романе* “*Обломов*”».

**Иван Сергеевич Тургенев (1818—1883)**

Жизненный и творческий путь И.С.Тургенева (с обобщением ранее изученного). Психологизм творчества Тургенева. Тема любви в творчестве И.С.Тургенева (повести «Ася», «Первая любовь», «Стихотворения в прозе»). Их художественное своеобразие. Тургенев-романист (обзор одного-двух романов с чтением эпизодов). Типизация общественных явлений в романах И.С.Тургенева. Своеобразие художественной манеры Тургенева-романиста.

Роман «Отцы и дети». Смысл названия романа. Отображение в романе общественно-политической обстановки 1860-х годов. Проблематика романа. Особенности композиции романа. Базаров в системе образов романа. Нигилизм Базарова и пародия на нигилизм в романе (Ситников и Кукшина). Взгляды Базарова на искусство, природу, общество. Базаров и Кирсановы. Базаров и Одинцова. Любовная интрига в романе и ее роль в раскрытии идейно-эстетического содержания романа. Базаров и родители. Сущность споров, конфликт «отцов» и «детей». Значение заключительных сцен романа в раскрытии его идейно-эстетического содержания. Авторская позиция в романе.

Полемика вокруг романа «Отцы и дети» (Д.И.Писарев, Н.Страхов, М.Антонович).

**Для чтения и изучения.** Роман «Отцы и дети». Д.И.Писарев. «Базаров».

**Для чтения и обсуждения.** Повести «Ася», «Первая любовь»; «Романы «Рудин», «Дворянское гнездо», «Накануне» (один-два романа по выбору преподавателя и студентов); *статья М.А.Антоновича*. «*Асмодей нашего времени*». Стихотворения в прозе (по выбору преподавателя).

**Повторение.** *Герой времени в творчестве М.Ю.Лермонтова и И.С.Тургенева* (*проблемы типизации*). Особенности реализма И.С.Тургенева («Записки охотника»).

**Теория литературы.** Социально-психологический роман.

**Демонстрации.** Портреты И.С.Тургенева (худ. А.Либер, В.Перов и др.). Иллюстрации к произведениям И.С.Тургенева художников В.Домогацкого, П.М.Боклевского, К.И.Рудакова (по выбору преподавателя). Романс А.М.Абазы на слова И.С.Тургенева «Утро туманное, утро седое…».

**Творческие задания.** *Исследование и подготовка реферата*: «*Нигилизм и нигилисты в жизни и литературе* (*Д.И.Писарев, М.А.Антонович, И.С.Тургенев*)». *Подготовка и проведение виртуальной экскурсии по литературным музеям И.С.Тургенева* (по выбору студентов).

**Наизусть.** Одно стихотворение в прозе (по выбору студентов).

**Николай Гаврилович Чернышевский (1828—1889)**

Краткий очерк жизни и творчества Н.Г.Чернышевского.

Эстетические взгляды Чернышевского и их отражение в романе. Особенности жанра и композиции романа. Утопические идеи в романе Н.Г.Чернышевского. Нравственные и идеологические проблемы в романе. «Женский вопрос» в романе. Образы «новых людей». Теория «разумного эгоизма». Образ «особенного человека» Рахметова. Противопоставление «новых людей» старому миру. Теория «разумного эгоизма» как философская основа романа. Роль снов Веры Павловны в романе. Четвертый сон как социальная утопия. Смысл финала романа.

**Для чтения и изучения.** Роман «Что делать?» (обзор с чтением фрагментов).

**Для чтения и обсуждения.** «*Эстетические отношения искусства к действительности*» *Н.Г.Чернышевского* (*обзор с чтением фрагментов*).

**Повторение.** Женский вопрос в романе И.С.Тургенева «Отцы и дети».

**Теория литературы.** Утопия. Антиутопия.

**Демонстрации.** Репродукции картин: А.Руднев «Н.Г.Чернышевский на допросе в сенате»; Ю.Казмичев «Защита диссертации Н.Г.Чернышевского»; В.Ладыженский «Т.Г.Шевченко и Н.Г.Чернышевский в кругу друзей». Иллюстрации к роману Н.Г.Чернышевского «Что делать?» художника В.Минаева.

**Творческое задание.** Исследование и подготовка реферата «Общество будущего **в** романе Н.Г.Чернышевского “Что делать?”».

## Николай Семенович Лесков (1831—1895)

Сведения из биографии (с обобщением ранее изученного). Художественный мир писателя. Праведники Н.С.Лескова. Творчество Н.С.Лескова в 1870-е годы (*обзор романа* «*Соборяне*»). Повесть «Очарованный странник». Особенности композиции и жанра. Образ Ивана Флягина. Тема трагической судьбы талантливого русского человека. Смысл названия повести. Особенности повествовательной манеры Н.С.Лескова.

*Традиции житийной литературы в повести* «*Очарованный странник*».

**Для чтения и изучения.** Повесть-хроника «Очарованный странник».

**Для чтения и обсуждения** (по выбору преподавателя). *Роман* «*Соборяне*», *повесть* «*Леди Макбет Мценского уезда*».

**Повторение.** Национальный характер в произведениях Н.С.Лескова («Левша»). **Демонстрации.** Портреты Н.С.Лескова (худ. В.А.Серов, И.Е.Репин). Иллюстрации к рассказу «Левша» (худ. Н.В.Кузьмин). Иллюстрации к повести «Очарованный странник» (худ. И.С.Глазунов). Репродукция картины В.В.Верещагина «Илья Муромец на пиру у князя Владимира».

**Творческие задания.** *Исследование и подготовка реферата*: «*Праведники в творчестве Н.С.Лескова*» (*на примере одного-двух произведений*), «*Художественный мир Н.С.Лескова*».

## Михаил Евграфович Салтыков-Щедрин (1826—1889)

Жизненный и творческий путь М.Е.Салтыкова-Щедрина (с обобщением ранее изученного). Мировоззрение писателя.

Жанровое своеобразие, тематика и проблематика сказок

М.Е.Салтыкова-Щедрина. Своеобразие фантастики в сказках М.Е.Салтыкова-Щедрина. Иносказательная образность сказок. Гротеск, аллегория, символика, язык сказок. Обобщающий смысл сказок.

Замысел, история создания «Истории одного города». Своеобразие жанра, композиции. Образы градоначальников. Элементы антиутопии в «Истории одного города». Приемы сатирической фантастики, гротеска, художественного иносказания. Эзопов язык.

Роль Салтыкова-Щедрина в истории русской литературы.

**Для чтения и изучения.** Сказки М.Е.Салтыкова-Щедрина «Медведь на воеводстве», «Коняга». «История одного города» (главы: «О корени происхождения глуповцев», «Опись градоначальников», «Органчик», «Подтверждение покаяния. Заключение»).

**Для чтения и обсуждения** (по выбору учителя). *Роман* «*Господа Головлевы*»; *сказки* «*Орел-меценат*», «*Либерал*» (по выбору преподавателя).

**Повторение.** Фантастика в сказках М.Е.Салтыкова-Щедрина как средство сатирического изображения действительности («Повесть о том, как один мужик двух генералов прокормил», «Дикий помещик», «Премудрый пискарь»).

**Теория литературы.** Развитие понятия сатиры. Понятия об условности в искусстве (гротеск, эзопов язык).

**Демонстрации.** Портрет М.Е.Салтыкова-Щедрина работы И.Н.Крамского. Иллю-страции художников Кукрыниксов, Ре-ми, Н.В.Кузмина, Д.А.Шмаринова к произведениям М.Е.Салтыкова-Щедрина.

**Творческие задания**. *Подготовка сценария театрализованного представления* «*Градоначальники Салтыкова-Щедрина*». *Подготовка и проведение виртуальной экскурсии по литературным музеям М.Е.Салтыкова-Щедрина* (по выбору студентов).

### *Федор Михайлович Достоевский (1821—1881)*

Сведения из жизни писателя (с обобщением ранее изученного).

Роман «Преступление и наказание» Своеобразие жанра. Особенности сюжета. Отображение русской действительности в романе. Социальная и нравственно-философская проблематика романа. Социальные и философские основы бунта Раскольникова. Смысл теории Раскольникова. Проблема «сильной личности» и «толпы», «твари дрожащей» и «имеющих право» и ее опровержение в романе.

Тайны внутреннего мира человека: готовность к греху, попранию высоких истин и нравственных ценностей. Драматичность характера и судьбы Родиона Раскольникова. Сны Раскольникова в раскрытии его характера и общей композиции романа. Эволюция идеи «двойничества». Страдание и очищение в романе. Символические образы в романе. Символическое значение образа «вечной Сонечки». Своеобразие воплощения авторской позиции в романе. «Правда» Раскольникова и «правда» Сони. Петербург Достоевского. Библейские мотивы в произведении. Споры вокруг романа и его главного героя.

*Роман* «*Униженные и оскорбленные*». Жанровое своеобразие романа.

Особенности сюжета. Боль за униженных, угнетенных в произведении. Сложный, богатый внутренний мир «маленького человека». Развитие гуманистических традиций Пушкина и Гоголя.

*Роман* «*Идиот*». Жанровое своеобразие романа. Особенности сюжета. Философская глубина, нравственная проблематика романа. Трагичность взаимоотношений героев с внешним миром. Князь Мышкин как «идеальный герой». Настасья Филипповна — один из лучших женских образов Достоевского.

**Для чтения и изучения.** Роман «Преступление и наказание».

**Для чтения и обсуждения.** *Обзор романа* «*Униженные и оскорбленные*» *или* «*Идиот*» (по выбору преподавателя).

**Повторение.** Тема «маленького человека» в русской литературе: А .С.Пушкин. «Станционный смотритель», Н.В.Гоголь. «Шинель». *Образ Петербурга: Н.В.Гоголь*. «*Невский проспект*», «*Мертвые души*»; *Н.А.Некрасов. Цикл* «*О погоде*».

**Теория литературы.** Полифонизм романов Ф.М.Достоевского.

**Демонстрации.** Портрет Ф.М.Достоевского работы В.Г.Перова. Евангелие.

*Д. И. Писарев. Статья* «*Борьба за жизнь*». Иллюстрации П. М. Боклевского, И.Э.Грабаря, Э.И.Неизвестного к «Преступлению и наказанию». Иллюстрации И.С.Глазунова к романам Достоевского. Картина Н.А.Ярошенко «Студент». Кар-тина В.Г.Перова «Утопленница». Кадры из х/ф «Преступление и наказание» (реж. Л.А.Кулиджанов). *Кадры из х/ф* «*Идиот*» (*реж. И.А.Пырьев*). Кадры из х/ф «Тихие страницы» (реж. А.Сокуров).

**Творческое задание.** *Подготовка вопросов для проведения дискуссии* «*Личность Раскольникова*».

## Лев Николаевич Толстой (1828—1910)

Жизненный путь и творческая биография (с обобщением ранее изученного). Духовные искания писателя.

Роман-эпопея «Война и мир». Жанровое своеобразие романа. Особенности композиционной структуры романа. Художественные принципы Толстого в изображении русской действительности: следование правде, психологизм, «диалектика души». Соединение в романе идеи личного и всеобщего. Символическое значение понятий «война» и «мир». Духовные искания Андрея Болконского, Пьера Безухова, Наташи Ростовой. Светское общество в изображении Толстого, осуждение его бездуховности и лжепатриотизма. Авторский идеал семьи в романе. Правдивое изображение войны и русских солдат — художественное открытие Л.Н.Толстого. Бородинская битва — величайшее проявление русского патриотизма, кульминационный момент романа. «Дубина народной войны», партизанская война в романе. Образы Тихона Щербатого и Платона Каратаева, их отношение к войне. Народный полководец Кутузов. Кутузов и Наполеон в авторской оценке. Проблема русского национального характера. Осуждение жестокости войны в романе. Развенчание идеи «наполеонизма». Патриотизм понимании писателя.

«Севастопольские рассказы». Отражение перелома во взглядах писателя на жизнь в севастопольский период. Война как явление, противоречащее человеческой природе. Сила духа русского народа в представлении Толстого. Настоящие защитники Севастополя и «маленькие Наполеоны». Контраст между природой и деяниями человека на земле. Утверждение духовного начала в человеке. Особенности поэтики Толстого. Значение «Севастопольских рассказов» в творчестве Л.Н.Толстого.

*Роман* «*Анна Каренина*». Светское общество конца XIX века в представлении Толстого. История Анны Карениной: долг и чувство. «Мысль семейная» в романе «Анна Каренина».

Краткий обзор творчества позднего периода: «Крейцерова соната», «Хаджи-Мурат».

Мировое значение творчества Л.Н.Толстого. Л.Н.Толстой и культура XX века. **Для чтения и изучения.** Роман-эпопея «Война и мир».

**Для чтения и обсуждения.** «Севастопольские рассказы». *Роман* «*Анна Каренина*»(*общая характеристика*).

**Повторение.** Тема войны 1812 года в творчестве М.Ю.Лермонтова («Бородино»). **Теория литературы.** Понятие о романе-эпопее.

**Демонстрации.** Портреты Л.Н.Толстого работы И.Е.Репина, И.Н.Крамского, Л.О.Пастернака, Н.Н.Ге, В.В.Мешкова. Картины и пейзажи поместья и усадьбы Толстых в Ясной Поляне. Иллюстрации А.Кокорина, П.Пинкисевича к «Севастопольским рассказам». Иллюстрации А.Апсита, Д.А.Шмаринова, К.И.Рудакова к роману-эпопее «Война и мир». Картины И.М.Прянишникова «В 1812 году» и А.Д.Кившенко «Совет в Филях». Портрет М.И.Кутузова работы Р.Волкова. Портрет Наполеона работы П.Деляроша. Гравюры Л.Ругендаса «Пожар Москвы в 1812 году» и А.Адама «Бо-родинское сражение. Бой за батарею Раевского». Кадры из к/ф «Война и мир» (реж. С.Ф.Бондарчук). Иллюстрации М.А.Врубеля, О.Г.Верейского, А.Н.Самохвалова к роману «Анна Каренина». Фрагменты из к/ф «Анна Каренина» (реж. А.Зархи).

**Творческие задания.** Исследование и подготовка сообщения на одну из тем (по выбору студентов): «*Изображение войны в* «*Севастопольских рассказах*» *и романе* «*Война и мир*; «Наташа Ростова — любимая героиня Толстого», «*Тема дома в романе* «*Война и мир*»; «Мой Толстой», «Мои любимые страницы романа “Война и мир”».

Составление текста диктанта по материалам жизни и творчества Л.Н.Толстого.

*Составление сценария вечера* «*Ожившие страницы* “*Войны и мира*”».

Подготовка и проведение заочной экскурсии в один из музеев Л.Н.Толстого. **Наизусть.** Отрывок из романа «Война и мир» (по выбору студентов).

## Антон Павлович Чехов (1860—1904)

Сведения из биографии (с обобщением ранее изученного). Своеобразие и всепроникающая сила чеховского творчества. Художественное совершенство рассказов А.П.Чехова. Новаторство Чехова. Периодизация творчества

Чехова. Работа писателя в журналах. Чехов-репортер.

Юмористические рассказы. Пародийность ранних рассказов. Новаторство Чехова в поисках жанровых форм. Новый тип рассказа. Герои рассказов Чехова. Особенности изображения «маленького человека» в прозе А.П.Чехова.

Драматургия Чехова. Комедия «Вишневый сад». История создания, жанр, система персонажей. Сложность и многозначность отношений между персонажами. Разрушение дворянских гнезд в пьесе. Сочетание комического и драматического в пьесе «Вишневый сад». Лиризм и юмор в пьесе «Вишневый сад». Смысл названия пьесы. Особенности символов.

Драматургия А.П.Чехова и Московский Художественный театр. Театр Чехова — воплощение кризиса современного общества. Роль А.П.Чехова в мировой драматургии театра.

Критика о Чехове (И.Анненский, В.Пьецух).

**Для чтения и изучения.** Рассказы «*Попрыгунья*», «*Душечка*», «Дом с мезонином», «*Студент*», «Ионыч», «Человек в футляре», «Крыжовник», «О любви». Пьеса «Вишневый сад».

**Для чтения и обсуждения.** Рассказы «*Дома*», «Дама с собачкой», «*Палата № 6*». **Повторение.** Художественные особенности раннего творчества А.П.Чехова («Лошадиная фамилия», «Хамелеон», «Толстый и тонкий», «Смерть чиновника»). **Теория литературы.** Развитие понятие о драматургии (внутреннее и внешнее действие; подтекст; роль авторских ремарок, пауз, переклички реплик и т.д.). **Демонстрации.** Портреты А. П. Чехова работы художников Н. П. Ульянова, В.А.Серова. Иллюстрации Кукрыниксов к рассказам А.П.Чехова «Дама с собачкой», «Анна на шее», «Лошадиная фамилия». Иллюстрации Д.А.Дубинского к рассказам А.П.Чехова «Дом с мезонином», «Человек в футляре».

**Творческие задания.** Исследование и подготовка реферата: «Тема интеллигентного человека в творчестве А.П.Чехова»; «*Пушкинские мотивы и их роль в рассказе* “*Ионыч*”».

## Поэзия второй половины XIX века

Обзор русской поэзии второй половины XIX века. Идейная борьба направлений «чистого искусства» и гражданской литературы. Стилевое, жанровое и тематическое разнообразие русской лирики второй половины XIX века.

**Для чтения и обсуждения** (по выбору преподавателя и студентов). А.Н.Майков «Осень», «Пейзаж», «И город вот опять! Опять сияет бал…», «Рыбная ловля», «У Мраморного моря», «*Мысль поэта*», «*Емшан*», «*Из славянского мира*», «*Отзывы истории*», *литературное переложение* «*Слова о полку Игореве*».

Я.П.Полонский. «Солнце и Месяц», « Зимний путь», «Затворница», «Колокольчик», «Узница», «Песня цыганки», «*В альбом К.Ш.*», «*Прогулка верхом*», «*Одному из усталых*», «*Слепой тапер*», «*Миазм*», «*У двери*», «*Безумие горя*», «*Когда б любовь твоя мне спутницей была…*», «*Я читаю книгу песен…*», «*Зимний путь*», «*Двойник*», «*Тени и сны*», «*Блажен озлоблен-*

*ный поэт…*», *поэма* «*Н.А.Грибоедова*». А.А.Григорьев. «О, говори хоть ты со мной, подруга семиструнная!..», «Цыганская венгерка» («Две гитары, зазвенев…»), «Вы рождены меня терзать…», «Я ее не люблю, не люблю…», «*Над тобою мне тайная сила дана…*», «*Я измучен, истерзан тоскою…*», «*К Лавинии*», « Героям нашего времени», «Прощание с Петербургом», «*Нет, не рожден я биться лбом…*», «*Когда колокола торжественно звучат…*».

**Литература народов России.** К.Л.Хетагуров «Послание», «Песня бедняка», «На кладбище», «Фсати», *поэма* «*Кому живется весело*».

**Теория литературы.** Фольклор, фольклорные образы и мотивы в поэзии. **Демонстрации.** Картины В. Г. Перова, И. Н. Крамского, И. К. Айвазовского,А.К. Саврасова, И.И. Шишкина, Ф.А.Васильева, А.И.Куинджи, В.Д.Поленова, И.Е.Репина, В.М.Васнецова, И.И.Левитана. Романсы на стихи А.Н.Майкова и А.А.Григорьева.

**Творческие задания.** Подготовка сценария литературного вечера или конкурса чтецов «Поэты России XIX века». Исследование и подготовка доклада «Мой любимый поэт второй половины XIX века».

### *Федор Иванович Тютчев (1803—1873)*

Жизненный и творческий путь Ф.И.Тютчева (с обобщением ранее изученного). Философская, общественно-политическая и любовная лирика Ф.И.Тютчева. Художественные особенности лирики Ф.И.Тютчева.

**Для чтения и изучения.** Стихотворения «Silentium», «Не то, что мните вы, природа…», «Умом Россию не понять…», «Эти бедные селенья…», «День и ночь», «О, как убийственно мы любим», «Последняя любовь», «К. Б.» («Я встретил Вас — и все былое…»), «Я помню время золотое…», «*Тени сизые смесились…*», «*29-е января 1837*», «*Я очи знал, — о, эти очи*», «*Природа — сфинкс. И тем она верней…*», «*Нам не дано предугадать…*».

**Для чтения и обсуждения.** Стихотворения: «Сны», «О чем ты воешь, ветр ночной?», «*Видение*», «*Святая ночь на небосклон взошла…*», «Русская география», «Море и утес», «Пророчество», «*Над этой темною толпой…*», «Русской женщине», «*29-е января 1837*», «*Я лютеран люблю богослуженье…*», «*Твой милый взор, невин-ной страсти полный…*», «*Еще томлюсь тоской желаний…*», «*Люблю глаза твои, мой друг…*», «*Мечта*», «В разлуке есть высокое значенье…», «*Не знаю я, коснется ль благодать…*», «Она сидела на полу…», «Чему молилась ты с любовью…», «Весь день она лежала в забытьи…», «*Есть и в моем страдальческом застое…*», «*Опять стою я над Невой…*», «*Предопределение*».

**Повторение.** Пейзажная лирика Ф.И.Тютчева.

**Теория литературы.** Жанры лирики. Авторский афоризм. **Демонстрация.** Романсы на стихи Ф.И.Тютчева.

**Творческие задания.** Исследование и подготовка реферата: «Ф.И.Тютчев в воспоминаниях современников», «Философские основы творчества Ф.И.Тютчева», «Дружба двух поэтов: Ф.И.Тютчев и Г.Гейне». Подготовка и проведение заочной экскурсии в один из музеев Ф.И.Тютчева.

**Наизусть.** Одно стихотворение Ф.И.Тютчева (по выбору студентов).

## *Афанасий Афанасьевич Фет (1820—1892)*

Жизненный и творческий путь А.А.Фета (с обобщением ранее изученного). Эстетические взгляды поэта и художественные особенности лирики А.А.Фета. Темы, мотивы и художественное своеобразие лирики А.А.Фета.

**Для чтения и изучения.** «Шепот, робкое дыханье…», «Это утро , радость эта…», «Вечер», «Я пришел к тебе с приветом…», *« Еще одно забывчивое слово*», «*Одним толчком согнать ладью живую…*», «*Сияла ночь. Луной был полон сад…*», «*Еще майская ночь…*».

**Для чтения и обсуждения.** Стихотворения «Облаком волнистым…», «Какое счастье — ночь, и мы одни…», «Уж верба вся пушистая…», «Вечер», «Я тебе ничего не скажу…». Автобиографическая повесть «*Жизнь Степановки, или Лирическое хозяйство*».

**Демонстрации.** Картины, фотографии с изображением природы средней полосы России. Иллюстрации В.М.Конашевича к стихотворениям А.А.Фета. Романсы на стихи Фета.

**Повторение.** Стихотворения русских поэтов о природе.

**Творческие задания.** Проведение исследования и подготовка сообщения на одну из тем: «А.А.Фет — переводчик», «А.А.Фет в воспоминаниях современников»; «Концепция “чистого искусства” в литературно-критических статьях А.А.Фета», «Жизнь стихотворений А.А.Фета в музыкальном искусстве». Подготовка фотовыставки иллюстраций к произведениям А.А.Фета.

**Наизусть.** Одно стихотворение А.А.Фета (по выбору студентов).

## Алексей Константинович Толстой (1817—1875)

Жизненный и творческий путь А.К.Толстого. Идейно-тематические и художественные особенности лирики А.К.Толстого. Многожанровость наследия А.К.Толстого. Сатирическое мастерство Толстого.

**Для чтения и изучения.** Стихотворения: «Тщетно, художник, ты мнишь, что творений своих ты создатель!..», «Меня во мраке и в пыли…», «Двух станов не боец, но только гость случайный…», «Против течения», «Средь шумного бала, случайно…», «Колокольчики мои, цветики степные…», «Когда природа вся трепещет и сияет…», «*То было раннею весной…*», «*Тебя так любят все; один твой тихий вид…*».

**Для чтения и обсуждения**. Стихотворения: «Слеза дрожит в твоем ревнивом взоре…», «Не верь мне, друг, когда в избытке горя…», «Минула страсть, и пыл ее тревожный…», «Не ветер, вея с высоты…», «*Ты не спрашивай, не распытывай…*», «*Кабы знала я, кабы ведала…*», «*Ты, как утро весны…*», «*Милый друг, тебе не спится…*», «*Не верь мне, друг, когда в избытке горя…*», «Вот уж снег последний в поле тает…», «Прозрачных облаков спокойное движенье…», «Земля цвела. В лугу, весной одетом…». *Роман* «*Князь Серебряный*». *Драматическая трилогия* «*Смерть Иоанна Грозного*», «*Царь Федор Иоаннович*», «*Царь Борис*».

**Зарубежная литература.** Поэзия Г.Гейне.

**Повторение.** Тема любви в русской поэзии.

**Демонстрации.** Портреты и фотографии А.К.Толстого. Портреты

Козьмы Пруткова работы А.М.Жемчужникова, Бейдельмана, Л.Ф.Лагорио. Романс П.И.Чайковского на стихи А.К.Толстого «Средь шумного бала…».

**Творческие задания.** Исследование и подготовка доклада: «*А.К.Толстой — прозаик*», «*А.К.Толстой — драматург*», «А.К.Толстой в воспоминаниях современников», «Феномен Козьмы Пруткова», «Жизнь поэзии А.К.Толстого в музыкальном искусстве».

Подготовка и проведение заочной экскурсии в музей-усадьбу А.К.Толстого в Красном Роге.

**Наизусть.** Одно стихотворение А.К.Толстого (по выбору студентов).

**Николай Алексеевич Некрасов (1821—1878)**

Жизненный и творческий путь Н.А.Некрасова (с обобщением ранее изученного). Гражданская позиция поэта. Журнал «Современник». Своеобразие тем, мотивов и образов поэзии Н.А.Некрасова 1840—1850-х и 1860—1870-х годов. Жанровое своеобразие лирики Некрасова. Любовная лирика Н.А.Некрасова. Поэма «Кому на Руси жить хорошо». Замысел поэмы, жанр, композиция. Сюжет. Нравственная проблематика. Авторская позиция. Многообразие крестьянских типов. Проблема счастья. Сатирические портреты в поэме. Языковое и стилистическое своеобразие произведений Н.А.Некрасова.

**Для чтения и изучения.** Стихотворения: «Родина», «Элегия» («Пускай нам говорит изменчивая мода…»), «Вчерашний день, часу в шестом…», «Еду ли ночью по улице темной…», «В дороге», «*Поэт и гражданин*», «*Муза*», «*Мы с тобой бестолковые люди*», «*Я не люблю иронии твоей…*», «О Муза, я у двери гроба…», «*Блажен незлобивый поэт…*», «*Внимая ужасам войны…*», «*Орина — мать солдатская*». Поэмат«Кому на Руси жить хорошо» (обзор с чтением отрывков).

**Для чтения и обсуждения.** Стихотворения: «Замолкни, Муза мести и печали…», «Современная ода», «Зине», «14 июня 1854 года», «Тишина», «*Еще мучимый страстию мятежной…*», «*Да, наша жизнь текла мятежно…*», «*Слезы и нервы*», «В деревне», «Несжатая полоса», «Забытая деревня», «*Школьник*», «*Песня Еремушке*», «*…одинокий, потерянный…*», «*Что ты, сердце мое, расходилося?*», «*Пододвинь перо, бумагу, книги…*». *Поэма* «*Современники*». *Ю.И.Айхенвальд* «*Некрасов*», К.И.Чуковский «Тема денег в творчестве Некрасова».

**Повторение.** Поэма Н.А.Некрасова «Мороз, Красный нос». Стихотворения «Вот парадный подъезд…», «Железная дорога».

**Теория литературы.** Народность литературы. Стилизация.

**Демонстрации.** Портреты Н.А.Некрасова. Иллюстрации А.И.Лебедева к стихотворениям поэта. Песни и романсы на стихи Н.А.Некрасова.

**Творческие задания.** Исследование и подготовка реферата (сообщения, доклада): «Некрасовский “Современник”», «Н.А.Некрасов в воспоминаниях современников», «Новаторство Н.А.Некрасова в области поэтической формы (“Неправильная поэзия”)», «Образы детей и произведения для детей в творчестве Н.А.Некрасова», «Поэмы Н.А.Некрасова», «Н.А.Некрасов как литературный критик», «Произведения Н.А.Некрасова в творчестве русских

художников-иллюстраторов».

Подготовка и проведение заочной экскурсии в один из музеев Н.А.Некрасова.

**Наизусть.** Одно стихотворение (по выбору студентов).

## ЛИТЕРАТУРА XX ВЕКА

### Особенности развития литературы и других видов искусства в начале XX века.

Серебряный век как культурно-историческая эпоха. Идеологический и эстетический плюрализм эпохи. Расцвет русской религиозно-философской мысли. Кризис гуманизма и религиозные искания в русской философии.

Основные тенденции развития прозы. Реализм и модернизм в литературном процессе рубежа веков. Стилевая дифференциация реализма (Л. Н.Толстой, В.Г.Короленко, А.П.Чехов, И.С.Шмелев). Дискуссия о кризисе реализма.

Обращение к малым эпическим формам. Модернизм как реакция на кризис реализма. Журналы сатирического направления («Сатирикон», «Новый Сатирикон»).

**Для чтения и обсуждения** (по выбору преподавателя). М. Горький «Человек»; Ф.Сологуб «Маленький человек»; Л.Н.Андреев драма «Жизнь Человека»; Д.С.Мережковский «О причинах упадка и о новых течениях в русской литературе»;

В.Брюсов «Свобода слова»; *В.И.Ленин* «*Партийная организация и партийная литература*»; *Н.А.Бердяев* «*Смысл искусства*».

**Повторение.** Золотой век русской литературы. Литературный процесс в России в XIX веке (основные вехи). Русский реалистический роман (творчество Л.Н.Толстого, Ф.М.Достоевского и др.).

**Демонстрации.** Картины В.А.Серова, М.А.Врубеля, Ф.А.Малявина, Б.М.Кустодиева, К. С. Малевича (по выбору учителя). «Мир искусства» (А. Н. Бенуа, Л.С.Бакст, С.П.Дягилев, К.А.Сомов и др.). Музыка А.К.Глазунова, А.Н.Скрябина, С.В.Рахманинова, И.Ф.Стравинского, С.С.Прокофьева, Н. Я. Мясковского.«Русские сезоны» в Париже С.П.Дягилева. Расцвет оперного искусства. Ф.И.Шаляпин, Л.В.Собинов, А.В.Нежданова (материал по выбору учителя). Театр К.С.Станиславского и Вс.Э.Мейерхольда (обзор). Меценатство и его роль в развитии культуры.

**Творческие задания.** *Подготовка заочной экскурсии по Третьяковской галерее*. *Подготовка сценария музыкальной гостиной* «*Музыка серебряного века*».

### Русская литература на рубеже веков
### Иван Алексеевич Бунин (1870—1953)

Сведения из биографии (с обобщением ранее изученного).

Лирика И.А.Бунина. Своеобразие поэтического мира И. А. Бунина. Философичность лирики Бунина. Поэтизация родной природы; мотивы деревенской и усадебной жизни. Тонкость передачи чувств и настроений лирического героя в поэзии И.А.Бунина. Особенности поэтики И.А.Бунина.

Проза И.А.Бунина. «Живопись словом» — характерная особенность стиля И.А.Бунина. Судьбы мира и цивилизации в творчестве И.А.Бунина. Русский национальный характер в изображении Бунина. Общая характеристика цикла рассказов «Темные аллеи». Тема любви в творчестве И. А.Бунина, новизна ее в сравнении с классической традицией. *Слово, подробность, деталь в поэзии и прозе. Тема «дво-рянского гнезда» на рубеже XIX—XX веков, ее решение в рассказе И.А.Бунина «Антоновские яблоки» и пьесе А.П.Чехова «Вишневый сад»*. Реалистическое и символическое в прозе и поэзии.

*Критики о Бунине* (*В.Брюсов, Ю.Айхенвальд, З.Шаховская, О.Михайлов*) (по выбору преподавателя).

**Для чтения и изучения.** Рассказы «*Антоновские яблоки*», «Чистый понедельник», «Темные аллеи». Стихотворения Вечер», «Не устану воспевать вас, звезды!..», «И цветы, и шмели, и трава, и колосья…».

**Для чтения и обсуждения.** Рассказы (по выбору преподавателя) «Деревня», «Чаша жизни», «Легкое дыхание», «Грамматика любви», «Митина любовь», «Господин из Сан-Франциско», «Темные аллеи». Стихотворения: «Мы встретились случайно на углу», «Я к ней пришел в полночный час…», «Ковыль».

**Повторение.** Тема «дворянских гнезд» в русской литературе (И.С.Тургенев, А.П.Чехов). *Русский национальный характер* (*на примере творчества Н.В.Гоголя и Л.Н.Толстого*).

**Демонстрации.** Портреты и фотографии И.А.Бунина разных лет. Иллюстрации к произведениям И.А.Бунина.

**Творческие задания.** Исследование и подготовка реферата: «*Женские образы в творчестве И.С.Тургенева и И.А.Бунина*»; «*Тема дворянских гнезд в творчестве А.П.Чехова и И.А.Бунина*».

## Александр Иванович Куприн (1870—1938)

Сведения из биографии (с обобщением ранее изученного).

Повести «Гранатовый браслет», «Олеся». Воспевание здоровых человеческих чувств в произведениях А.И.Куприна. Традиции романтизма и их влияние на твор-чество А.И.Куприна. Трагизм любви в творчестве А.И.Куприна. Тема «естествен-ного человека» в творчестве Куприна (повесть «Олеся»). Поэтическое изображение природы, богатство духовного мира героев. Нравственные и социальные проблемы в рассказах Куприна. Осуждение пороков современного общества.

Повесть «Гранатовый браслет». Смысл названия повести, спор о сильной, бескорыстной любви, тема неравенства в повести. Трагический смысл произведения. Любовь как великая и вечная духовная ценность. Трагическая история любви «маленького человека». Столкновение высоты чувства и низости жизни как лейтмотив произведений А.И.Куприна о любви.

*Решение темы любви и истолкование библейского сюжета в повести «Суламифь».*

*Обличительные мотивы в творчестве А.И.Куприна*. Образ русского офицера в литературной традиции («Поединок»). Армия как модель русского общества рубежа XIX—XX веков. Изображение офицерской среды, строевой и казарменной жизни солдат, личных отношений между людьми. Освещение проблемы личности как «нравственного воскресения» героя. Ситуация дуэли: преломление традиции как отражение времени. Социальные и нравственные проблемы в повести. Традиции психологизма Л.Н.Толстого в творчестве Куприна.

*Критики о Куприне* (*Ю.Айхенвальд, М.Горький, О.Михайлов*) (по выбору преподавателя).

**Для чтения и изучения.** Повесть «Гранатовый браслет».

**Для чтения и обсуждения.** Повести: «*Поединок*», «*Суламифь*», «*Олеся*».

**Повторение.** Романтические поэмы А.С.Пушкина «Цыганы», «Кавказский пленник». *Тема любви в повести И.С.Тургенева* “*Ася*”».

**Теория литературы.** Повесть. Автобиографический роман.

**Демонстрация.** Бетховен. Соната № 2, ор. 2. Largo Appassionato.

**Творческие задания**. *Исследование и подготовка реферата* «*Тема любви в творчестве И.А.Бунина и А.И.Куприна: общее и различное*».

## Серебряный век русской поэзии

Обзор русской поэзии и поэзии народов России конца XIX — начала XX века. Константин Бальмонт, Валерий Брюсов, Андрей Белый, Николай Гумилев, Осип Мандельштам, Марина Цветаева, Георгий Иванов, Владислав Ходасевич, Игорь Северянин, Михаил Кузмин, Габдулла Тукай и др. Общая характеристика творчества (стихотворения не менее трех авторов по выбору).

Проблема традиций и новаторства в литературе начала XX века. Формы ее разрешения в творчестве реалистов, символистов, акмеистов, футуристов.

Серебряный век как своеобразный «русский ренессанс». Литературные течения поэзии русского модернизма: символизм, акмеизм, футуризм (общая характеристика направлений).

Поэты, творившие вне литературных течений: И.Ф.Анненский, М.И.Цветаева.

## Символизм

Истоки русского символизма. Влияние западноевропейской философии и поэзии на творчество русских символистов. Философские основы и эстетические принципы символизма, его связь с романтизмом. Понимание символа символистами (задача предельного расширения значения слова, открытие тайн как цель нового искусства). Конструирование мира в процессе творчества, идея “творимой легенды”. Музыкальность стиха. «Старшие символисты» (В.Я.Брюсов, К.Д.Бальмонт, Ф.К.Сологуб) и «младосимволисты» (А.Белый, А.А.Блок). Философские основы и эстетические принципы симво-

лизма, его связь с романтизмом.

**Для чтения и обсуждения.** По выбору преподавателя.

**Литература народов России**. Габдулла Тукай, стихотворения (по выбору преподавателя).

**Зарубежная литература**. Ш.Бодлер, П.Верлен, А.Рембо, М.Метерлинк. **Повторение.** Романтическая лирика поэтов XIX века (А.С.Пушкин, М.Ю.Лермонтов, Ф.И.Тютчев и др.)

**Теория литературы.** Символизм. Акмеизм. Футуризм.

**Демонстрации.** К.Дебюсси. Симфоническая картина «Море» или прелюдия «Шаги на снегу». Импрессионизм в живописи. Европейский символизм. Творчество А.Рембо, С.Малларме, П.Верлена, Э.Верхарна, М.Метерлинка, позднего Г.Ибсена и К.Гамсуна (по выбору учителя).

**Творческие задания.** Подготовка сценария литературного вечера «“*Среда на башне*” *Вячеслава Иванова*».

***Валерий Яковлевич Брюсов***

*Сведения из биографии. Основные темы и мотивы поэзии Брюсова. Своеобразие решения темы поэта и поэзии. Культ формы в лирике Брюсова.*

**Для чтения и изучения.** *Стихотворения:* «*Сонет к форме*», «*Юному поэту*», «*Грядущие гунны*» (возможен выбор трех других стихотворений)**.**

***Константин Дмитриевич Бальмонт***

*Сведения из биографии. Основные темы и мотивы поэзии Бальмонта. Музыкальность стиха, изящество образов. Стремление к утонченным способам выражения чувств и мыслей.*

**Для чтения и изучения.** *Стихотворения:* «*Я мечтою ловил уходящие тени…*», «*Безглагольность*», «*Я в этот мир пришел, чтоб видеть солнце…*» (возможен выбор трех других стихотворений)**.**

***Андрей Белый***

*Сведения из биографии. Интуитивное постижение действительности. Тема родины, боль и тревога за судьбы России. Восприятие революционных событий как пришествия нового Мессии.*

**Для чтения и изучения.** *Стихотворения*: «*Раздумье*», «*Русь*», «*Родине*» (возможен выбор трех других стихотворений).

**Зарубежная литература.** *Поль Верлен* (одно-два стихотворения по выбору преподавателя) *из сборника* «*Романсы без слов*». *Морис Метерлинк пьеса* «*Принцесса Мален*» (*обзор с чтением фрагментов*).

*Акмеизм*

Истоки акмеизма. Программа акмеизма в статье Н.С.Гумилева «Наследие символизма и акмеизм». Утверждение акмеистами красоты земной жизни, возвращение к «прекрасной ясности», создание зримых образов конкретного мира. Идея поэта-ремесленника.

***Николай Степанович Гумилев***

Сведения из биографии. Героизация действительности в поэзии Гумилева, романтическая традиция в его лирике. Своеобразие лирических сюжетов. Экзотическое, фантастическое и прозаическое в поэзии Гумилева.

**Для чтения и изучения.** Стихотворения: «Жираф», «*Волшебная скрипка*», «*Заблудившийся трамвай*» (возможен выбор трех других стихо-

творений)**.** *Статья* «*Наследие символизма и акмеизма*».

## Футуризм

Манифесты футуризма, их пафос и проблематика. Поэт как миссионер “нового искусства”. Декларация о разрыве с традицией, абсолютизация “самовитого” слова, приоритет формы над содержанием, вторжение грубой лексики в поэтический язык, неологизмы, эпатаж. Звуковые и графические эксперименты футуристов. Группы футуристов: эгофутуристы (И.Северянин), кубофутуристы (В.В.Маяковский, В.Хлебников), «Центрифуга» (Б.Л.Пастернак).

**Для чтения и обсуждения**. Декларация-манифест футуристов «Пощечина общественному вкусу».

***Игорь Северянин***

Сведения из биографии. Эмоциональная взволнованность и ироничность поэзии Северянина, оригинальность его словотворчества.

**Для чтения и изучения.** Стихотворения: «Интродукция», «Эпилог» («Я, гений Игорь-Северянин…»), «Двусмысленная слава» (возможен выбор трех других стихотворений).

***Хлебников Велимир Владимирович***

Сведения из биографии. Слово в художественном мире поэзии Хлебникова. Поэтические эксперименты. Хлебников как поэт-философ.

**Для чтения и изучения.** Стихотворения: «Заклятие смехом», «Бобэоби пелись губы…», «Еще раз, еще раз…» (возможен выбор трех других стихотворений).

## Новокрестьянская поэзия

Особое место в литературе начала века крестьянской поэзии. Продолжение традиций русской реалистической крестьянской поэзии XIX века в творчестве Н.А.Клюева, С.А.Есенина.

***Николай Алексеевич Клюев***

Сведения из биографии**.** Крестьянская тематика, изображение труда и быта деревни, тема родины, неприятие городской цивилизации. Выражение национального русского самосознания. Религиозные мотивы.

**Для чтения и обсуждения**. Стихотворения: «Осинушка», «Я люблю цыганские кочевья…», «Из подвалов, из темных углов…» (возможен выбор трех других стихотворений).

**Наизусть.** Два-три стихотворения поэтов рубежа веков (по выбору студентов).

## Максим Горький (1868—1936)

Сведения из биографии (с обобщением ранее изученного).

М.Горького как ранний образец социалистического реализма. Правда жизни в рассказах Горького. Типы персонажей в романтических рассказах писателя. Тематика и проблематика романтического творчества Горького. Поэтизация гордых и сильных людей. Авторская позиция и способ ее воплощения.

Пьеса «На дне». Изображение правды жизни в пьесе и ее философский смысл. Герои пьесы. Спор о назначении человека. Авторская позиция и способы ее выражения. Новаторство Горького-драматурга. Горький и МХАТ. Горький-романист.

*Публицистика М. Горького*: «*Несвоевременные мысли*». *Поэтика заглавия. Выражение неприятия М.Горьким революционной действительности 1917—1918 годов как источник разногласий между М.Горьким и большевиками. Цикл публицистических статей М.Горького в связи с художественными произведениями писателя. Проблемы книги* «*Несвоевременные мысли*».

Критики о Горьком. (А.Луначарский, В.Ходасевич, Ю.Анненский).

**Для чтения и изучения.** Пьеса «На дне» (обзор с чтением фрагментов). «*Несвоевременные мысли*». Рассказы «Челкаш», «*Коновалов*», «Старуха Изергиль».

**Для чтения и обсуждения.** Рассказ «Макар Чудра». *Романы* «*Мать*», «*Дело Артамоновых*», «*Фома Гордеев*» (по выбору преподавателя).

**Повторение.** Особенности русского романтизма (поэмы А.С.Пушкина «Цыганы», «Кавказский пленник», М.Ю.Лермонтова «Демон»).

**Теория литературы.** Развитие понятия о драме.

**Демонстрации.** Картина И.К.Айвазовского «Девятый вал». Портреты М.Горького работы И.Е.Репина, В.А.Серова, П.Д.Корина.

**Творческие задания.** Исследование и подготовка доклада (сообщения, реферата): «*Гордый человек*» *в произведениях Ф.М.Достоевского* и *М.Горького*» (произведения по выбору учащихся); «История жизни Актера» (Бубнова, Пепла, Наташи или другого героя пьесы «На дне» — по выбору учащихся)

**Наизусть.** *Монолог Сатина*.

## Александр Александрович Блок (1880—1921)

Сведения из биографии (с обобщением ранее изученного).

Природа социальных противоречий в изображении поэта. Тема исторического прошлого в лирике Блока. Тема родины, тревога за судьбу России в лирике Блока.

Поэма «Двенадцать». Сложность восприятия Блоком социального характера революции. Сюжет поэмы и ее герои. Борьба миров. Изображение «мирового пожара», неоднозначность финала, образ Христа в поэме. Композиция, лексика, ритмика, интонационное разнообразие поэмы.

**Для чтения и изучения**. Стихотворения*:* «Вхожу я в темные храмы», «Незнакомка», «*Россия*», «В ресторане», «Ночь, улица, фонарь, аптека…», «*На железной дороге*», «*Река раскинулась. Течет…*». Поэма «Двенадцать» (обзор с чтением фрагментов).

**Для чтения и обсуждения.** Стихотворения: «*Коршун*», «*О, я хочу безумно жить…*», *цикл* «*Кармен*».

**Теория литературы.** Развитие понятия о художественной образности (образ-символ). Развитие понятия о поэме.

**Демонстрации**. Картины В.М.Васнецова, М.А.Врубеля, К.А.Сомова

(по выбору учителя). Фортепианные концерты С.В.Рахманинова.

**Творческие задания.** Исследование и подготовка реферата (доклада, сообщения): «Тема любви в творчестве А.С.Пушкина и А.А.Блока»; «Тема России в творчестве русских поэтов М.Ю.Лермонтова, Н.А.Некрасова, А.А.Блока»; «*Тема революции в творчестве А.Блока*».

**Наизусть.** Два-три стихотворения А.А.Блока (по выбору студентов).

## Особенности развития литературы 1920-х годов

Противоречивость развития культуры в 1920-е годы. Литературный процесс 1920-х годов. Литературные группировки и журналы (РАПП, «Перевал», конструктивизм; «На посту», «Красная новь», «Новый мир» и др.). Политика партии в области литературы в 1920-е годы.

Тема России и революции в творчестве поэтов разных поколений и мировоззрений (А.Блок, А.Белый, М.Волошин, А.Ахматова, М.Цветаева, О.Мандельштам, В.Ходасевич, В.Луговской, Н.Тихонов, Э.Багрицкий, М.Светлов и др.).

Эксперименты со словом в поисках поэтического языка новой эпохи (В.Хлебников, А.Крученых, поэты-обериуты).

Единство и многообразие русской литературы («Серапионовы братья», «Кузница» и др.).

Разнообразие идейно-художественных позиций советских писателей в освещении темы революции и Гражданской войны.

## Владимир Владимирович Маяковский (1893—1930)

Сведения из биографии (с обобщением ранее изученного). Поэтическая новизна ранней лирики: необычное содержание, гиперболичность и пластика образов, яркость метафор, контрасты и противоречия. Тема несоответствия мечты и действитель-ности, несовершенства мира в лирике поэта. Проблемы духовной жизни. Характер и личность автора в стихах о любви. Сатира Маяковского. Обличение мещанства и «новообращенных». *Поэма* «*Во весь голос*». Тема поэта и поэзии. Новаторство поэзии Маяковского. Образ поэта-гражданина.

**Для чтения и изучения.** Стихотворения: «А вы могли бы?», «Нате!», «Послушай-те!», «Скрипка и немножко нервно…», «Письмо товарищу Кострову из Парижа о сущ-ности любви», «Прозаседавшиеся», «Флейта-позвоночник», «Лиличка!», «Люблю», «*Письмо Татьяне Яковлевой*».

**Для чтения и обсуждения**. Стихотворения: «Юбилейное», «Про это», «Разговор с фининспектором о поэзии». *Вступление к поэме* «*Во весь голос*», *поэма* «*Облако в штанах*». *Пьесы* «*Клоп*», «*Баня*» (по выбору преподавателя).

**Повторение.** Тема поэта и поэзии в русской литературе (А.С.Пушкин. «Разговор книгопродавца с поэтом», «Поэт», «Пророк»; М.Ю.Лермонтов. «Поэт», Н.А.Некрасов. «Поэт и гражданин»).

**Теория литературы.** Традиции и новаторство в литературе. Новая система стихосложения. Тоническое стихосложение.

**Демонстрации.** Абстрактный автопортрет В. Маяковского 1918 года,

рисунки В.В.Маяковского, плакаты Д.Моора.

**Творческие задания.** Исследование и подготовка реферата (доклада, сообщения): «Музыка революции в творчестве В.В.Маяковского»; « *Сатира в произведениях В.В.Маяковского*»; *подготовка сценария литературного вечера* «*В.В.Маяковский и поэты золотого века*».

**Наизусть.** Два-три стихотворения (по выбору студентов).

**Сергей Александрович Есенин (1895—1925)**

Сведения из биографии (с обобщением раннее изученного). Поэтизация русской природы, русской деревни. Развитие темы родины как выражение любви к России. Художественное своеобразие творчества Есенина: глубокий лиризм, необычайная образность, зрительность впечатлений, цветопись, принцип пейзажной живописи, народно-песенная основа стихов. *Поэма* «*Анна Снегина*» *— поэма о судьбе человека и Родины*. *Лирическое и эпическое в поэме*.

**Для чтения и изучения**. Стихотворения: «Гой ты, Русь моя родная!», «Письмо матери», «Не бродить, не мять в кустах багряных…», «Спит ковыль. Равнина дорогая…», «Письмо к женщине», «Собаке Качалова», «Я покинул родимый дом…», «Неуютная, жидкая лунность…», «Не жалею, не зову, не плачу…», «Шаганэ, ты моя, Шаганэ…».

**Для чтения и обсуждения.** Стихотворения: « Русь», «Сорокоуст», «*Мы теперь уходим понемногу…*», «*Русь Советская*». *Поэма* «*Анна Снегина*».

**Повторение.** Традиции пейзажной лирики в творчестве Ф. И. Тютчева и А.А.Фета.

**Теория литературы.** Развитие понятия о поэтических средствах художественной выразительности.

**Демонстрации.** Фотографии С.Есенина. Заочная экскурсия по есенинским местам: Константиново — Москва. Песни, романсы на стихи С.Есенина.

**Творческие задания.** Исследование и подготовка доклада: «Я б навеки пошел за тобой…»; «Тема любви в творчестве С.А.Есенина»; «*Тема Родины в творчестве С.А.Есенина и А.А.Блока*».

**Наизусть.** Два-три стихотворения (по выбору студентов).

**Александр Александрович Фадеев (1901—1956)**

Сведения из биографии (с обобщением ранее изученного).

Роман «Разгром». Гуманистическая направленность романа. Долг и преданность идее. Проблема человека и революции. Новаторский характер романа. Психологическая глубина изображения характеров. Революционная романтика. Полемика вокруг романа.

**Для чтения и обсуждения.** Роман «Разгром».

**Теория литературы**. Проблема положительного героя в литературе.

**Творческие задания.** Исследование и подготовка доклада: «А.А.Фадеев в жизни и творчестве», «*Взгляды А.А.Фадеева на литературу*», «*Революция в творчестве А.А.Фадеева*».

**Особенности развития литературы 1930 — начала 1940-х годов**

Становление новой культуры в 1930-е годы. Поворот к патриотизму в середине 1930-х годов (в культуре, искусстве и литературе). Первый съезд советских писателей и его значение. Социалистический реализм как новый художественный метод. Противоречия в его развитии и воплощении.

Отражение индустриализации и коллективизации; поэтизация социалистического идеала в творчестве Н.Островского, Л.Леонова, В.Катаева, М.Шолохова, Ф.Гладкова, М.Шагинян, Вс.Вишневского, Н.Погодина, Э.Багрицкого, М.Светлова, В.Луговского, Н.Тихонова, П.Васильева и др.

Историческая тема в творчестве А.Толстого, Ю.Тынянова, А.Чапыгина. Сатирическое обличение нового быта (М.Зощенко, И.Ильф и Е.Петров, М.Булгаков).

Развитие драматургии в 1930-е годы.

**Марина Ивановна Цветаева (1892—1941)**

Сведения из биографии. Идейно-тематические особенности поэзии М.И.Цветаевой, конфликт быта и бытия, времени и вечности. Художественные особенности поэзии М.И.Цветаевой. Фольклорные и литературные образы и мотивы в лирике Цветаевой. Своеобразие поэтического стиля.

**Для чтения и изучения.** Стихотворения: «Моим стихам, написанным так рано…», «Генералам 12 года», «Кто создан из камня, кто создан из глины…», «Имя твое — птица в руке…», «Тоска по родине! Давно...», «*Есть счастливцы и есть счастливицы…*», «*Хвала богатым*».

**Для чтения и обсуждения.** Стихотворения: «Стихи растут как звезды и как розы…», «Я счастлива жить образцово и просто…», «Плач матери по новобранцу», «*Стихи к Блоку*», «*Стихи о Москве*», «*Лебединый стан*», *эссе* (одно по выбору студентов).

**Зарубежная литература.** *Р.М.Рильке, стихотворения* (по выбору преподавателя).

**Повторение.** Тема поэта и поэзии в русской литературе XIX—XX веков. Образ Москвы в творчестве русских поэтов (А.С.Пушкин, М.Ю.Лермонтов, С.А.Есенин и др.).

**Теория литературы.** Развитие понятия о средствах поэтической выразительности.

**Творческие задания.** Исследование и подготовка реферата (сообщения, доклада): «М. И. Цветаева в воспоминаниях современников», «*М. Цветаева, Б.Пастернак, Р.М .Рильке: диалог поэтов*», «*М.И.Цветаева и А.А.Ахматова*», «*М.И.Цветаева — драматург*».

Подготовка и проведение заочной экскурсии в один из музеев М.И.Цветаевой. **Наизусть.** Одно-два стихотворения (по выбору студентов).

**Осип Эмильевич Мандельштам (1891—1938)**

Сведения из биографии О.Э. Мандельштама. Идейно-тематические и художественные особенности поэзии О.Э.Мандельштама. Противостояние поэта «веку-волкодаву». Поиски духовных опор в искусстве и природе. Тео-

рия поэтического слова О.Мандельштама.

**Для чтения и изучения**. Стихотворения: «Selentium», «Notre Dame», «Бессонница.

Гомер. Тугие паруса…», «Ленинград» («Я вернулся в мой город, знакомый до слез…»), «За гремучую доблесть грядущих веков…», «*Квартира тиха, как бумага…*», «*Золотистого меда струя из бутылки текла…*».

**Для чтения и обсуждения.** Стихотворения: «Мы живем под собою не чуя страны…», «Рим», «*Европа*», «*Адмиралтейство*», «*Айа-София*», «*На площадь выбежав, свободен…*», «*Петербургские строфы*», «*Концерт на вокзале*», «*Природа — тот же Рим…*».

**Повторение.** Образ Петербурга в русской литературе XIX века (А.С.Пушкин, Н.В.Гоголь, Ф.М.Достоевский). Природа в поэзии XIX века.

**Теория литературы.** Развитие понятия о средствах поэтической выразительности. **Наизусть.** Одно-два стихотворения (по выбору студентов).

## Андрей Платонов (Андрей Платонович Климентов) (1899—1951)

По выбору преподавателя — творчество А.Н.Толстого или А.П.Платонова. Сведения из биографии.

Поиски положительного героя писателем. Единство нравственного и эстетического. Труд как основа нравственности человека. Принципы создания характеров. Социально-философское содержание творчества А.Платонова, своеобразие художественных средств (переплетение реального и фантастического в характерах героев-правдоискателей, метафоричность образов, язык произведений Платонова). Традиции русской сатиры в творчестве писателя.

**Для чтения и изучения**. Рассказ «В прекрасном и яростном мире».

**Для чтения и обсуждения**. *Повесть* «*Котлован*».

**Теория литературы**. Развитие понятия о стиле писателя.

**Повторение.** *Гротеск в русской литературе XIX века*. Творчество М.Е.Салтыкова-Щедрина.

**Демонстрации**. Музыка Д.Д.Шостаковича, И.О.Дунаевского. Картины П.Н.Филонова.

**Творческие задания**. Исследование и подготовка сообщения: «Герои прозы А.Платонова»; «*Традиции и новаторство в творчестве А.Платонова*»

## Исаак Эммануилович Бабель (1894—1940)

Сведения из биографии писателя. Проблематика и особенности поэтики прозы Бабеля. *Изображение событий Гражданской войны в книге рассказов* «*Конармия*».

Сочетание трагического и комического, прекрасного и безобразного в рассказах Бабеля.

**Для чтения и обсуждения.** «Конармия» (обзор с чтением фрагментов рассказов). **Повторение.** Тема революции и Гражданской войны в русской литературе. **Теория литературы**. Развитие понятия о рассказе.

**Творческие задания**. Исследование и подготовка сообщения: «*Стили-*

*стика рассказов И.Э.Бабеля*», «*Изображение революции в “Конармии” И. Бабеля и романе А. Фадеева “Разгром”*».

**Михаил Афанасьевич Булгаков (1891—1940)**

Краткий обзор жизни и творчества (с обобщением ранее изученного материала). Роман «Белая гвардия». Судьба людей в годы Гражданской войны. Изображение войны и офицеров белой гвардии как обычных людей. Отношение автора к героям романа. Честь — лейтмотив произведения. Тема Дома как основы миропорядка. Женские образы на страницах романа.

Сценическая жизнь пьесы «Дни Турбиных».

Роман «Мастер и Маргарита». Своеобразие жанра. Многоплановость романа. Система образов. Ершалаимские главы. Москва 1930-х годов. Тайны психологии человека: страх сильных мира перед правдой жизни. Воланд и его окружение. Фантастическое и реалистическое в романе. Любовь и судьба Мастера. Традиции русской литературы (творчество Н.В.Гоголя) в творчестве М.Булгакова. Своеобразие писательской манеры.

**Для чтения и изучения.** Роман «Белая гвардия» или «Мастер и Маргарита». **Повторение.** Фантастика и реальность в произведениях Н.В.Гоголя и М.Е.Салтыкова-Щедрина. Сатирическое изображение действительности в творчестве М.Е.Салтыкова-Щедрина.

**Теория литературы.** Разнообразие типов романа в советской литературе. **Демонстрации.** Фотографии писателя. Иллюстрации русских художников к произведениям М.А.Булгакова. Фрагменты кинофильмов «Дни Турбиных» (реж. В.Басов), «Мастер и Маргарита» (реж. В.Бортко).

**Творческое задание.** *Подготовка заочной экскурсии по одному из музеев М.А.Булгакова*

**Алексей Николаевич Толстой (1883—1945)**

Сведения из биографии (с обобщением ранее изученного).

Тема русской истории в творчестве писателя. Роман «Петр Первый» — художественная история России XVIII века. Единство исторического материала и художественного вымысла в романе. Образ Петра. Проблема личности и ее роль в судьбе страны. Народ в романе. Пафос борьбы за могущество и величие России. Художественное своеобразие романа. Экранизация произведения.

**Для чтения и обсуждения.** Роман «Петр Первый» (обзор с чтением и анализом фрагментов).

**Повторение.** Развитие жанра исторического романа (А.С.Пушкин. «Капитанская дочка», Л.Н.Толстой. «Война и мир»).

**Теория литературы.** Исторический роман.

**Демонстрации.** Фрагменты из кинофильмов «Юность Петра», «В начале славных дел». В.Скотт. «Айвенго».

**Михаил Александрович Шолохов (1905—1984)**

Жизненный и творческий путь писателя (с обобщением ранее изученного).

Мир и человек в рассказах М.Шолохова. Глубина реалистических обобщений. Трагический пафос «Донских рассказов». Поэтика раннего творчества М.Шолохова.

Роман-эпопея «Тихий Дон». Роман-эпопея о судьбах русского народа и казачества в годы Гражданской войны. Своеобразие жанра. Особенности композиции. Столкновение старого и нового мира в романе. Мастерство психологического анализа. Патриотизм и гуманизм романа. Образ Григория Мелехова. Трагедия человека из народа в поворотный момент истории, ее смысл и значение. Женские судьбы. Любовь на страницах романа. Многоплановость повествования. Традиции Л.Н.Толстого в романе М. Шолохова. Своеобразие художественной манеры писателя.

**Для чтения и изучения.** Роман-эпопея «Тихий Дон» (обзор с чтением фрагментов).

**Для чтения и обсуждения** (по выбору преподавателя). «Донские рассказы», «Поднятая целина».

**Повторение.** Традиции в изображении войны (Л.Н.Толстой «Война и мир»). Тема революции и Гражданской войны в творчестве русских писателей.

**Теория литературы.** Развитие понятия о стиле писателя.

**Демонстрации.** Иллюстрации О.Г.Верейского к роману «Тихий Дон». Фрагменты из кинофильма режиссера С.А.Герасимова «Тихий Дон» («Мосфильм», 1957— 1958 годы).

**Творческое задание.** *Исследование и подготовка доклада* «*Казачьи песни в романе-эпопее “Тихий Дон” и их роль в раскрытии идейно-нравственного и эстетического содержания произведения*».

## Особенности развития литературы периода Великой Отечественной войны и первых послевоенных лет

Деятели литературы и искусства на защите Отечества. Живопись А.Дейнеки и А.Пластова. Музыка Д.Шостаковича и песни военных лет (С.Соловьев-Седой, В.Лебедев-Кумач, И.Дунаевский и др.). Кинематограф героической эпохи.

Лирический герой в стихах поэтов-фронтовиков (О.Берггольц, К.Симонов, А.Твардовский, А.Сурков, М.Исаковский, М.Алигер, Ю.Друнина, М.Джалиль и др.).

Публицистика военных лет (М.Шолохов, И.Эренбург, А.Толстой). Реалистическое и романтическое изображение войны в прозе: рассказы Л. Соболева, В.Кожевникова, К.Паустовского, М.Шолохова и др.

Повести и романы Б.Горбатова, А.Бека, А.Фадеева. Пьесы: «Русские люди» К.Симонова, «Фронт» А.Корнейчука и др.

Произведения первых послевоенных лет. Проблемы человеческого бытия, добра и зла, эгоизма и жизненного подвига, противоборства созидающих и разрушающих сил в произведениях Э.Казакевича, В.Некрасова, А.Бека, В.Ажаева и др.

## Анна Андреевна Ахматова (1889—1966)

Жизненный и творческий путь (с обобщением ранее изученного).

Ранняя лирика Ахматовой: глубина, яркость переживаний поэта. Тематика и тональность лирики периода Первой мировой войны: судьба страны и народа.

Личная и общественная темы в стихах революционных и первых послереволюционных лет. Темы любви к родной земле, Родине, России. Пушкинские темы в творчестве Ахматовой. Тема любви к Родине и гражданского мужества в лирике военных лет. Тема поэтического мастерства в творчестве поэтессы.

Поэма «Реквием». Исторический масштаб и трагизм поэмы. Трагизм жизни и судьбы лирической героини и поэтессы. Своеобразие лирики Ахматовой.

**Для чтения и изучения .** Стихотворения: «Смятение», «Молюсь оконному лучу…», «Пахнут липы сладко…», «Сероглазый король», «Песня последней встречи», «Мне ни к чему одические рати», «Сжала руки под темной вуалью…», «Не с теми я, кто бросил земли…», «*Родная земля*», «Мне голос был», «Победителям», «Муза». Поэма «Реквием».

**Для чтения и обсуждения.** Два-три стихотворения (по выбору преподавателя). «Смуглый отрок бродил по аллеям…», «Ты письмо мое, милый, не комкай…», «Все расхищено, предано, продано…», «Зачем вы отравили воду…», *цикл* «*Тайны ремесла*», «Клятва», «Мужество», «Поэма без героя». *Статьи о Пушкине*.

**Повторение.** Образ Петербурга в русской литературе XIX века (А.С.Пушкин, Н.В.Гоголь, Ф.М.Достоевский). Любовная лирика русских поэтов.

**Теория литературы.** Проблема традиций и новаторства в поэзии. Поэтическое мастерство.

**Демонстрации.** Портреты А.А.Ахматовой кисти К.С.Петрова-Водкина, Ю.П.Анненкова, А.Модильяни. И.В.Моцарт «Реквием». Иллюстрации М.В.Добужинского к книге «Подорожник».

**Творческие задания.** Исследование и подготовка реферата: «*Гражданские и патриотические стихи А.Ахматовой и советская литература*»; «Трагедия “стомильонного народа” в поэме А. Ахматовой “Реквием”». Подготовка виртуальной экскурсии по одному из музеев А.Ахматовой.

**Наизусть.** Два-три стихотворения (по выбору студентов).

## Борис Леонидович Пастернак (1890—1960)

Сведения из биографии. Основные мотивы лирики Б.Л.Пастернака. Связь человека и природы в лирике поэта. Эволюция поэтического стиля. Формально-содержательные доминанты поэтического стиля Б.Л.Пастернака. Любовь и поэзия, жизнь и смерть в философской концепции поэта.

*Роман* «*Доктор Живаго*». История создания и публикации романа. Жанровое своеобразие и художественные особенности романа. Тема интеллигенции и революции и ее решение в романе Б.Л.Пастернака. Особенности композиции романа «Доктор Живаго». Система образов романа. Образ Юрия Живаго. Тема творческой личности, ее судьбы. Тема любви как организую-

щего начала в жизни человека. Образ Лары как носительницы основных жизненных начал. Символика романа, сквозные мотивы и образы. Роль поэтического цикла в структуре романа.

**Для чтения и изучения.** Стихотворения (два-три — по выбору преподавателя): «Февраль. Достать чернил и плакать…», «Про эти стихи», «Определение поэзии», «Гамлет», «Быть знаменитым некрасиво», «Во всем мне хочется дойти до самой сути…», «Зимняя ночь». *Поэма* «*Девятьсот пятый год*» или «*Лейтенант Шмидт*».

**Для чтения и обсуждения.** *Роман* «*Доктор Живаго*» (обзор с чтением фрагментов).

**Повторение.** *Тема интеллигенции и революции в литературе XX века* (*А.А.Блок. Поэма* «*Двенадцать*», *статья* « *Интеллигенция и революция*»; *М.А.Булгаков*. «*Белая гвардия*»; *А. А. Фадеев*. «*Разгром*»).

**Теория литературы.** Стиль. Лирика. Лирический цикл. Роман.

**Демонстрации.** Видеофильм «Борис Пастернак». А.Скрябин. 1-я и 2-я сонаты; Ф.Шопен. Этюды; И.Стравинский. Музыка к балету «Петрушка». Б.Л.Пастернак. «Прелюдия». М.Врубель. «Демон». Живописно-графические работы Л.О.Пастернака. Диктант по тексту, подготовленному учащимися, на уроке русского языка.

**Творческое задание.** Исследование и подготовка реферата (сообщения, доклада): «*Взгляд на Гражданскую войну из 1920-х и из 1950-х годов — в чем разница?*».

**Наизусть.** Два-три стихотворения (по выбору учащихся)

## Особенности развития литературы 1950—1980-х годов

Общественно-культурная обстановка в стране во второй половине XX века. Развитие литературы 1950—1980-х годов. в контексте культуры. Кризис нормативной эстетики соцреализма. Литература периода «оттепели». Журналы «Иностранная литература», «Новый мир», «Наш современник». Реалистическая литература. Возрождение модернистской и авангардной тенденций в литературе. Многонациональность советской литературы.

**Для чтения и обсуждения** (по выбору преподавателя) С.Смирнов. Очерки.

В.Овечкин. Очерки.

И.Эренбург. «Оттепель».

Э.Хемингуэй. «Старик и море». П.Нилин. «Жестокость».

В.Гроссман. «Жизнь и судьба». В.Дудинцев. «Не хлебом единым».

Ю.Домбровский. «Факультет ненужных вещей».

**Литература народов России**.

М.Карим. «Помилование».

Г.Айги. Произведения по выбору преподавателя.

**Зарубежная литература.**

Э.Хемингуэй. Старик и море».

**Повторение.** Реализм в русской литературе XIX века. Литературные направления, течения и школы в русской литературе первой половины XX века.

**Теория литературы.** Художественное направление. Художественный метод. **Демонстрации**. Достижения в академической музыке (балет «Спартак» А.Хачатуряна (1954), «Поэма памяти Сергея Есенина» (1956) и «Патетическая оратория»(1959) Г. Свиридова-, 10-я и 11-я («1905 год») симфонии (1953, 1957), 3—6-й струнный квартеты (1946—1956) Д.Шостаковича, *1-я симфония* С.Прокофьева (1952)). Освоение опыта русского и европейского-авангарда: творчест-во Э. Денисова, А.Шнитке, С. Губайдулиной и др. Обращение к сюжетам классической литературы в балетном искусстве: Т.Хренников («Любовью за любовь», 1976; «Гусарская баллада», 1979), А.Петров («Сотворение мира», 1971; вокально-хореографические- симфонии «Пушкин», 1979), В.Гаврилин («Анюта», 1980), А. Шнитке («Лабиринты», 1971; «Эскизы», 1985). Развитие бардовской песни, рок-музыки. Формирование новых направлений в изобразительном искусстве. Архитектура 1950—1980-х годов. Развитие отечественной кинематографии.

**Творческие задания.** Исследование и подготовка доклада (сообщения или реферата): «*Развитие литературы 1950—1980-х годов в контексте культуры*»; «*Отражение конфликтов истории в судьбах литературных героев*».

**Творчество писателей-прозаиков в 1950—1980-е годы**

Основные направления и течения художественной прозы 1950—1980-х годов. Тематика и проблематика, традиции и новаторство в произведениях прозаиков. Художественное своеобразие прозы В.Шаламова, В.Шукшина, В.Быкова, В.Распутина.

Новое осмысление проблемы человека на войне. Исследование природы подвига и предательства, философский анализ поведения человека в экстремальной ситуации. Роль произведений о Великой Отечественной войне в воспитании патриотических чувств молодого поколения.

Изображение жизни советской деревни. Глубина, цельность духовного мира человека, связанного своей жизнью с землей. Динамика нравственных ценностей во времени, предвидение опасности утраты исторической памяти. Попытка оценить современную жизнь с позиций предшествующих поколений.

Историческая тема в советской литературе. Разрешение вопроса о роли личности в истории, взаимоотношениях человека и власти. Автобиографическая литература. Публицистическая направленность художественных произведений 1980-х годов. Обращение к трагическим страницам истории, размышления об общечеловеческих ценностях. Журналы этого времени, их позиция («Новый мир», «Октябрь», «Знамя» и др.).

Развитие жанра фантастики. Многонациональность советской литературы. **Для чтения и изучения** (по выбору преподавателя и студентов)

В.Шаламов. «Сентенция», «Надгробное слово», «Крест».

В.Шукшин. «*Выбираю деревню на жительство*», «*Срезал*», «*Чудик*».

В.В.Быков. «Сотников».

В.Распутин. «Прощание с Матерой».

**Для чтения и обсуждения** (по выбору преподавателя и студентов)

К.Г.Паустовский. «Корабельная роща».

В.Солоухин. «Владимирские проселки». О.Берггольц. «Дневные звезды».

А.Гладилин. «Хроника времен Виктора Подгурского». В.Аксенов. «Коллеги», «Звездный билет».

А.Кузнецов «У себя дома».

Ю.Казаков. «Манька», «Поморка».

Д. Дудинцев. «Не хлебом единым», «Белые одежды». Д.Гранин. «Иду на грозу». «Картина».

Ф.А.Абрамов. «Пелагея», «Алька», «Деревянные кони». В.Белов. «Плотницкие рассказы».

Ю.Домбровский. «Хранитель древностей», «Факультет ненужных вещей». Е.Гинзбург. «Крутой маршрут».

Г.Владимов. «Верный Руслан». Ю.Бондарев. «Горячий снег». В.Богомолов. «Момент истины». В.Кондратьев. «Сашка».

К.Воробьев. «Крик», «Убиты под Москвой».

А. и Б. Стругацкие. «Повесть о дружбе и недружбе». В.Шукшин. «Я пришел дать вам волю».

Ю.Трифонов. «Обмен», «Другая жизнь». А.Битов. «Пушкинский дом».

В. Ерофеев. «Москва—Петушки».

Ч.Айтматов. «Буранный полустанок». А.Ким. «Белка».

**Литература народов России**

Ю.Рытхэу. «Сон в начале тумана».

**Зарубежная литература :** творчество Р.Шекли, Р.Брэдбери, С.Лема. **Повторение.** Творчество прозаиков XIX — первой половины XX века.

**Теория литературы.** Литературная традиция. Новаторство. Роман. Повесть. Рассказ. Новелла. Тематика и проблематика литературного произведения.

**Демонстрации**. Творчество художников-пейзажистов XX века. Экранизация произведений прозаиков 1950—1980-х годов.

**Творческие задания.** Исследование и подготовка доклада (сообщения или реферата): «*Развитие автобиографической прозы в творчестве К.Паустовского, И.Эренбурга*» (автор по выбору); «Развитие жанра фантастики в произведениях А.Беляева, И.Ефремова, К.Булычева и др.» (автор по выбору); «Городская проза: тематика, нравственная проблематика, художественные особенности произведений В.Аксенова, Д.Гранина, Ю.Трифонова, В.Дудинцева и др.» (автор по выбору преподавателя); «Отсутствие деклараций, простота, ясность — ху-дожественные принципы В.Шаламова»; «Жанровое своеобразие произведений В.Шукшина “Чудик”, “Выбираю деревню на жительство”, “Срезал”: рассказ или новелла?»; «*Художественное своеобразие прозы В.Шукшина* (*по рассказам “Чудик”*», *“Выбираю деревню на жительство”, “Срезал”*)»; «Философский смысл повести В.Распутина “Прощание с Матерой” в контексте традиций русской литературы».

**Творчество поэтов в 1950—1980-е годы**

Развитие традиций русской классики и поиски нового поэтического

языка, формы, жанра в поэзии 1950—1980-х годов. Лирика поэтов-фронтовиков. Творчество авторов, развивавших жанр авторской песни. Литературные объединения и направления в поэзии 1950—1980-х годов.

Поэзия Н.Рубцова: художественные средства, своеобразие лирического героя. Тема родины в лирике поэта. Гармония человека и природы. Есенинские традиции в лирике Н.Рубцова.

Поэзия Р.Гамзатова: функции приема параллелизма, своеобразие лирического героя. Тема родины в поэзии Р.Гамзатова. Соотношение национального и общечеловеческого в поэзии Р.Гамзатова.

Поэзия Б.Окуджавы: художественные средства создания образа, своеобразие лирического героя. Тема войны, образы Москвы и Арбата в поэзии Б.Окуджавы.

Поэзия А.Вознесенского: художественные средства создания образа, своеобразие лирического героя. Тематика стихотворений А.Вознесенского.

**Для чтения и изучения** (по выбору преподавателя)

***Н.Рубцов.*** Стихотворения: «Березы», «Поэзия», «Оттепель», «Не пришла», «О чем писать?…», «Сергей Есенин», «В гостях», «Грани».

***Б.Окуджава.*** Стихотворения: «Арбатский дворик», «Арбатский романс», «Ангелы», «Песня кавалергарда», «Мы за ценой не постоим…».

***А.Вознесенский.*** Стихотворения: «Гойя», «Дорогие литсобратья», «Автопортрет», «Гитара», «Смерть Шукшина», «Памятник».

**Литература народов России**

***Р.Гамзатов.*** Стихотворения: «Журавли», «Есть глаза у цветов», «И люблю малиновый рассвет я…», «Не торопись».

***Г.Айги***. Произведения по выбору преподавателя. **Для чтения и обсуждения** (по выбору преподавателя) М.Светлов. Произведения по выбору. Н.Заболоцкий. Произведения по выбору. Ю.Друнина. Произведения по выбору. Р.Рождественский. Произведения по выбору. Е.Евтушенко. Произведения по выбору. Ю.Кузнецов. Произведения по выбору. Б.Ахмадулина. Произведения по выбору. В.Некрасов. Произведения по выбору. В.Высоцкий. Произведения по выбору. Г.Айги. Произведения по выбору. Д.Пригов. Произведения по выбору. А.Еременко. Произведения по выбору. И.Бродский. Произведения по выбору.

**Зарубежная литература.** Творчество зарубежных поэтов 2-й половины XX века. (по выбору преподавателя).

**Повторение.** Творчество поэтов XIX — первой половины XX века. **Теория литературы.** Лирика. Авторская песня.

**Демонстрации**. Эстрадная песня, авторская песня, рок-поэзия. Тема родины в живописи 1950—1980-х годов.

**Творческие задания.** Исследование и подготовка доклада (сообщения или реферата): «*Авангардные поиски в поэзии второй половины XX века*»; «*Поэзия Н.Заболоцкого, Н.Рубцова, Б.Окуджавы, А.Вознесенского в контексте русской литературы*».

**Наизусть.** Два-три стихотворения (по выбору учащихся).

## Драматургия 1950—1980-х годов

Особенности драматургии 1950—1960-х годов. Жанры и жанровые разновидности драматургии 1950—1960-х годов. Интерес к молодому современнику, актуальным проблемам настоящего. Социально-психологические пьесы В.Розова. Внимание драматургов к повседневным проблемам обычных людей. Тема войны в драматургии. Проблемы долга и совести, героизма и предательства, чести и бесчестия. Пьеса А.Салынского «Барабанщица» (1958). Тема любви в драмах А.Володина, Э.Радзинского. Взаимодействие театрального искусства периода «оттепели» с поэзией. *Поэтические представления* в Театре драмы и комедии на Таганке. Влияние Б.Брехта на режиссуру Ю.Любимова. Тематика и проблематика драматургии 1970— 1980-х годов. Обращение театров к *произведениям отечественных прозаиков*. *Развитие жанра производственной* (*социологической*) *драмы*. Драматургия В.Розова,

А.Арбузова, А.Володин в 1970—1980-х годах. Тип «средненравственного» героя в драматургии А.Вампилова. «Поствампиловская драма».

**Для чтения и обсуждения** (по выбору преподавателя) В.Розов. «В добрый час!», «Гнездо глухаря».

А.Володин. «Пять вечеров». А.Салынский. «Барабанщица».

А.Арбузов. «Иркутская история», «Жестокие игры». А.Галин, Л.Петрушевская. Драмы по выбору.

**Литература народов России**. Мустай Карим. «Не бросай огонь, Прометей!»

**Зарубежная литература.** Б.Брехт.

**Повторение.** Творчество драматургов XIX — первой половины XX века. **Теория литературы.** Драма. Жанр. Жанровая разновидность. **Демонстрации**. Экранизация пьес драматургов 1950—1980-х годов. **Творческие задания.** Исследование и подготовка доклада (сообщения или реферата ): о жизни и творчестве одного из драматургов 1950—1980-х годов; «*Решение нравственной проблематики в пьесах драматургов 1950—1980-х годов*» (автор по выбору).

## Александр Трифонович Твардовский (1910—1971)

Сведения из биографии А.Т.Твардовского (с обобщением ранее изученного). Обзор творчества А.Т.Твардовского. Особенности поэтического мира. Автобиографизм поэзии Твардовского. Образ лирического героя, конкретно-исторический и общечеловеческий аспекты тематики. «Поэзия как служение и дар». *Поэма* «*По праву памяти*». Произведение лиро-эпического жанра. Драматизм и исповедальность поэмы. Образ отца как композиционный центр поэмы. Поэма «По праву памяти» как «завещание» поэта. Темы раскаяния и личной вины, памяти и забвения, исторического возмездия и «сыновней ответственности». А.Т.Твардовский — главный редактор журнала «Новый мир».

**Для чтения и изучения.** Стихотворения: «Слово о словах», «Моим критикам», «Вся суть в одном-единственном завете…», «Памяти матери», «Я знаю, никакой моей вины…», «Я убит подо Ржевом». *Поэма* «*По праву памяти*».

**Для чтения и обсуждения** (по выбору преподавателя). Поэмы: «За далью — даль», «Теркин на том свете». Стихотворения (по выбору преподавателя).

**Повторение .** Тема поэта и поэзии в поэзии XIX—XX веков. Образы дома и дороги в русской поэзии. Тема войны в поэзии XX века.

**Теория литературы.** Стиль. Лирика. Лироэпика. Лирический цикл. Поэма. **Демонстрация.** Иллюстрации к произведениям А.Твардовского.

**Творческие задания.** Исследование и подготовка доклада (сообщения или реферата): «*Тема поэта и поэзии в русской лирике XIX—XX веков*», «*Образы дороги и дома в лирике А.Твардовского*».

**Наизусть** Два-три стихотворения (по выбору студентов).

## Александр Исаевич Солженицын (1918—2008)

Обзор жизни и творчества А.И.Солженицына (с обобщением ранее изученного). Сюжетно-композиционные особенности повести «Один день Ивана Денисовича» и рассказа «Матренин двор». Отражение конфликтов истории в судьбах героев. Характеры героев как способ выражения авторской позиции. Новый подход к изображению прошлого. Проблема ответственности поколений. Мастерство А. Солженицына-психолога: глубина характеров, историко-философское обобщение в творчестве писателя. Литературные традиции в изображении человека из народа в образах Ивана Денисовича и Матрены. «Лагерная проза» А.Солженицына: «Архипелаг ГУЛАГ», романы «В круге первом», «Раковый корпус». Публицистика А.И.Солженицына.

**Для чтения и изучения.** Повесть «Один день Ивана Денисовича». Рассказ «Матренин двор».

**Для чтения и обсуждения** (по выбору преподавателя). Романы: «В круге первом», «Раковый корпус», «Архипелаг ГУЛАГ» (обзор с чтением фрагментов).

**Повторение.** Проза В. Шаламова.

**Теория литературы.** Эпос. Роман. Повесть. Рассказ. Литературный герой. Публицистика.

**Демонстрация.** Кадры из экранизаций произведений А.И.Солженицына. **Творческие задания.** Исследование и подготовка доклада (сообщения или реферата): «*Своеобразие языка Солженицына-публициста*»; «*Изобразительно-выразительный язык кинематографа и литературы*».

## Александр Валентинович Вампилов (1937—1972)

Обзор жизни и творчества А.Вампилова. Проза А.Вампилова. Нравственная проблематика пьес А.Вампилова «Прошлым летом в Чулимске», «Старший сын». Своеобразие драмы «Утиная охота». Композиция драмы. Характер главного героя. Система персонажей, особенности художественного конфликта. Пьеса «Провинциальные анекдоты». Гоголевские традиции в пьесе А.Вампилова «Провинциальные анекдоты». Утверждение добра, любви и милосердия — главный пафос драматургии А.Вампилова.

**Для чтения и изучения.** Драма «Утиная охота».

**Для чтения и обсуждения** (по выбору преподавателя). *Драмы* «*Провинциальные анекдоты*», «*Прошлым летом в Чулимске*», «*Старший сын*».

**Повторение.** Н.В.Гоголь: «Нос», «Ревизор». Драматургия 1950—1980-х годов. **Теория литературы.** Анекдот. Драма. Герой. Система персонажей. Конфликт. **Демонстрация.** Кадры из экранизаций пьес А. Вампилова.

**Творческие задания.** Исследование и подготовка доклада ( сообщения или реферата): «*Гоголевские традиции в драматургии Вампилова*»; «*Мотив игры в пьесах А.Вампилова "Утиная охота" и А.Арбузова "Жестокие игры"*».

## Русское литературное зарубежье 1920—1990-х годов (три волны эмиграции)

Первая волна эмиграции русских писателей. Характерные черты литературы русского зарубежья 1920—1930-х годов. Творчество И.Шмелева, Б.Зайцева, В.Набокова, Г.Газданова, Б.Поплавского. Вторая волна эмиграции русских писателей. Осмысление опыта сталинских репрессий и Великой Отечественной войны в литературе. Творчество Б.Ширяева, Д.Кленовского, И.Елагина. Третья волна эмиграции. Возникновение диссидентского движения в СССР. Творчество И.Бродского, А.Синявского, Г.Владимова.

**Для чтения и обсуждения** (по выбору преподавателя) И.С.Шмелев. «Лето Господне», «Солнце мертвых». Б. К. Зайцев. «Странное путешествие». Г.Газданов. «Вечер у Клэр».

В. Иванов. Произведения по выбору. З. Гиппиус. Произведения по выбору.

Б.Ю.Поплавский. Произведения по выбору. Б. Ширяев. «Неугасимая лампада».

И.В. Елагин (Матвеев). Произведения по выбору.

Д.И.Кленовский (Крачковский). Произведения по выбору. И.Бродский. Произведения по выбору.

А.Синявский. «Прогулки с Пушкиным».

**Для чтения и изучения**

В.Набоков. Машенька.

**Повторение.** Поэзия и проза XX века.

**Теория литературы.** Эпос. Лирика.

**Творческие задания.** Исследование и подготовка доклада (сообщения или реферата): «*Духовная ценность писателей русского зарубежья старшего поколения* (*первая волна эмиграции*)»; «*История: три волны русской эмиграции*».

## Особенности развития литературы конца 1980—2000-х годов

Общественно-культурная ситуация в России конца XX — начала XXI века. Смешение разных идеологических и эстетических ориентиров. Всплеск антитоталитарных настроений на рубеже 1980—1990-х годов. «Задержанная» и «возвращенная» литература. Произведения А.Солженицына, А.Бека, А.Рыбакова, В.Дудинцева, В.Войновича. Отражение постмодернистского мироощущения в современной литерату-ре. Основные направления развития

современной литературы. Проза А.Солженицына, В.Распутина, Ф.Искандера, Ю.Коваля, В.Маканина, С.Алексиевич, О.Ермакова, В.Астафьева, Г.Владимова, Л.Петрушевской, В.Пьецуха, Т.Толстой и др. Развитие разных традиций в поэзии Б.Ахмадулиной, Т.Бек, Н.Горбаневской, А.Жигулина, В.Соколова, О.Чухонцева, А.Вознесенского, Н.Искренко, Т.Кибирова, М.Сухотина и др. Духовная поэзия С.Аверинцева, И.Ратушинской, Н.Горбаневской и др. Развитие рокпоэзии. Драматургия постперестроечного времени.

**Для чтения и обсуждения** (по выбору преподавателя)

А.Рыбаков. «Дети Арбата».

В.Дудинцев. «Белые одежды». А.Солженицын. Рассказы.

В.Распутин. Рассказы. С.Довлатов. Рассказы.

В.Войнович. «Москва-2042». В.Маканин. «Лаз».

А.Ким. «Белка».

А.Варламов. Рассказы.

В.Пелевин. «Желтая стрела», «Принц Госплана» Т.Толстая. Рассказы.

Л.Петрушевская. Рассказы.

В.Пьецух. «Новая московская философия». О.Ермаков. «Афганские рассказы».

В. Астафьев. «Прокляты и убиты». Г. Владимов. «Генерал и его армия».

В.Соколов, Б.Ахмадулина, В.Корнилов, О.Чухонцев, Ю.Кузнецов, А.Кушнер (по выбору).

О.Михайлова. «Русский сон». Л.Улицкая. «Русское варенье».

**Для чтения и изучения**.

В.Маканин. «Где сходилось небо с холмами».

Т.Кибиров. Стихотворения: «Умничанье», «Онтологическое» (1997—1998), «В творческой лаборатории», «Nota bene», «С Новым годом!».

**Литература народов России.** По выбору преподавателя.

**Зарубежная литература.** По выбору преподавателя. **Повторение.** Проза, поэзия, драматургия 1950—1980-х годов.

**Теория литературы.** Литературное направление. Художественный метод. Пост-модернизм.

**Демонстрация**. Живопись, музыка, архитектура 1980—2000-х годов. **Творческие задания.** Исследование и подготовка доклада (сообщения или реферата): «*Особенности массовой литературы конца XX—XXI века*»; «*Фантастика в современной литературе*».

**Наизусть.** Два-три стихотворения (по выбору учащихся).

*Приложение №___*
*к ООП по профессии*
*15.01.05 Сварщик (ручной и частично механизированной сварки (наплавки)*

# ТЕМАТИЧЕСКОЕ ПЛАНИРОВАНИЕ

При реализации содержания общеобразовательной учебной дисциплины БД.02 «Литература» по специальности 15.01.05 Сварщик (ручной и частично механизированной сварки (наплавки) учебная нагрузка обучающихся составляет – 171 час.

| Вид учебной работы | Количество часов |
|---|---|
| Содержание обучения. | |
| Введение | 4 |
| **РУССКАЯ ЛИТЕРАТУРА XIX ВЕКА** | |
| Развитие русской литературы и культур в первой половине XIX века | 16 |
| Особенности развития русской литературы во второй половине XIX века | 60 |
| Поэзия второй половины XIX века | 12 |
| **ЛИТЕРАТУРА XX ВЕКА** | |
| Особенности развития литературы и других видов искусства в начале XX века | 24 |
| Особенности развития литературы 1920-х годов | 6 |

| | |
|---|---|
| Особенности развития литературы 1930 — начала 1940-х годов | 20 |
| Особенности развития литературы периода Великой Отечественной войны и первых послевоенных лет | 4 |
| Особенности развития литературы 1950—1980-х годов | 20 |
| Русское литературное зарубежье 1920—1990-х годов (три волны эмиграции) | 2 |
| Особенности развития литературы конца 1980—2000-х годов | 3 |
| ***Промежуточная аттестация в форме дифференцированного зачета*** | |
| **Всего** | **171** |

*Приложение №___*
*к ООП по профессии*
*15.01.05 Сварщик (ручной и частично механизированной сварки (наплавки)*

*Приложение №___*
*к ООП по профессии*
*15.01.05 Сварщик (ручной и частично механизированной сварки (наплавки)*

## СОДЕРЖАНИЕ ОБУЧЕНИЯ ПО ДИСЦИПЛИНЕ «ЛИТЕРАТУРА»

| № занятия | Дата | Наименование разделов, тем | Обязательная учебная нагрузка | | Материальное и информационное обеспечение занятий (№ позиций из таблицы 2а) | Домашнее задание | Формы контроля | Формируемые ЛР |
|---|---|---|---|---|---|---|---|---|
| | | | Кол-во часов | Вид занятия | | | | |
| **1** | | **2** | **3** | **4** | **5** | | **9** | **10** |
| 1 | 1 курс | Введение | 1 | комбинированный урок | 1, 5 | конспект | опрос | ЛР 5, ЛР 20 |
| 2 | | Периодизация русской литературы | 1 | комбинированный урок | 1 | конспект | опрос | ЛР 5, ЛР 20 |
| | | ***Литература XIX в.*** | | | | | | |
| | | **Раздел 1. Развитие русской литературы и культуры в первой половине XIX века** | **16** | | | | | |
| 3 | | Творчество А.С. Пушкина | 1 | комбинированный урок | 2, 3 | чтение наизусть | опрос | ЛР 20 |
| 4 | | Творчество А.С. Пушкина | 1 | комбинированный урок | 2, 3 | чтение наизусть | опрос | ЛР 5 |
| 5 | | Творчество А.С. Пушкина | 1 | комбинированный урок | 2, 3 | чтение наизусть | опрос | ЛР 5 |
| 6 | | Творчество М.Ю. Лермонтова | 1 | комбинированный урок | 2, 3 | чтение наизусть | опрос | ЛР 20 |
| 7 | | Творчество М.Ю. Лермонтова | 1 | комбинированный урок | 2, 3 | чтение наизусть | опрос | ЛР 20 |
| 8 | | Творчество М.Ю. Лермонтова | 1 | комбинированный урок | 2, 3 | чтение наизусть | опрос | ЛР 5 |

| | | | | | | | | |
|---|---|---|---|---|---|---|---|---|
| 9 | | Поэт и общество в произведениях М.Ю. Лермонтова | 1 | комбинированный урок | 3, 4 | анализ стихо-творения | опрос | ЛР 5, ЛР 20 |
| 10 | | Интерпретация стихотворения М.Ю. Лермонтова «И скучно, и грустно…» | 1 | комбинированный урок | 3, 4 | ответить на во-просы | опрос | ЛР 5, ЛР 20 |
| 11 | | Интерпретация стихотворения М.Ю. Лермонтова «И скучно, и грустно…» | 1 | комбинированный урок | 3, 4 | ответить на во-просы | опрос | ЛР 5, ЛР 20 |
| 12 | | Н.В. Гоголь. «Петербургские повести» | 1 | комбинированный урок | 2, 3 | подго-товка доклада | проверка докладов | ЛР 20 |
| 13 | | Н.В. Гоголь. «Петербургские повести» | 1 | комбинированный урок | 2, 3 | подго-товка доклада | проверка докладов | ЛР 20 |
| 14 | | Н.В. Гоголь. «Петербургские повести» | 1 | комбинированный урок | 2, 3 | подго-товка доклада | проверка докладов | ЛР 20 |
| 15 | | Н.В. Гоголь. «Петербургские повести» | 1 | комбинированный урок | 2, 3 | подго-товка доклада | проверка докладов | ЛР 20 |
| 16 | | Н.В. Гоголь. Повесть «Портрет» | 1 | комбинированный урок | 2, 3 | конспект | проверка докладов | ЛР 5 |
| 17 | | Н.В. Гоголь. Повесть «Портрет» | 1 | комбинированный урок | 3, 4 | анализ текста | опрос | ЛР 5, ЛР 20 |
| 18 | | Н.В. Гоголь. Повесть «Портрет» | 1 | комбинированный урок | 3, 4 | анализ текста | опрос | ЛР 5, ЛР 20 |
| | | **Раздел 2. Особенности развития русской литературы во второй половине XIX века** | **60** | | | | | |
| 19 | | Характеристика литературы второй половины XIX века | 1 | комбинированный урок | 1 | подго-товка доклада | проверка докладов | ЛР 20 |

| | | | | | | | | |
|---|---|---|---|---|---|---|---|---|
| 20 | | Характеристика литературы второй половины XIX века | 1 | комбинированный урок | 1 | подго-товка доклада | проверка докладов | ЛР 20 |
| 21 | | Творчество А.Н. Островского | 1 | комбинированный урок | 1 | конспект | опрос | ЛР 5 |
| 22 | | Творчество А.Н. Островского | 1 | комбинированный урок | 1 | конспект | опрос | ЛР 5 |
| 23 | | Творчество А.Н. Островского | 1 | комбинированный урок | 2, 3 | конспект | опрос | ЛР 5, ЛР 20 |
| 24 | | Творчество А.Н. Островского | 1 | комбинированный урок | 2, 3 | ответить на во-просы | опрос | ЛР 5, ЛР 20 |
| 25 | | А.Н. Островский. «Гроза» | 1 | комбинированный урок | 3, 4 | анализ текста | опрос | ЛР 5, ЛР 20 |
| 26 | | А.Н. Островский. «Гроза» | 1 | комбинированный урок | 3, 4 | ответить на во-просы | проверка тетрадей | ЛР 5, ЛР 20 |
| 27 | | Основные этапы жизни и творчества И.А. Гончарова | 1 | комбинированный урок | 2, 3 | ответить на во-просы | опрос | ЛР 20 |
| 28 | | Основные этапы жизни и творчества И.А. Гончарова | 1 | комбинированный урок | 2, 3 | ответы на во-просы | опрос | ЛР 5 |
| 29 | | И.А. Гончаров «Обломов» | 1 | комбинированный урок | 4 | ответить на во-просы | опрос | ЛР 5, ЛР 20 |
| 30 | | И.А. Гончаров «Обломов» | 1 | комбинированный урок | 4 | ответить на во-просы | опрос | ЛР 5, ЛР 20 |
| 31 | | И.А. Гончаров «Обломов» | 1 | комбинированный урок | 3 | вопросы на стр. 151 | опрос | ЛР 5, ЛР 20 |

| | | | | | | | | |
|---|---|---|---|---|---|---|---|---|
| 32 | | И.А. Гончаров «Обломов» | 1 | комбинированный урок | 3 | вопросы на стр. 151 | опрос | ЛР 5, ЛР 20 |
| 33 | | И.А. Гончаров «Обломов» | 1 | комбинированный урок | 4 | ответить на вопросы | опрос | ЛР 5, ЛР 20 |
| 34 | | И.А. Гончаров «Обломов» | 1 | комбинированный урок | 4 | ответить на вопросы | опрос | ЛР 5, ЛР 20 |
| 35 | | И.А. Гончаров «Обломов» | 1 | комбинированный урок | 4 | ответить на вопросы | опрос | ЛР 5, ЛР 20 |
| 36 | | И.А. Гончаров «Обломов» | 1 | комбинированный урок | 4 | ответить на вопросы | опрос | ЛР 5, ЛР 20 |
| 37 | | Творчество И.С. Тургенева | 1 | комбинированный урок | 1, 2, 3 | конспект | опрос | ЛР 20 |
| 38 | | Творчество И.С. Тургенева | 1 | комбинированный урок | 1, 2, 3 | стр.159-160 | опрос | ЛР 5 |
| 39 | | И.С. Тургенев. «Отцы и дети» | 1 | комбинированный урок | 4 | конспект | опрос | ЛР 5, ЛР 20 |
| 40 | | И.С. Тургенев. «Отцы и дети» | 1 | комбинированный урок | 4 | ответы на вопросы | проверка тетради | ЛР 5, ЛР 20 |
| 41 | | И.С. Тургенев. «Отцы и дети» | 1 | комбинированный урок | 4 | конспект | опрос | ЛР 5, ЛР 20 |
| 42 | | И.С. Тургенев. «Отцы и дети» | 1 | комбинированный урок | 4 | ответить на вопросы | опрос | ЛР 5, ЛР 20 |
| 43 | | И.С. Тургенев. «Отцы и дети» | 1 | комбинированный урок | 4 | конспект | опрос | ЛР 5, ЛР 20 |
| 44 | | И.С. Тургенев. «Отцы и дети» | 1 | комбинированный урок | 4 | ответы на во- | проверка тетради | ЛР 5, ЛР 20 |

| | | | | | | | | |
|---|---|---|---|---|---|---|---|---|
| | | | | | | просы | | |
| 45 | | И.С. Тургенев. «Отцы и дети» | 1 | комбинированный урок | 4 | конспект | опрос | ЛР 5, ЛР 20 |
| 46 | | И.С. Тургенев. «Отцы и дети» | 1 | комбинированный урок | 4 | ответить на вопросы | опрос | ЛР 5, ЛР 20 |
| 47 | | Творчество Н.С. Лескова | 1 | комбинированный урок | 2, 3 | конспект | опрос | ЛР 20 |
| 48 | | Творчество Н.С. Лескова | 1 | комбинированный урок | 2, 3 | анализ текста | опрос | ЛР 5 |
| 49 | | Н.С. Лесков. Повесть «Очарованный странник» | 1 | комбинированный урок | 3, 4 | ответить на вопросы | проверка тетрадей | ЛР 5, ЛР 20 |
| 50 | | Н.С. Лесков. Повесть «Очарованный странник» | 1 | комбинированный урок | 3, 4 | ответить на вопросы | проверка тетрадей | ЛР 5, ЛР 20 |
| 51 | | Н.С. Лесков. Повесть «Очарованный странник» | 1 | комбинированный урок | 3, 4 | ответить на вопросы | проверка тетрадей | ЛР 5, ЛР 20 |
| 52 | | Н.С. Лесков. Повесть «Очарованный странник» | 1 | комбинированный урок | 3, 4 | ответить на вопросы | проверка тетрадей | ЛР 5, ЛР 20 |
| 53 | | Творчество М.Е. Салтыкова-Щедрина | 1 | комбинированный урок | 2, 3 | конспект | опрос | ЛР 20 |
| 54 | | «История одного города» как сатирическое произведение | 1 | комбинированный урок | 2, 3 | ответить на вопросы | опрос | ЛР 5 |
| 55 | | Своеобразие сказок М.Е. Салтыкова-Щедрина | 1 | комбинированный урок | 3, 4 | конспект | опрос | ЛР 5, ЛР 20 |

| | | | | | | | | |
|---|---|---|---|---|---|---|---|---|
| 56 | | Своеобразие сказок М.Е. Салтыкова-Щедрина | 1 | комбинированный урок | 3, 4 | конспект | опрос | ЛР 5, ЛР 20 |
| 57 | | Анализ сказок М.Е. Салтыкова-Щедрина | 1 | комбинированный урок | 3, 4 | анализ текста | проверка тетрадей | ЛР 5, ЛР 20 |
| 58 | | Анализ сказок М.Е. Салтыкова-Щедрина | 1 | комбинированный урок | 3, 4 | анализ текста | проверка тетрадей | ЛР 5, ЛР 20 |
| 59 | | Ф.М. Достоевский. Роман «Преступление и наказание» | 1 | комбинированный урок | 2, 3 | конспект | опрос | ЛР 20 |
| 60 | | Ф.М. Достоевский. Роман «Преступление и наказание» | 1 | комбинированный урок | 2, 3 | ответить на вопросы | опрос | ЛР 5 |
| 61 | | Ф.М. Достоевский. Роман «Преступление и наказание» | 1 | комбинированный урок | 4 | конспект | опрос | ЛР 5, ЛР 20 |
| 62 | | Ф.М. Достоевский. Роман «Преступление и наказание» | 1 | комбинированный урок | 4 | ответить на вопросы | опрос | ЛР 5, ЛР 20 |
| 63 | | Ф.М. Достоевский. Роман «Преступление и наказание» | 1 | комбинированный урок | 3 | конспект | опрос | ЛР 5, ЛР 20 |
| 64 | | Ф.М. Достоевский. Роман «Преступление и наказание» | 1 | комбинированный урок | 3 | вопросы на стр. 286-288 | опрос проверка тетради | ЛР 5, ЛР 20 |
| 65 | | Ф.М. Достоевский. Роман «Преступление и наказание» | 1 | комбинированный урок | 3 | вопросы на стр. 286-288 | опрос проверка тетради | ЛР 5, ЛР 20 |
| 66 | | Л.Н. Толстой. Характеристика романа «Война и мир» | 1 | комбинированный урок | 2, 3 | конспект | опрос | ЛР 20 |
| 67 | | Л.Н. Толстой. Характеристика романа «Война и мир» | 1 | комбинированный урок | 2, 3 | ответить на вопросы | проверка докладов | ЛР 5 |
| 68 | | «Мысль семейная» в романе Л.Н. Толстого «Война и мир» | 1 | комбинированный урок | 3, 4 | конспект | опрос | ЛР 5, ЛР 20 |

| | | | | | | | | |
|---|---|---|---|---|---|---|---|---|
| 69 | | «Мысль семейная» в романе Л.Н. Толстого «Война и мир» | 1 | комбинированный урок | 3, 4 | ответить на вопросы | опрос | ЛР 5, ЛР 20 |
| 70 | | Изображение войны 1805-1807 гг. | 1 | комбинированный урок | 3, 4 | конспект | опрос | ЛР 5, ЛР 20 |
| 71 | | Духовные искания П. Безухова и А. Болконского | 1 | комбинированный урок | 3, 4 | конспект | опрос | ЛР 5, ЛР 20 |
| 72 | | Духовные искания П. Безухова и А. Болконского | 1 | комбинированный урок | 3, 4 | ответить на вопросы | опрос | ЛР 5, ЛР 20 |
| 73 | | Отечественная война 1812 г. на страницах романа | 1 | комбинированный урок | 3, 4 | конспект | опрос | ЛР 5, ЛР 20 |
| 74 | | Отечественная война 1812 г. на страницах романа | 1 | комбинированный урок | 3, 4 | ответить на вопросы | опрос | ЛР 5, ЛР 20 |
| 75 | | А.П. Чехов. Философия творчества писателя | 1 | комбинированный урок | 2, 3 | подготовка доклада | опрос | ЛР 20 |
| 76 | | А.П. Чехов. Философия творчества писателя | 1 | комбинированный урок | 2, 3 | конспект | опрос | ЛР 5 |
| 77 | | А.П. Чехов. «Вишнёвый сад» | 1 | комбинированный урок | 3, 4 | анализ текста | опрос | ЛР 5, ЛР 20 |
| 78 | | А.П. Чехов. «Вишнёвый сад» | 1 | комбинированный урок | 3, 4 | ответить на вопросы | проверка тетрадей | ЛР 5, ЛР 20 |
| | | **Раздел 3. Поэзия второй половины XIX века** | **12** | | | | | |
| 79 | | Творчество Н.А. Некрасова | 1 | комбинированный урок | 2, 3 | конспект | опрос | ЛР 20 |
| 80 | | Творчество Н.А. Некрасова | 1 | комбинированный урок | 2, 3 | стр. 331-355 | опрос | ЛР 5 |

| | | | | | | | | |
|---|---|---|---|---|---|---|---|---|
| 81 | | Творчество Н.А. Некрасова | 1 | комбинированный урок | 2, 3 | стр. 331-355 | опрос | ЛР 5 |
| 82 | | Творчество Н.А. Некрасова | 1 | комбинированный урок | 2, 3 | стр. 331-355 | опрос | ЛР 5 |
| 83 | | Творчество поэтов 2-ой половины XIX века | 1 | комбинированный урок | 2, 3 | конспект | опрос | ЛР 20 |
| 84 | | Творчество поэтов 2-ой половины XIX века | 1 | комбинированный урок | 2, 3 | конспект | опрос | ЛР 20 |
| 85 | | Творчество Ф.И. Тютчева | 1 | комбинированный урок | 2, 3 | чтение наизусть | опрос | ЛР 5 |
| 86 | | Творчество Ф.И. Тютчева | 1 | комбинированный урок | 2, 3 | чтение наизусть | опрос | ЛР 5 |
| 87 | | Творчество Ф.И. Тютчева | 1 | комбинированный урок | 2, 3 | чтение наизусть | опрос | ЛР 5 |
| 88 | | Творчество А.А. Фета | 1 | комбинированный урок | 2, 3 | чтение наизусть | опрос | ЛР 20 |
| 89 | | Творчество А.А. Фета | 1 | комбинированный урок | 2, 3 | чтение наизусть | опрос | ЛР 20 |
| 90 | | Творчество А.А. Фета | 1 | комбинированный урок | 2, 3 | чтение наизусть | опрос | ЛР 20 |
| | | ***Русская литература XX в.*** | | | | | | |
| | | **Раздел 4. Особенности развития литературы и других видов искусства в начале XX века** | **24** | | | | | |
| 91 | | Общая характеристика культурно-исторического процесса рубежа XIX и XX веков | 1 | комбинированный урок | 2, 3 | конспект | опрос | ЛР 20 |
| 92 | | Общая характеристика культурно-исторического процесса рубежа XIX и XX веков | 1 | комбинированный урок | 2, 3 | конспект | опрос | ЛР 20 |
| 93 | | Творчество И.А. Бунина | 1 | комбинированный урок | 2, 3 | анализ текста | проверка тетрадей | ЛР 5 |

| | | | | | | | | |
|---|---|---|---|---|---|---|---|---|
| 94 | | Творчество И.А. Бунина | 1 | комбинированный урок | 2, 3 | анализ текста | проверка тетрадей | ЛР 5 |
| 95 | | Творчество И.А. Бунина | 1 | комбинированный урок | 2, 3 | анализ текста | проверка тетрадей | ЛР 5 |
| 96 | | Творчество И.А. Бунина | 1 | комбинированный урок | 2, 3 | анализ текста | проверка тетрадей | ЛР 5 |
| 97 | | А.И. Куприн. «Гранатовый браслет» | 1 | комбинированный урок | 2, 3 | конспект | опрос | ЛР 20 |
| 98 | | А.И. Куприн. «Гранатовый браслет» | 1 | комбинированный урок | 2, 3 | ответить на во-просы | опрос | ЛР 5 |
| 99 | | А.И. Куприн. «Гранатовый браслет» | 1 | комбинированный урок | 2, 3 | ответить на во-просы | опрос | ЛР 5 |
| 100 | | А.И. Куприн. «Гранатовый браслет» | 1 | комбинированный урок | 2, 3 | ответить на во-просы | опрос | ЛР 5 |
| 101 | | Серебряный век русской поэзии | 1 | комбинированный урок | 1, 3 | доклады | проверка рефератов | ЛР 20 |
| 102 | | Серебряный век русской поэзии | 1 | комбинированный урок | 1, 3 | доклады | проверка рефератов | ЛР 5 |
| 103 | | Серебряный век русской поэзии | 1 | комбинированный урок | 1, 3 | доклады | проверка рефератов | ЛР 20 |
| 104 | | Серебряный век русской поэзии | 1 | комбинированный урок | 1, 3 | доклады | проверка рефератов | ЛР 5 |
| 105 | | Творчество М. Горького | 1 | комбинированный урок | 2, 3 | ответить на во-просы | опрос | ЛР 20 |
| 106 | | Творчество М. Горького | 1 | комбинированный урок | 2, 3 | ответить на во-просы | опрос | ЛР 5 |

| | | | | | | | | |
|---|---|---|---|---|---|---|---|---|
| 107 | | Творчество М. Горького | 1 | комбинированный урок | 2, 3 | ответить на вопросы | опрос | ЛР 20 |
| 108 | | Творчество М. Горького | 1 | комбинированный урок | 2, 3 | ответить на вопросы | опрос | ЛР 5 |
| 109 | | М. Горький «На дне» | 1 | комбинированный урок | 2, 3 | конспект | опрос | ЛР 5, ЛР 20 |
| 110 | | М. Горький «На дне» | 1 | комбинированный урок | 2, 3 | ответить на вопросы | опрос | ЛР 5, ЛР 20 |
| 111 | | М. Горький «На дне» | 1 | комбинированный урок | 2, 3, 4 | конспект | опрос | ЛР 5, ЛР 20 |
| 112 | | М. Горький «На дне» | 1 | комбинированный урок | 2, 3, 4 | вопросы | опрос | ЛР 5, ЛР 20 |
| 113 | | М. Горький «На дне» | 1 | комбинированный урок | 2, 3, 4 | конспект | опрос | ЛР 5, ЛР 20 |
| 114 | | М. Горький «На дне» | 1 | комбинированный урок | 2, 3, 4 | вопросы | опрос | ЛР 5, ЛР 20 |
| | | **Раздел 5. Особенности развития литературы в 1920-х годов** | **6** | | | | | |
| 115 | | Особенности развития литературы 1920-х годов | 1 | комбинированный урок | 2, 3 | конспект | опрос | ЛР 20 |
| 116 | | Творчество В.В. Маяковского | 1 | комбинированный урок | 2, 3 | ответить на вопросы | опрос | ЛР 5 |
| 117 | | Творчество С.А. Есенина | 1 | комбинированный урок | 2, 3 | конспект | опрос | ЛР 20 |
| 118 | | Творчество С.А. Есенина | 1 | комбинированный урок | 2, 3 | чтение наизусть | опрос | ЛР 5 |

| | | | | | | | | |
|---|---|---|---|---|---|---|---|---|
| 119 | | Творчество А. Блока | 1 | комбинированный урок | 2, 3 | конспект | опрос | ЛР 20 |
| 120 | | Творчество А. Блока | 1 | комбинированный урок | 2, 3 | ответить на вопросы | проверка тетрадей | ЛР 5 |
| | | **Раздел 6. Особенности развития литературы 1930 — начала 1940-х годов** | **4** | | | | | |
| 121 | | Особенности развития литературы 1930 — начала 1940-х годов | 1 | комбинированный урок | 2, 3 | конспект | опрос | ЛР 20 |
| 122 | | Особенности развития литературы 1930 — начала 1940-х годов | 1 | комбинированный урок | 2, 3 | конспект | опрос | ЛР 20 |
| 123 | | Творчество М.И. Цветаевой | 1 | комбинированный урок | 2, 3 | чтение наизусть | опрос | ЛР 5 |
| 124 | | Творчество М.И. Цветаевой | 1 | комбинированный урок | 2, 3 | чтение наизусть | опрос | ЛР 5 |
| 125 | 2 курс | Введение | 1 | комбинированный урок | 1, 5 | конспект | опрос | ЛР 5, ЛР 20 |
| 126 | | Периодизация русской литературы | 1 | комбинированный урок | 1 | конспект | опрос | ЛР 5, ЛР 20 |
| | | **Раздел 6. Особенности развития литературы 1930 — начала 1940-х годов** | **16** | | | | | |
| 127 | | Творчество М.И. Цветаевой | 1 | комбинированный урок | 2, 3 | чтение наизусть | опрос | ЛР 5 |
| 128 | | Творчество М.А. Булгакова | 1 | комбинированный урок | 2, 3 | конспект | опрос | ЛР 20 |
| 129 | | Творчество М.А. Булгакова | 1 | комбинированный урок | 2, 3 | конспект | опрос | ЛР 20 |
| 130 | | Творчество М.А. Булгакова | 1 | комбинированный урок | 2, 3 | стр. 568-577 | опрос | ЛР 5 |

| | | | | | | | | |
|---|---|---|---|---|---|---|---|---|
| 131 | | М.А. Булгаков «Мастер и Маргарита» | 1 | комбинированный урок | 3, 4 | конспект | опрос | ЛР 5, ЛР 20 |
| 132 | | М.А. Булгаков «Мастер и Маргарита» | 1 | комбинированный урок | 3, 4 | конспект | опрос | ЛР 5, ЛР 20 |
| 133 | | М.А. Булгаков «Мастер и Маргарита» | 1 | комбинированный урок | 3, 4 | ответить на вопросы | опрос | ЛР 5, ЛР 20 |
| 134 | | М.А. Булгаков «Мастер и Маргарита» | 1 | комбинированный урок | 3, 4 | ответить на вопросы | опрос | ЛР 5, ЛР 20 |
| 135 | | М.А. Булгаков «Мастер и Маргарита» | 1 | комбинированный урок | 3, 4 | ответить на вопросы | опрос | ЛР 5, ЛР 20 |
| 136 | | М.А. Булгаков «Мастер и Маргарита» | 1 | комбинированный урок | 3 | конспект | опрос | ЛР 5, ЛР 20 |
| 137 | | М.А. Булгаков «Мастер и Маргарита» | 1 | комбинированный урок | 3 | ответить на вопросы | опрос | ЛР 5, ЛР 20 |
| 138 | | М.А. Булгаков «Мастер и Маргарита» | 1 | комбинированный урок | 3 | ответить на вопросы | опрос | ЛР 5, ЛР 20 |
| 139 | | Творчество Б.Л. Пастернака | 1 | комбинированный урок | 2, 3 | ответить на вопросы | опрос | ЛР 20 |
| 140 | | Творчество Б.Л. Пастернака | 1 | комбинированный урок | 2, 3 | ответить на вопросы | опрос | ЛР 5 |
| 141 | | Творчество Б.Л. Пастернака | 1 | комбинированный урок | 2, 3 | ответить на вопросы | опрос | ЛР 20 |
| 142 | | Творчество Б.Л. Пастернака | 1 | комбинированный урок | 2, 3 | ответить на вопросы | опрос | ЛР 20 |

| | | | | | | | | |
|---|---|---|---|---|---|---|---|---|
| | | **Раздел 7. Особенности развития литературы периода Великой Отечественной войны и первых послевоенных лет** | **4** | | | | | |
| 143 | | Творчество А.А. Ахматовой | 1 | комбинированный урок | 2, 3 | конспект | опрос | ЛР 20 |
| 144 | | Творчество А.А. Ахматовой | 1 | комбинированный урок | 2, 3 | чтение наизусть | опрос | ЛР 5 |
| 145 | | Особенности развития литературы периода Великой Отечественной войны | 1 | комбинированный урок | 2, 3 | конспект | опрос | ЛР 20 |
| 146 | | Творчество А.Т. Твардовского | 1 | комбинированный урок | 2, 3 | ответить на вопросы | опрос | ЛР 5 |
| | | **Раздел 8. Особенности развития литературы 1950-1980-х годов** | **20** | | | | | |
| 147 | | Творчество писателей-прозаиков в 1950-1980-е годы. | 1 | комбинированный урок | 2, 3 | конспект | опрос | ЛР 20 |
| 148 | | Творчество В.М. Шукшина | 1 | комбинированный урок | 2, 3 | анализ текста | проверка тетрадей | ЛР 5 |
| 149 | | Творчество В.М. Шукшина | 1 | комбинированный урок | 2, 3 | анализ текста | проверка тетрадей | ЛР 5 |
| 150 | | Творчество В.М. Шукшина | 1 | комбинированный урок | 2, 3 | анализ текста | проверка тетрадей | ЛР 5 |
| 151 | | Творчество поэтов в 1950-1980-е годы. | 1 | комбинированный урок | 2, 3 | конспект | опрос | ЛР 20 |
| 152 | | «Тихая лирика» Н. Рубцова | 1 | комбинированный урок | 2, 3 | чтение наизусть | опрос | ЛР 5 |
| 153 | | «Тихая лирика» Н. Рубцова | 1 | комбинированный урок | 2, 3 | чтение наизусть | опрос | ЛР 5 |
| 154 | | Творчество Е.А. Евтушенко | 1 | комбинированный урок | 2, 3 | конспект | опрос | ЛР 20 |

| | | | | | | | | |
|---|---|---|---|---|---|---|---|---|
| 155 | | Творчество Е.А. Евтушенко | 1 | комбинированный урок | 2, 3 | чтение наизусть | опрос | ЛР 5 |
| 156 | | Творчество А. Платонова | 1 | комбинированный урок | 2, 3 | конспект | опрос | ЛР 20 |
| 157 | | Творчество А. Платонова | 1 | комбинированный урок | 2, 3 | эссе | проверка тетрадей | ЛР 5 |
| 158 | | Творчество А.И.Солженицына | 1 | комбинированный урок | 2, 3 | конспект | опрос | ЛР 20 |
| 159 | | А.И. Солженицын. Повесть «Один день Ивана Денисовича» | 1 | комбинированный урок | 2, 3 | конспект | опрос | ЛР 20 |
| 160 | | А.И. Солженицын. Повесть «Один день Ивана Денисовича» | 1 | комбинированный урок | 2, 3 | ответить на вопросы | проверка тетрадей | ЛР 5 |
| 161 | | Драматургия 2-ой половины XX века | 1 | комбинированный урок | 2, 3 | конспект | опрос | ЛР 20 |
| 162 | | Драматургия 2-ой половины XX века | 1 | комбинированный урок | 2, 3 | конспект | опрос | ЛР 20 |
| 163 | | Драматургия 2-ой половины XX века | 1 | комбинированный урок | 2, 3 | ответить на вопросы | опрос | ЛР 5 |
| 164 | | Творчество А. Вампилова | 1 | комбинированный урок | 3, 4 | анализ текста | опрос | ЛР 5, ЛР 20 |
| 165 | | Творчество А. Вампилова | 1 | комбинированный урок | 3, 4 | анализ текста | опрос | ЛР 5, ЛР 20 |
| 166 | | Творчество А.В. Вампилова | 1 | комбинированный урок | 3, 4 | ответить на вопросы | проверка тетрадей | ЛР 5, ЛР 20 |
| | | **Раздел 9. Русское литературное зарубежье 1920-1990-х годов (три волны эмиграции)** | **2** | | | | | |
| 167 | | Русское литературное зарубежье 1920-1990-х гг. | 1 | комбинированный урок | 2, 3 | конспект | опрос | ЛР 20 |

| | | | | | | | | |
|---|---|---|---|---|---|---|---|---|
| 168 | | Творчество В.В. Набокова | 1 | комбинированный урок | 2, 3 | ответить на вопросы | опрос | ЛР 5 |
| | | **Раздел 10. Особенности развития литературы конца 1980—2000-х годов** | **3** | | | | | |
| 169 | | Особенности развития литературы конца 1980—2000-х годов | 1 | комбинированный урок | 3 | конспект | опрос | ЛР 5, ЛР 20 |
| 170 | | Основные проблемы и темы русской литературы XX-XXI вв. | 1 | комбинированный урок | 3 | подготовить доклад | проверка докладов | ЛР 5, ЛР 20 |
| 171 | | Дифференцированный зачет | 1 | комбинированный урок | 4 | | | ЛР 5, ЛР 20 |

*Приложение №___*
*к ООП по профессии*
*15.01.05 Сварщик (ручной и частично механизированной сварки (наплавки)*

# ХАРАКТЕРИСТИКА ОСНОВНЫХ ВИДОВ ДЕЯТЕЛЬНОСТИ СТУДЕНТОВ

| **Содержание обучения** | **Характеристика основных видов учебной деятельности студентов (на уровне учебных действий)** |
|---|---|
| Введение | Аудирование; участие в беседе, ответы на вопросы; чтение |
| Развитие русской литературы и культуры в первой половине XIX века | Аудирование; работа с источниками информации (дополнительная литература, энциклопедии, словари, в том числе интернет-источники); участие в беседе, ответы на вопросы; чтение; комментированное чтение; аналитическая работа с текстами художественных произведений; подготовка докладов и сообщений; самостоятельная и групповая работа по заданиям учебника; подготовка к семинару (в том числе подготовка компьютерных презентаций); выступления на семинаре; выразительное чтение стихотворений наизусть; конспектирование; написание сочинения; работа с иллюстративным материалом; самооценивание и взаимооценивание |
| Особенности развития русской литературы во второй половине XIX века | Аудирование; конспектирование; чтение; комментированное чтение; подготовка сообщений и докладов; самостоятельная работа с источниками информации (дополнительная литература, энциклопедии, словари, в том числе интернет-источники); устные и письменные ответы на вопросы; участие в беседе; аналитическая работа с текстами художественных произведений и критических статей; написание различных видов планов; реферирование; участие в беседе; работа с иллюстративным материалом; написание сочинения; редактирование текста; реферирование текста; проектная и учебно-исследовательская работа; подготовка к семинару (в том числе подготовка компьютерных презентаций); самооценивание и взаимооценивание |
| Поэзия второй половины XIX века | Аудирование; чтение и комментированное чтение; выразительное чтение и чтение наизусть; участие в беседе; самостоятельная работа с учебником; аналитическая работа с текстами стихотворений; составление тезисного плана выступления и сочинения; подготовка сообщения; выступление на семинаре |

| | |
|---|---|
| Особенности развития литературы и других видов искусства в начале XX века | Аудирование, участие в эвристической беседе; работа с источниками информации (дополнительная литература, энциклопедии, словари, в том числе интернет-источники), составление тезисного плана; составление плана сочинения; аналитическая работа с текстом художественного произведения; чтение; подготовка докладов и выступлений на семинаре (в том числе подготовка компьютерных презентаций); выразительное чтение и чтение наизусть; составление тезисного и цитатного планов; работа в группах по подготовке ответов на проблемные вопросы; проектная и учебно-исследовательская работа |
| Особенности развития литературы 1920-х годов | Аудирование, участие в эвристической беседе, ответы на проблемные вопросы; конспектирование; индивидуальная и групповая аналитическая работа с текстами художественных произведений и учебника; составление систематизирующей таблицы; составление тезисного и цитатного планов сочинения; написание сочинения; чтение и комментированное чтение; выразительное чтение и чтение наизусть; работа с иллюстративным материалом |
| Особенности развития литературы 1930 — начала 1940-х годов | Аудирование; чтение и комментированное чтение; самостоятельная и групповая работа с текстом учебника; индивидуальная и групповая аналитическая работа с текстами художественных произведений (устная и письменная); выразительное чтение и чтение наизусть; подготовка докладов и сообщений; составление тезисного и цитатного планов сочинения; работа с иллюстративным материалом; проектная и учебно-исследовательская работа |
| Особенности развития литературы периода Великой Отечественной войны и первых послевоенных лет | Аудирование; чтение и комментированное чтение; подготовка литературной композиции; подготовка сообщений и докладов; выразительное чтение и чтение наизусть; групповая и индивидуальная работа с текстами художественных произведений; реферирование текста; написание сочинения |
| Особенности развития литературы 1950—1980-х годов | Аудирование; групповая аналитическая работа с текстами литературных произведений; выразительное чтение и чтение наизусть; самооценивание и взаимооценивание; составление тезисного плана |
| Русское литературное зарубежье 1920—1990-х годов(три волны эмиграции) | Аудирование; участие в эвристической беседе; чтение; самостоятельная аналитическая работа с текстами художественных произведений |
| Особенности развития литературы конца 1980—2000-х годов | Аудирование; чтение; самостоятельная аналитическая работа с текстами художественных произведений, аннотирование; подготовка докладов и сообщений |

*Приложение №___*
*к ООП по профессии*
*15.01.05 Сварщик (ручной и частично механизированной сварки (наплавки)*

# КРИТЕРИИ ОЦЕНКИ ЛИЧНОСТНЫХ РЕЗУЛЬТАТОВ

| Личностныерезультаты | Индикатор | Качестволичности |
|---|---|---|
| ЛР 5 | -Проявляет устойчивый интерес к изучению родной культуры<br>- Демонстрирует базовые знания по дисциплинам, областям знаний, которые связаны с родной культурой<br>- Уважает людей другой национальности, вероисповедания, культуры<br>- Уважает и принимает культурные ценности многонационального народа России | Толерантность<br>Начитанность<br>Культурныйкругозор |
| ЛР 20 | -Уважает людей другой национальности, вероисповедания, культуры<br>- Уважает и принимает культурные ценности многонационального народа России<br>-Принимает участие в мероприятиях по сохранению и трансляции культурных традиций и ценностей многонационального российского государства | Патриотизм<br>Толерантность<br>Культурныйкругозор |

*Приложение №___*
*к ООП по профессии*
*15.01.05 Сварщик (ручной и частично механизированной сварки (наплавки)*

**Приложение №__**
к ООП по *специальности*
***15.01.05 Сварщик (ручной и частично механизированной сварки (наплавки)***

# УЧЕБНО-МЕТОДИЧЕСКОЕ И МАТЕРИАЛЬНО-ТЕХНИЧЕСКОЕ ОБЕСПЕЧЕНИЕ ПРОГРАММЫ УЧЕБНОЙ ДИСЦИПЛИНЫ ЛИТЕРАТУРА

Реализация программы учебной дисциплины «Литература» требует наличия учебного кабинета гуманитарных и социально-экономических дисциплин

Оборудование учебного кабинета:
1. Рабочее место преподавателя, рабочие места обучающихся.
2.Технические средства обучения:
- ноутбук,
- видеопроектор,
- экран
3.Перечень учебных изданий, интернет-ресурсов, дополнительной литературы.

Основные источники (ОИ):

| № п/п | Наименование | Автор | Издательство, год издания |
|---|---|---|---|
| ОИ 1 | Литература. Учебник в двух частях. Часть 1 | Под редакцией Обернихиной Г.А. | М.: Издательский центр «Академия», 2019 |
| ОИ 2 | Литература. Учебник в двух частях. Часть 1 | Под редакцией Обернихиной Г.А. | М.: Издательский центр «Академия», 2019 |
| ОИ 3 | Литература. Практикум | Под редакцией Обернихиной Г.А. | М.: Издательский центр «Академия», 2018 |

Дополнительные источники (ДИ):

| № п/п | Наименование | Автор | Издательство, год издания |
|---|---|---|---|
| ДИ 1 | Литература. 10 класс. Базовый и углубленный уровень. В двух частях. Часть1 | Зинин С.А., Сахаров В.И. | М: «Русское слово», 2019 |
| ДИ 2 | Литература. 10 класс. Базовый и углубленный уровень. В двух частях. Часть2 | Зинин С.А., Сахаров В.И. | М: «Русское слово», 2019 |
| ДИ 3 | Литература. 11 класс. Базовый и углубленный уровень. В двух частях. Часть1 | Зинин С.А., Сахаров В.И. | М: «Русское слово», 2019 |
| ДИ 4 | Литература. 11 класс. Базовый и углубленный уровень. В двух частях. Часть2 | Зинин С.А., Сахаров В.И. | М: «Русское слово», 2019 |
| ДИ 5 | Литература. 10 класс. В двух частях. Часть 1 | Лебедев Ю.В., Романова А.Н., | М: «Просвещение», 2020 |

| | | | |
|---|---|---|---|
| | | Смирнова Л.Н. | |
| ДИ 6 | Литература. 10 класс. В двух частях. Часть 2 | Лебедев Ю.В., Романова А.Н., Смирнова Л.Н. | М: «Просвещение», 2020 |
| ДИ 7 | Литература. 11 класс. В двух частях. Часть 1 | Лебедев Ю.В., Романова А.Н., Смирнова Л.Н. | М: «Просвещение», 2020 |
| ДИ 8 | Литература. 11 класс. В двух частях. Часть 2 | Лебедев Ю.В., Романова А.Н., Смирнова Л.Н. | М: «Просвещение», 2020 |

Интернет-ресурсы (И-Р):

| | |
|---|---|
| И-Р 1 | www.school-collection.edu.ru - сайт «Единая коллекция цифровых образовательных ресурсов». |
| И-Р 2 | https://pushkininstitute.ru - портал «Образование на русском», Государственный институт русского языка им. Пушкина |
| И-Р 3 | https://litexpress.goslitmuz.ru/- портал «Литературный экспресс» - онлайн-маршрут по дорогам русской классики |
| И-Р 4 | https://www.culture.ru/ - гуманитарный просветительский проект, посвященный культуре России |
| И-Р 5 | https://ilibrary.ru/ - интернет-библиотека художественной литературы |

*Приложение №___*
*к ООП по профессии*
*15.01.05 Сварщик (ручной и частично механизированной сварки (наплавки)*

Министерство образования Московской области
*Государственное бюджетное профессиональное образовательное учреждение*
*Московской области «Серпуховский колледж»*

УТВЕРЖДЕНО
Директором
ГБПОУ МО «Серпуховский колледж
_____Т.В. Федоровой
№ _____ от _____

РАБОЧАЯ ПРОГРАММА УЧЕБНОЙ ДИСЦИПЛИНЫ
_____ОУД03. ИНОСТРАННЫЙ ЯЗЫК _____

г. Серпухов, 2021 г.

РАССМОТРЕНО
На заседание ПЦК.
Протокол №11
«11» 06 2021 г.
_____ /Закатина И.В. /

СОГЛАСОВАНО
Зам директором по УР
«__11__» __06___ 2021_ г.
_____/Байбакова Н.В./

Программа учебной дисциплины/профессионального модуля ОУД 01. Русский язык разработана в соответствии с требованиями федерального государственного образовательного стандарта среднего профессионального образования по специальности 15.01.05 Сварщик ручной и частично механизированной сварки (наплавки), утверждённого приказом Министерства образования и науки Российской Федерации от 29 января 2016 года № _50 (с изменениями на 17 декабря 2020 года), примерной основной образовательной программы по профессии 15.01.05 Сварщик ручной и частично механизированной сварки (наплавки) (рег.№ 15.01.05-170919 дата включения в реестр _19.09.2017_)

Организация- разработчик: _ГБПОУ МО «Серпуховский колледж»_
Разработчик:

**СОДЕРЖАНИЕ**

ПОЯСНИТЕЛЬНАЯ ЗАПИСКА ..... 4

ОБЩАЯ ХАРАКТЕРИСТИКА УЧЕБНОЙ ДИСЦИПЛИНЫ БД.03 «ИНОСТРАННЫЙ ЯЗЫК» ..... 6

МЕСТО УЧЕБНОЙ ДИСЦИПЛИНЫ В УЧЕБНОМ ПЛАНЕ ..... 10

РЕЗУЛЬТАТЫ ОСВОЕНИЯ УЧЕБНОЙ ДИСЦИПЛИНЫ ..... 10

СОДЕРЖАНИЕ УЧЕБНОЙ ДИСЦИПЛИНЫ ..... 12

ТЕМАТИЧЕСКОЕ ПЛАНИРОВАНИЕ ..... 14

СОДЕРЖАНИЕ ОБУЧЕНИЯ ПО ДИСЦИПЛИНЕ «ИНОСТРАННЫЙ ЯЗЫК» ..... 15

ХАРАКТЕРИСТИКА ОСНОВНЫХ ВИДОВ ДЕЯТЕЛЬНОСТИ СТУДЕНТОВ ..... 27

КРИТЕРИИ ОЦЕНКИ ЛИЧНОСТНЫХ РЕЗУЛЬТАТОВ ..... 32

УЧЕБНО-МЕТОДИЧЕСКОЕ И МАТЕРИАЛЬНО-ТЕХНИЧЕСКОЕ ОБЕСПЕЧЕНИЕ ПРОГРАММЫ УЧЕБНОЙ ДИСЦИПЛИНЫ ИНОСТРАННЫЙ ЯЗЫК ..... **Ошибка! Закладка не определена.**

## ПОЯСНИТЕЛЬНАЯ ЗАПИСКА

Программа общеобразовательной учебной дисциплины «Иностранный язык» предназначена для изучения английского языка в ГБПОУ МО «Серпуховский колледж», реализующий образовательную программу среднего общего образования в пределах освоения основной профессиональной образовательной программы (ОПОП) СПО на базе основного общего образования при подготовке квалифицированных рабочих и служащих.

Программа разработана на основе требований ФГОС среднего общего образования, предъявляемых к структуре, содержанию и результатам освоения учебной дисциплины «Иностранный язык», и в соответствии с рекомендациями по организации получения среднего общего образования в пределах освоения образовательных программ среднего профессионального образования на базе основного общего образования с учетом требований федеральных государственных образовательных стандартов и получаемой профессии или специальности среднего профессионального образования (письмо Департамента государственной политики в сфере подготовки рабочих кадров и ДПО Минобрнауки России от 17 марта 2015 г. № 06-259).

Содержание общеобразовательной программы учебной дисциплины «Иностранный язык» направлено на достижение следующих целей:

• формирование представлений об английском языке как о языке международного общения и средстве приобщения к ценностям мировой культуры и национальных культур;

• формирование коммуникативной компетенции, позволяющей свободно общаться на английском языке в различных формах и на различные темы, в том числе в сфере профессиональной деятельности, с учетом приобретенного словарного запаса, а также условий, мотивов и целей общения;

• формирование и развитие всех компонентов коммуникативной компетенции: лингвистической, социолингвистической, дискурсивной, социокультурной, социальной, стратегической и предметной;

• воспитание личности, способной и желающей участвовать в общении на межкультурном уровне;

• воспитание уважительного отношения к другим культурам и социальны субкультурам.

В программу включено содержание, направленное на формирование у студентов компетенций, необходимых для качественного освоения программы подготовки квалифицированных рабочих и служащих (ППКРС).

Рабочая программа реализует образовательную программу среднего общего образования в пределах освоения ОПОП СПО на базе основного общего образования, определяет содержание учебного материала, последовательность его изучения, тематику практических занятий, виды самостоятельных работ, распределение учебных часов с учетом специфики программ подготовки квалифицированных рабочих и служащих по профессии 15.01.05. Сварщик (ручной и частично механизированной сварки (наплавки)).

Рабочая программа предполагает изучение британского варианта английского языка (произношение, орфография, грамматика, стилистика) с включением материалов и страноведческой терминологии из американских и других англоязычных источников, демонстрирующих основные различия между существующими вариантами английского языка.

## ОБЩАЯ ХАРАКТЕРИСТИКА УЧЕБНОЙ ДИСЦИПЛИНЫ ОУД.03 "ИНОСТРАННЫЙ ЯЗЫК"

Иностранный язык как учебная дисциплина характеризуется:

• направленностью на освоение языковых средств общения, формирование новой языковой системы коммуникации, становление основных черт вторичной языковой личности;

• интегративным характером — сочетанием языкового образования с элементарными основами литературного и художественного образования (ознакомление с образцами зарубежной литературы, драматургии, музыкального искусства, кино и др.);

• полифункциональностью — способностью выступать как целью, так и средством обучения при изучении других предметных областей, что позволяет реализовать в процессе обучения самые разнообразные межпредметные связи.

Содержание учебной дисциплины направлено на формирование различных видов компетенций:

• ***лингвистической*** — расширение знаний о системе русского и английского языков, совершенствование умения использовать грамматические структуры и языковые средства в соответствии с нормами данного языка, свободное использование приобретенного словарного запаса;

• ***социолингвистической*** — совершенствование умений в основных видах речевой деятельности (аудировании, говорении, чтении, письме), а также в выборе лингвистической формы и способа языкового выражения, адекватных ситуации общения, целям, намерениям и ролям партнеров по общению;

• ***дискурсивной*** — развитие способности использовать определенную стратегию и тактику общения для устного и письменного конструирования и интерпретации связных текстов на английском языке по изученной проблематике, в том числе демонстрирующие творческие способности обучающихся;

• ***социокультурной*** — овладение национально-культурной спецификой страны изучаемого языка и развитие умения строить речевое и неречевое поведение адекватно этой специфике; умение выделять общее и различное в культуре родной страны и англоговорящих стран;

• ***социальной*** — развитие умения вступать в коммуникацию и поддерживать ее;

• ***стратегической*** — совершенствование умения компенсировать недостаточность знания языка и опыта общения в иноязычной среде;

• ***предметной*** — развитие умения использовать знания и навыки, формируемые в рамках дисциплины «Иностранный язык», для решения различных проблем.

Содержание учебной дисциплины «Иностранный язык» делится на основное, которое изучается вне зависимости от профиля профессионального образования, и профессионально направленное, предназначенное для освоения специальностей СПО социально-экономического профиля профессионального образования.

**Основное содержание** предполагает формирование у обучающихся совокупности следующих практических умений:

• заполнить анкету/заявление (например, о приеме на курсы, в отряд волонтеров, в летний/зимний молодежный лагерь) с указанием своих фамилии, имени, отчества, даты рождения, почтового и электронного адреса, телефона, места учебы, данных о родителях, своих умениях, навыках, увлечениях и т. п.;

• заполнить анкету/заявление о выдаче документа (например, туристической визы);

• написать энциклопедическую или справочную статью о родном городе по предложенному шаблону;

• составить резюме.

**Профессионально ориентированное содержание** нацелено на формирование коммуникативной компетенции в деловой и выбранной профессиональной сфере, а также на освоение, повторение и закрепление грамматических и лексических структур, которые наиболее часто используются в деловой и профессиональной речи.

При этом к учебному материалу предъявляются следующие требования:

• аутентичность;

• высокая коммуникативная ценность (употребительность), в том числе в ситуациях делового и профессионального общения;

• познавательность и культуроведческая направленность;

• обеспечение условий обучения, близких к условиям реального общения (мотивированность и целенаправленность, активное взаимодействие, использование вербальных и невербальных средств коммуникации и др.).

Организация образовательного процесса предполагает выполнение индивидуальных проектов, участие обучающихся в ролевых играх, требующих от них проявления различных видов самостоятельной деятельности: исследовательской, творческой, практико-ориентированной и др.

Содержание учебной дисциплины «Иностранный язык» предусматривает освоение текстового и грамматического материала.

**Текстовый материал** для чтения, аудирования и говорения должен быть информативным; иметь четкую структуру и логику изложения,

коммуникативную направленность, воспитательную ценность; соответствовать речевому опыту и интересам обучающихся.

Продолжительность аудиотекста не должна превышать 5 минут при темпе речи 200—250 слогов в минуту.

Коммуникативная направленность обучения обусловливает использование следующих функциональных стилей и типов текстов: ***литературно-художественный, научный, научно-популярный, газетно-публицистический, разговорный.***

Отбираемые лексические единицы должны отвечать следующим требованиям:

• обозначать понятия и явления, наиболее часто встречающиеся в литературе различных жанров и разговорной речи;

• включать безэквивалентную лексику, отражающую реалии англоговорящих стран (денежные единицы, географические названия, имена собственные, меры веса, длины, обозначения времени, названия достопримечательностей и др.); наиболее употребительную деловую и профессиональную лексику, в том числе некоторые термины, а также основные речевые и этикетные формулы, используемые в письменной и устной речи в различных ситуациях общения;

• вводиться не изолированно, а в сочетании с другими лексическими единицами.

**Грамматический материал** включает следующие основные темы.

***Имя существительное***. Образование множественного числа с помощью внешней и внутренней флексии; множественное число существительных, заимствованных из греческого и латинского языков; существительные, имеющие одну форму для единственного и множественного числа; чтение и правописание окончаний. Существительные исчисляемые и неисчисляемые. Употребление слов *many, much, a lot of, little, a little, few, a few* с существительными.

***Артикль.*** Артикли определенный, неопределенный, нулевой. Чтение артиклей. Употребление артикля в устойчивых выражениях, с географическими названиями, в предложениях с оборотом *there + to be*.

***Имя прилагательное.*** Образование степеней сравнения и их правописание.

Сравнительные слова и обороты *than, as . . . as, not so . . . as*.

***Наречие.*** Образование степеней сравнения. Наречия, обозначающие количество, место, направление.

***Предлог.*** Предлоги времени, места, направления и др.

***Местоимение.*** Местоимения личные, притяжательные, указательные, неопределенные, отрицательные, возвратные, взаимные, относительные, вопросительные.

***Имя числительное.*** Числительные количественные и порядковые. Дроби. Обозначение годов, дат, времени, периодов. Арифметические действия и вычисления.

***Глагол.*** Глаголы *to be, to have, to do*, их значения как смысловых глаголов и функции как вспомогательных. Глаголы правильные и неправильные. Видовременные формы глагола, их образование и функции в действительном и страдательном залоге. Чтение и правописание окончаний в настоящем и прошедшем времени. Слова — маркеры времени. Обороты *to be going to* и *there + to be* в настоящем, прошедшем и будущем времени. Модальные глаголы и глаголы, выполняющие роль модальных. Модальные глаголы в этикетных формулах и официальной речи (*Can/ may I help you?, Should you have any questions . . . , Should you need any further information . . .* и др.). Инфинитив, его формы. Герундий. Сочетания некоторых глаголов с инфинитивом и герундием (*like, love, hate, enjoy* и др.). Причастия I и II.

Сослагательное наклонение.

***Вопросительные предложения.*** Специальные вопросы. Вопросительные предложения — формулы вежливости (*Could you, please . . . ?, Would you like . . . ?, Shall I . . . ?* и др.).

***Условные предложения.*** Условные предложения I, II и III типов. Условные предложения в официальной речи (*It would be highly appreciated if you could/can . . .* и др.).

***Согласование времен. Прямая и косвенная речь.***

Изучение общеобразовательной учебной дисциплины «Английский язык» завершается подведением итогов в форме дифференцированного зачета в рамках промежуточной аттестации студентов в процессе освоения ОПОП СПО на базе основного общего образования с получением среднего общего образования.

## МЕСТО УЧЕБНОЙ ДИСЦИПЛИНЫ В УЧЕБНОМ ПЛАНЕ

Учебная дисциплина «Иностранный язык» является учебным предметом обязательной предметной области «Иностранные языки» ФГОС среднего общего образования.

ГБПОУ МО «Серпуховский колледж» учебная дисциплина «Иностранный язык» изучается в общеобразовательном цикле учебного плана ОПОП СПО на базе основного общего образования с получением среднего общего образования по профессии 15.01.05. Сварщик (ручной и частично механизированной сварки (наплавки)).

## РЕЗУЛЬТАТЫ ОСВОЕНИЯ УЧЕБНОЙ ДИСЦИПЛИНЫ

Освоение содержания учебной дисциплины «Иностранный язык» обеспечивает достижение студентами следующих результатов:

• ***личностных*:**

– сформированность ценностного отношения к языку как культурному феномену и средству отображения развития общества, его истории и духовной культуры;

– сформированность широкого представления о достижениях национальных культур, о роли английского языка и культуры в развитии мировой культуры;

– развитие интереса и способности к наблюдению за иным способом мировидения;

– осознание своего места в поликультурном мире; готовность и способность вести диалог на английском языке с представителями других культур, достигать взаимопонимания, находить общие цели и сотрудничать в различных областях для их достижения; умение проявлять толерантность к другому образу мыслей, к иной позиции партнера по общению;

– готовность и способность к непрерывному образованию, включая самообразование, как в профессиональной области с использованием английского языка, так и в сфере английского языка;

• ***метапредметных*:**

– умение самостоятельно выбирать успешные коммуникативные стратегии в различных ситуациях общения;

– владение навыками проектной деятельности, моделирующей реальные ситуации межкультурной коммуникации;

– умение организовать коммуникативную деятельность, продуктивно общаться и взаимодействовать с ее участниками, учитывать их позиции, эффективно разрешать конфликты;

– умение ясно, логично и точно излагать свою точку зрения, используя адекватные языковые средства;

• ***предметных*:**

– сформированность коммуникативной иноязычной компетенции, необходимой для успешной социализации и самореализации, как инструмента межкультурного общения в современном поликультурном мире;

– владение знаниями о социокультурной специфике англоговорящих стран и умение строить свое речевое и неречевое поведение адекватно этой специфике; умение выделять общее и различное в культуре родной страны и англоговорящих стран;

– достижение порогового уровня владения английским языком, позволяющего выпускникам общаться в устной и письменной формах как с носителями английского языка, так и с представителями других стран, использующими данный язык как средство общения;

– сформированность умения использовать английский язык как средство для получения информации из англоязычных источников в образовательных и самообразовательных целях.

| | |
|---|---|
| Преподавание учебной дисциплины «Иностранный язык» должно способствовать формированию личностных результатов программы воспитания: | |
| Пользоваться профессиональной документацией на государственном и иностранном языке | ЛР 28 |

**СОДЕРЖАНИЕ УЧЕБНОЙ ДИСЦИПЛИНЫ**

**Технический профиль профессионального образования**

**Основное содержание**

*Введение*

Цели и задачи изучения учебной дисциплины «Иностранный язык». Английский язык как язык международного общения и средство познания национальных культур. Основные варианты английского языка, их сходство и различия. Роль английского языка при освоении профессий и специальностей СПО.

*Практические занятия*

1. Приветствие, прощание, представление себя и других людей в официальной и неофициальной обстановке.

2. Описание человека (внешность, национальность, образование, личные качества, род занятий, должность, место работы и др.).

3. Семья и семейные отношения, домашние обязанности.

4. Описание жилища и учебного заведения (здание, обстановка, условия жизни, техника, оборудование).

5. Распорядок дня студента колледжа.

6. Хобби, досуг.

7. Описание местоположения объекта (адрес, как найти).

8. Магазины, товары, совершение покупок.

9. Физкультура и спорт, здоровый образ жизни.

10. Экскурсии и путешествия.

11. Россия, ее национальные символы, государственное и политическое устройство.

12. Англоговорящие страны, географическое положение, климат, флора и фауна, национальные символы, государственное и политическое устройство, наиболее развитые отрасли экономики, достопримечательности, традиции.

13. Научно-технический прогресс.

14. Человек и природа, экологические проблемы.

*Индивидуальные проекты*

- Сценарий телевизионной программы о жизни публичной персоны: биографические факты, вопросы для интервью и др.

- Экскурсия по родному городу (достопримечательности, разработка маршрута).

- Путеводитель по родному краю: визитная карточка, история, география, экологическая обстановка, фольклор.

- Презентация «Каким должен быть настоящий профессионал?».

*Профессионально ориентированное содержание*

*Практические занятия*

1. Достижения и инновации в области науки и техники.

2. Машины и механизмы. Промышленное оборудование.

3. Современные компьютерные технологии в промышленности.

4. Отраслевые выставки.

*Ролевые игры*

- Подбор персонала на открытые на предприятии вакансии.

- Интервью корреспондента с работниками предприятия (представление, описание личных и профессиональных качеств).

- Посещение вычислительного центра.

- Вывод на рынок нового продукта: его описание, характеристики (спецификация), достоинства, процесс производства, инструкция по эксплуатации.

- На международной специализированной выставке (представление продукции, переговоры с потенциальными клиентами).

## ТЕМАТИЧЕСКОЕ ПЛАНИРОВАНИЕ

При реализации содержания общеобразовательной учебной дисциплины «Иностранный язык» в пределах освоения специальности 15.01.05. Сварщик (ручной и частично механизированной сварки (наплавки)) максимальный объем часов составляет — **171 ч.**, из них аудиторная (обязательная) учебная нагрузка обучающихся, включая практические занятия **— 171ч.**

Согласно ТОП 50 предусмотрены домашние задания.

| **Содержание обучения** | **Кол-во часов** |
|---|---|
| **Основное содержание** | |
| Тема 1.1 Введение | ***1*** |
| Тема 1.2. Приветствие, прощание, представление себя и других людей в официальной и неофициальной обстановке | ***4*** |
| Тема 1.3. Описание человека (внешность, национальность, образование, личные качества, род занятий, должность, место работы и др.) | ***6*** |
| Тема 1.4. Семья и семейные отношения, домашние обязанности | ***6*** |
| **Контрольная работа №1** Текущий контроль по разделам 1-4 | ***1*** |
| Тема 1.5. Описание жилища и учебного заведения (здание, обстановка, условия жизни, техника, оборудование) | ***8*** |
| Тема 1.6. Распорядок дня студента колледжа | ***6*** |
| Тема 1.7. Хобби, досуг | ***8*** |
| **Контрольная работа № 2** Текущий контроль по разделам 5-7 | ***2*** |
| Тема 1.8. Описание местоположения объекта (адрес, как найти) | ***6*** |
| Тема 1.9. Магазины, товары, совершение покупок | ***8*** |
| **Контрольная работа № 3** Текущий контроль по разделам 8-9 | ***2*** |
| Тема 1.10. Физкультура и спорт, здоровый образ жизни | ***8*** |
| Тема 1.11. Экскурсии и путешествия | ***10*** |
| Тема 1.12. Россия, ее национальные символы, государственное и политическое устройство | ***12*** |
| | ***88 часов*** |
| Тема 2.2. Англоговорящие страны, географическое положение, климат, флора и фауна, национальные символы, государственное и политическое устройство, наиболее развитые отрасли экономики, достопримечательности, традиции. | ***12*** |
| **Контрольная работа № 4** Текущий контроль по разделам 1-2 | ***2*** |
| Тема 2.3. Научно-технический прогресс | ***10*** |
| Тема 2.4. Человек и природа, экологические проблемы | ***11*** |
| **Контрольная работа № 5** Текущий контроль по разделам 3-4 | ***2*** |
| Тема 2.5. Достижения и инновации в области науки и техники | ***10*** |
| Тема 2.6. Машины и механизмы. Промышленное оборудование | ***10*** |
| **Контрольная работа № 6** Текущий контроль по разделам 5-6 | ***2*** |
| Тема 2.7. Современные компьютерные технологии в промышленности | ***10*** |
| Тема 2.8 Отраслевые выставки | ***10*** |
| **Контрольная работа №7** Текущий контроль по разделу 7-8 | ***2*** |
| Промежуточная аттестация в форме **дифференцированного зачета** | ***2*** |
| | ***83 часа*** |
| Всего | **171 час** |

## СОДЕРЖАНИЕ ОБУЧЕНИЯ ПО ДИСЦИПЛИНЕ ИНОСТРАННЫЙ ЯЗЫК

| № занятия | Дата | Наименование разделов, тем | Учебная нагрузка | | Материальное и информационное обеспечение | Домашнее задание | Формы контроля | Формируемые ОК, ЛР |
|---|---|---|---|---|---|---|---|---|
| | | | Кол-во часов | Вид занятия | | | | |
| 1 | 2 | 3 | 4 | 5 | 6 | 7 | 8 | 9 |
| | | ***I. ОСНОВНОЙ РАЗДЕЛ*** | ***91*** | | | | | |
| | | ***1 курс*** | ***48/40*** | | | | | |
| **Тема 1.1. Введение.**<br>**Тема 1.2. Приветствие, прощание, представление себя и других людей в официальной и неофициальной обстановке** | | | **5** | | | | | |
| 1 | | Тема 1.1. Повседневное общение<br>Инструктаж по ТБ и ОТ. | 1 | практическое | ОИ1<br>ДИ2 | Д/з №1<br>Работа с лексикой | Устный опрос | ОК 1-9<br>ЛР 28 |
| 2 | | Тема 1.2. Повседневное общение. Грамматика. | 1 | практическое | | | | |
| 3 | | Тема 1.2. Повседневное общение. Лексика. Чтение. | 1 | практическое | ОИ1<br>ДИ2 | Д/з №2<br>Работа с учебным материалом темы | Устный опрос | ОК 1-9<br>Лр28 |
| 4 | | Тема 1.2. Повседневное общение. Грамматика | 1 | практическое | | | | |
| 5 | | Тема 1.2. Представление себя и других людей. Аудирование. Говорение. | 1 | практическое | ОИ1<br>ДИ2 | Д/з №3<br>Работа с лексикой | Устный опрос | ОК 1-9<br>ЛР 28 |
| **Тема 1.3. Описание человека (внешность, национальность, образование, личные качества, род занятий, должность, место работы и др.)** | | | **6** | | | | | |
| 6 | | Тема 1.3. Описание людей. Лексика. Чтение. | 1 | практическое | ОИ1<br>ДИ2 | | | |
| 7 | | Тема 1.3. Описание людей. Лексика. Чтение. | 1 | практическое | ОИ1<br>ДИ2 | Д/з №4<br>Составить описание человек | Устный опрос | ОК 1-9<br>ЛР 28 |
| 8 | | Тема 1.3. Описание людей. Грамматика | 1 | практическое | | | | |
| 9 | | Тема 1.3 Описание людей. Лексика. Чтение. | 1 | практическое | ОИ1<br>ДИ2 | Д/з №5<br>Работа с учебным | Устный опрос | ОК 1-9<br>ЛР28 |

| | | | | | | | | |
|---|---|---|---|---|---|---|---|---|
| 10 | | Тема 1.3. Профессии людей. Аудировние. Говорение. | 1 | практическое | | материалом темы. | | |
| 11 | | Тема 1.3. Профессии людей. Грамматика. | 1 | практическое | ОИ1<br>ДИ2 | Д/з №6<br>Работа с лексикой | Устный опрос | ОК 1-9<br>ЛР28 |
| **Тема 1.4. Семья и семейные отношения, домашние обязанности** | | | **7** | | | | | |
| 12 | | Тема 1.4. Семья и семейные отношения. Лексика. Чтение. | 1 | практическое | ОИ1<br>ДИ2 | | | |
| 13 | | Тема 1.4. Семья и семейные отношения. Чтение. Говорение | 1 | практическое | ОИ1<br>ДИ2 | Д/з №7<br>Работа с учебным материалом темы. | Устный опрос | ОК 1-9<br>ЛР 28 |
| 14 | | Тема 1.4. Семья и семейные отношения. Письмо | 1 | практическое | | | | |
| 15 | | Тема 1.4. Домашние обязанности. Лексика. Чтение. | 1 | практическое | ОИ1<br>ДИ2 | Д/з №8<br>Написать сообщение о своих домашних обязанностях | Устный опрос | ОК 1-9<br>ЛР 28 |
| 16 | | Тема 1.4. Домашние обязанности. Грамматика. | 1 | практическое | | | | |
| 17 | | Тема 1.4. Семья и домашние обязанности. Лексика. Чтение. | 1 | практическое | ОИ1<br>ДИ2 | Д/з №9<br>Повторить материал | Устный опрос | ОК 1-9<br>ЛР 28 |
| 18 | | **Контрольная работа № 1** Текущий контроль по разделам 1-4. | 1 | обобщающее | | | | |
| **Тема 1.5. Описание жилища и учебного заведения (здание, обстановка, условия жизни, техника, оборудование).** | | | **8** | | | | | |
| 19 | | Тема 1.5. Описание городских строений. Лексика. Чтение. | 1 | практическое | ОИ1<br>ДИ2 | Д/з №10<br>Работа с лексикой | Устный опрос | ОК 1-9<br>ЛР 28 |
| 20 | | Тема 1.5. Описание городских строений. Грамматика | 1 | практическое | | | | |
| 21 | | Тема 1.5. Описание колледжа. Лексика. Чтение. | 1 | практическое | ОИ1<br>ДИ2 | Д/з №11<br>Описание колледжа | Устный опрос | ОК 1-9<br>ЛР 28 |
| 22 | | Тема 1.5. Описание колледжа. Грамматика | 1 | практическое | | | | |
| 23 | | Тема 1.5. Описание своего жилища. Аудирование. Говорение | 1 | практическое | ОИ1<br>ДИ2 | Д/з №12<br>Описание своего жилища. | Устный опрос | ОК 1-9<br>ЛР 28 |
| 24 | | Тема 1.5. Описание своего жилища. Грамматика. | 1 | практическое | | | | |

| | | | | | | | | |
|---|---|---|---|---|---|---|---|---|
| 25 | | Тема 1.5. Описание своего жилища. Лексика. Письмо. | 1 | практическое | ОИ1<br>ДИ2 | Д/з №13<br>Работа с учебным материалом темы. | Устный опрос | ОК 1-9<br>ЛР 28 |
| 26 | | Тема 1.5. Описание своего жилища. Лексика. Чтение. | 1 | практическое | | | | |
| **Тема 1.6. Распорядок дня студента колледжа** | | | **6** | | | | | |
| 27 | | Тема 1.6. Распорядок дня. Лексика. Чтение. | 1 | практическое | ОИ1<br>ДИ2 | Д/з №14<br>Работа с лексикой | Устный опрос | ОК 1-9<br>ЛР28 |
| 28 | | Тема 1.6. Распорядок дня. Грамматика. | 1 | практическое | | | | |
| 29 | | Тема 1.6. Распорядок дня. Аудирование. Говорение. | 1 | практическое | ОИ1<br>ДИ2 | Д/з №15<br>Сообщение о своем распорядке дня | Устный опрос | ОК 1-9<br>ЛР28 |
| 30 | | Тема 1.6. Распорядок дня. Грамматика. | 1 | практическое | | | | |
| 31 | | Тема 1.6. Распорядок дня студента колледжа. Лексика. Чтение. | 1 | практическое | ОИ1<br>ДИ2 | Д/з №16<br>Работа с учебным материалом темы. | Устный опрос | ОК 1-9<br>ЛР28 |
| 32 | | Тема 1.6. Распорядок дня студента колледжа. Грамматика. | 1 | практическое | | | | |
| **Тема 1.7. Хобби, досуг.** | | | **10** | | | | | |
| 33 | | Тема 1.7. Хобби, досуг. Лексика. Чтение. | 1 | практическое | ОИ1<br>ДИ2 | Д/з №17<br>Работа с лексикой | Устный опрос | ОК 1-9<br>ЛР 28 |
| 34 | | Тема 1.7. Хобби, досуг. Грамматика. | 1 | практическое | | | | |
| 35 | | Тема 1.7. Хобби, досуг. Аудирование. Говорение. | 1 | практическое | ОИ1<br>ДИ2 | Д/з №18<br>Работа с учебным материалом темы | Устный опрос | ОК 1-9<br>ЛР 28 |
| 36 | | Тема 1.7. Хобби, досуг. Грамматика. | 1 | практическое | | | | |
| 37 | | Тема 1.7. Хобби, досуг. Лексика. Чтение. | 1 | практическое | ОИ1<br>ДИ2 | Д/з №19<br>Сообщение о своем хобби | Устный опрос | ОК 1-9<br>ЛР 28 |
| 38 | | Тема 1.7. Хобби, досуг. Грамматика. | 1 | практическое | | | | |
| 39 | | Тема 1.7. Хобби, досуг. Лексика. Письмо. | 1 | практическое | ОИ1<br>ДИ2 | Д/з №20<br>Работа с учебным материалом темы | Устный опрос | ОК 1-9<br>ЛР 28 |
| 40 | | Тема 1.7. Хобби, досуг. Грамматика | 1 | практическое | | | | |
| 41 | | **Контрольная работа № 2** Текущий контроль по разделам 5-7. | 1 | обобщающее | ОИ1<br>ДИ2 | Д/з №21<br>Повторить | Устный опрос | ОК 1-9 |

| | | | | | | | | |
|---|---|---|---|---|---|---|---|---|
| 42 | | **Контрольная работа № 2** Текущий контроль по разделам 5-7. | 1 | Обобщающее | | материал | | ЛР 28 |
| **Тема 1.8. Описание местоположения объекта (адрес, как найти)** | | | **6** | | | | | |
| 43 | | Тема 1.8. Форма написания адреса в России и США. Лексика. Чтение. | 1 | практическое | ОИ1<br>ДИ2 | Д/з №22<br>Работа с лексикой | Устный опрос | ОК 1-9<br>ЛР28 |
| 44 | | Тема 1.8. Форма написания адреса в России и США. Грамматика. | 1 | практическое | | | | |
| 45 | | Тема 1.8. Описание местоположения объекта. Письмо. | 1 | практическое | ОИ1<br>ДИ2 | Д/з №23<br>Работа с учебным материалом темы | Устный опрос | ОК 1-9<br>ЛР28 |
| 46 | | Тема 1.8. Описание местоположения объекта. Грамматика. | 1 | практическое | | | | |
| 47 | | Тема 1.8. Маршрут движения к объекту. Лексика. Чтение. | 1 | практическое | ОИ1<br>ДИ2 | Д/з №24<br>Работа с учебным материалом темы | Устный опрос | ОК 1-9<br>ЛР28 |
| 48 | | Тема 1.8. Маршрут движения к объекту. Чтение. Говорение. | 1 | практическое | | | | |
| **Тема 1.9. Магазины, товары, совершение покупок** | | | **10** | | | | | |
| 49 | | Тема 1.9. Магазины. Лексика. Чтение. | 1 | практическое | ОИ1<br>ДИ2 | Д/з №25<br>Работа с лексикой | Устный опрос | ОК 1-9<br>ЛР 28 |
| 50 | | Тема 1.9. Магазины. Грамматика. | 1 | практическое | | | | |
| 51 | | Тема 1.9. Магазины. Лексика. | 1 | практическое | ОИ1<br>ДИ2 | Д/з №25<br>Работа с учебным материалом темы | Устный опрос | ОК 1-9<br>ЛР 28 |
| 52 | | Тема 1.9. Магазины. Аудирование. Говорение. | 1 | практическое | | | | |
| 53 | | Тема 1.9. Магазины, товары. Лексика. Чтение. | 1 | практическое | ОИ1<br>ДИ2 | Д/з №26<br>Сообщение о покупках | Устный опрос | ОК 1-9<br>ЛР 28 |
| 54 | | Тема 1.9. Магазины, товары. Грамматика. | 1 | практическое | | | | |
| 55 | | Тема 1.9. Совершение покупок. Письмо. | 1 | практическое | ОИ1<br>ДИ2 | Д/з №27<br>Работа с учебным материалом темы | Устный опрос | ОК 1-9<br>ЛР 28 |
| 56 | | Тема 1.9. Совершение покупок. Грамматика. | 1 | практическое | | | | |
| 57 | | **Контрольная работа № 3** Текущий контроль по разделам 8-9 | 1 | обобщающее | ОИ1<br>ДИ2 | Д/з №28<br>Повторить | Устный опрос | ОК 1-9 |

| | | | | | | | | |
|---|---|---|---|---|---|---|---|---|
| 58 | | **Контрольная работа № 3** Текущий контроль по разделам 8-9 | 1 | Обобщающее | | материал | | ЛР 28 |
| **Тема 1.10. Физкультура и спорт, здоровый образ жизни** | | | **8** | | | | | |
| 59 | | Тема 1.10. Физкультура и спорт. Лексика. Чтение. | 1 | практическое | ОИ1 ДИ2 | Д/з №29 Работа с лексикой | Устный опрос | ОК 1-9 ЛР 28 |
| 60 | | Тема 1.10. Физкультура и спорт. Грамматика. | 1 | практическое | | | | |
| 61 | | Тема 1.10. Здоровый образ жизни. Аудирование. Говорение. | 1 | практическое | ОИ1 ДИ2 | Д/з №30 Работа с учебным материалом темы | Устный опрос | ОК 1-9 ЛР 28 |
| 62 | | Тема 1.10. Здоровый образ жизни. Лексика. Письмо. | 1 | практическое | | | | |
| 63 | | Тема 1.10. Здоровый образ жизни. Лексика. Чтение. | 1 | практическое | ОИ1 ДИ2 | Д/з №31 Сообщение о спорте | Устный опрос | ОК 1-9 ЛР 28 |
| 64 | | Тема 1.10. Здоровый образ жизни. Грамматика. | 1 | практическое | | | | |
| 65 | | Тема 1.10. Олимпийское движение. Лексика. Чтение. | 1 | практическое | ОИ1 ДИ2 | Д/з №32 Работа с учебным материалом темы | Устный опрос | ОК 1-9 ЛР 28 |
| 66 | | Тема 1.10. Олимпийское движение. Лексика. Письмо. | 1 | практическое | | | | |
| **Тема 1.11. Экскурсии и путешествия** | | | **10** | | | | | |
| 67 | | Тема 1.11. Экскурсии и путешествия. Лексика. Чтение | 1 | практическое | ОИ1 ДИ2 | Д/з №33 Работа с лексикой | Устный опрос | ОК 1-9 ЛР 28 |
| 68 | | Тема 1.11. Экскурсии и путешествия. Грамматика. | 1 | практическое | | | | |
| 69 | | Тема 1.11. Экскурсии и путешествия. Аудирование. Говорение. | 1 | практическое | ОИ1 ДИ2 | Д/з №34 Работа с учебным материалом по теме | Устный опрос | ОК 1-9 ЛР 28 |
| 70 | | Тема 1.11. Экскурсии и путешествия. Грамматика. | 1 | практическое | | | | |
| 71 | | Тема 1.11. Экскурсии и путешествия. Лексика. Чтение. | 1 | практическое | ОИ1 ДИ2 | Д/з №35 Сообщение о своей поездке | Устный опрос | ОК 1-9 ЛР 28 |
| 72 | | Тема 1.11. Экскурсии и путешествия. Лексика. Говорение | 1 | практическое | | | | |
| 73 | | Тема 1.11. Экскурсии и путешествия. Лексика. Письмо. | 1 | практическое | ОИ1 ДИ2 | Д/з №36 Работа с учебным | Устный опрос | ОК 1-9 |

| | | | | | | | | |
|---|---|---|---|---|---|---|---|---|
| 74 | | Тема 1.11. Экскурсии и путешествия. Чтение. Говорение | 1 | Практическое | | материалом по теме | | ЛР 28 |
| 75 | | Тема 1.11. Экскурсии и путешествия. Лексика. Чтение. | 1 | практическое | ОИ1<br>ДИ2 | Д/з №37<br>Работа с учебным материалом по теме | Устный опрос | ОК 1-9<br>ЛР 28 |
| 76 | | Тема 1.11. Экскурсии и путешествия. Грамматика. | 1 | практическое | | | | |
| **Тема 1.12. Россия, ее национальные символы, государственное и политическое устройство.** | | | **12** | | | | | |
| 77 | | Россия – общая информация Лексика. Чтение. | 1 | практическое | ОИ1<br>ДИ1<br>ДИ2 | Д/з №38<br>Работа с лексикой | Устный опрос | ОК 1-9<br>ЛР 28 |
| 78 | | Россия – общая информация Чтение. Говорение. | 1 | практическое | | | | |
| 79 | | Россия – общая информация. Лексика. Чтение. | 1 | практическое | ОИ1<br>ДИ1<br>ДИ2 | Д/з №39<br>Работа с учебным материалом по теме | Устный опрос | ОК 1-9<br>ЛР 28 |
| 80 | | Россия – общая информация. Грамматика. | 1 | практическое | | | | |
| 81 | | Политическая система России. Лексика. Чтение. | 1 | практическое | ОИ1<br>ДИ1<br>ДИ2 | Д/з №40<br>Работа с учебным материалом по теме | Устный опрос | ОК 1-9<br>ЛР 28 |
| 82 | | Политическая система России. Грамматика. | 1 | практическое | | | | |
| 83 | | Традиции и праздники. Лексика. Чтение. | 1 | практическое | ОИ1<br>ДИ1<br>ДИ2 | Д/з №41<br>Сообщение о празднике | Устный опрос | ОК 1-9<br>ЛР 28 |
| 84 | | Традиции и праздники. Аудирование. Говорение. | 1 | практическое | | | | |
| 85 | | Достопримечательности. Лексика. Чтение. | 1 | практическое | ОИ1<br>ДИ1<br>ДИ2 | Д/з № 42<br>Работа с учебным материалом по теме | Устный опрос | ОК 1-9<br>ЛР 28 |
| 86 | | Достопримечательности. Чтение. Говорение. | 1 | практическое | | | | |
| 87 | | Мой родной город.<br>Письмо | 1 | практическое | ОИ1<br>ДИ1<br>ДИ2 | Д/з №43<br>Сообщение о городе/деревне | Устный опрос | ОК 1-9<br>ЛР 28 |
| 88 | | Мой родной город.<br>Письмо | 1 | практическое | | | | |
| | | **Всего** | **88** | | | | | |

| | | | | | | | | |
|---|---|---|---|---|---|---|---|---|
| | | **2 курс** | 38/45 | | | | | |
| **Тема 2.1. Англоговорящие страны, географическое положение, климат, флора и фауна, национальные символы, государственное и политическое устройство, наиболее развитые отрасли экономики, достопримечательности, традиции.** | | | **14** | | | | | |
| 1 | | Англоговорящие страны – общая информация. Лексика. Чтение. | 1 | практическое | ОИ1<br>ДИ1<br>ДИ2 | Д/з №1<br>Работа с лексикой | Устный опрос | ОК 1-9<br>ЛР 28 |
| 2 | | Англоговорящие страны – общая информация. Чтение. Говорение. | 1 | практическое | | | | |
| 3 | | Англоговорящие страны – общая информация. Грамматика. | 1 | практическое | ОИ1<br>ДИ1<br>ДИ2 | Д/з №2<br>Работа с учебным материалом темы | Устный опрос | ОК 1-9<br>ЛР 28 |
| 4 | | Англоговорящие страны – общая информация. Лексика. Чтение. | 1 | практическое | | | | |
| 5 | | Англоговорящие страны – общая информация. Грамматика. | 1 | практическое | ОИ1<br>ДИ1<br>ДИ2 | Д/з №3<br>Работа с учебным материалом темы | Устный опрос | ОК 1-9<br>ЛР 28 |
| 6 | | Достопримечательности. Лексика. Чтение | 1 | практическое | | | | |
| 7 | | Достопримечательности. Аудирование. Говорение. | 1 | практическое | ОИ1<br>ДИ1<br>ДИ2 | Д/з №4<br>Работа с лексикой | Устный опрос | ОК 1-9<br>ЛР 28 |
| 8 | | Достопримечательности. Грамматика. | 1 | практическое | | | | |
| 9 | | Традиции. Лексика. Чтение. | 1 | практическое | ОИ1<br>ДИ1<br>ДИ2 | Д/з №5<br>Сообщение о любимом празднике | Устный опрос | ОК 1-9<br>ЛР 28 |
| 10 | | Традиции. Чтение. Говорение. | 1 | практическое | | | | |
| 11 | | Праздники. Грамматика. | 1 | практическое | ОИ1<br>ДИ1<br>ДИ2 | Д/з №6<br>Работа с учебным материалом темы | Устный опрос | ОК 1-9<br>ЛР 28 |
| 12 | | Праздники. Аудирование. Говорение. | 1 | практическое | | | | |
| 13 | | **Контрольная работа № 4** Текущий контроль по разделам 1.10-2.1 | 1 | обобщающее | ОИ1<br>ДИ1<br>ДИ2 | Д/з №7<br>Повторить материал | Устный опрос | ОК 1-9<br>ЛР 28 |
| 14 | | **Контрольная работа № 4** Текущий контроль по разделам 1.10-2.1 | 1 | обобщающее | | | | |
| **Тема 2.2. Научно-технический прогресс** | | | **10** | | | | | |
| 15 | | Научно-технический прогресс. Лексика. Чтение. | 1 | практическое | ДИ1<br>ДИ2 | Д/з №8<br>Работа с лексикой | Устный опрос | ОК 1-9<br>ЛР 28 |

| | | | | | | | | |
|---|---|---|---|---|---|---|---|---|
| 16 | | Научно-технический прогресс. Чтение. Говорение. | 1 | практическое | | | | |
| 17 | | Научно-технический прогресс. Грамматика. | 1 | практическое | ДИ1<br>ДИ2 | Д/з №9<br>Работа с учебным материалом темы | Устный опрос | ОК 1-9<br>ЛР 28 |
| 18 | | Образование в России и за рубежом. Лексика. Чтение | 1 | практическое | | | | |
| 19 | | Образование в России и за рубежом. Грамматика. | 1 | практическое | ОИ2<br>ДИ1<br>ДИ2 | Д/з №10<br>Работа с текстом | Устный опрос | ОК 1-9<br>ЛР 28 |
| 20 | | Сварщик. Спецификация профессии. Лексика. Чтение. | 1 | практическое | | | | |
| 21 | | Сварщик. Спецификация профессии. Лексика. Чтение. | 1 | практическое | ОИ2<br>ДИ2 | Д/з №11<br>Работа с текстом | Устный опрос | ОК 1-9<br>ЛР 28 |
| 22 | | Сферы работы сварщика. Лексика. Чтение. | 1 | практическое | | | | |
| 23 | | Сферы работы сварщика. Грамматика. | 1 | практическое | ОИ2<br>ДИ2 | Д/з №12<br>Работа с текстом | Устный опрос | ОК 1-9<br>ЛР 28 |
| 24 | | Сферы работы сварщика. Письмо. | 1 | практическое | | | | |
| **Тема 2.3. Человек и природа, экологические проблемы** | | | **13** | | | | | |
| 25 | | Человек и природа. Лексика. Чтение. | 1 | практическое | ОИ1<br>ДИ1<br>ДИ2 | Д/з №13<br>Работа с лексикой | Устный опрос | ОК 1-9<br>ЛР 28 |
| 26 | | Человек и природа. Аудирование. Говорение. | 1 | практическое | | | | |
| 27 | | Человек и природа. Грамматика. | 1 | практическое | ОИ1<br>ДИ1<br>ДИ2 | Д/з №14<br>Работа с учебным материалом темы | Устный опрос | ОК 1-9<br>ЛР 28 |
| 28 | | Человек и природа. Чтение. Говорение. | 1 | практическое | | | | |
| 29 | | Человек и природа. Грамматика. | 1 | практическое | ОИ1<br>ДИ1<br>ДИ2 | Д/з №15<br>Работа с учебным материалом темы | Устный опрос | ОК 1-9<br>ЛР 28 |
| 30 | | Экологические проблемы. Лексика. Чтение. | 1 | практическое | | | | |
| 31 | | Экологические проблемы. Аудирование. Говорение. | 1 | практическое | ОИ1<br>ДИ1<br>ДИ2 | Д/з №16<br>Работа с лексикой | Устный опрос | ОК 1-9<br>ЛР 28 |
| 32 | | Экологические проблемы. Чтение. | 1 | практическое | | | | |
| 33 | | Экологические проблемы. Письмо. | 1 | практическое | ОИ1<br>ДИ1 | Д/з №17<br>Работа с текстом | Устный опрос | ОК 1-9<br>ЛР 28 |

| | | | | | | | | |
|---|---|---|---|---|---|---|---|---|
| 34 | | Экологические проблемы. Письмо. | 1 | практическое | ДИ2 | | | |
| 35 | | Экологические проблемы. Чтение. Говорение. | 1 | практическое | ОИ1<br>ДИ1<br>ДИ2 | Д/з №18<br>Повторить материал | Устный опрос | ОК 1-9<br>ЛР 28 |
| 36 | | **Контрольная работа № 5** Текущий контроль по разделам 2.2-2.3 | 1 | обобщающее | | | | |
| 37 | | **Контрольная работа № 5** Текущий контроль по разделам 2.2-2.3 | 1 | обобщающее | ОИ1<br>ДИ1<br>ДИ2 | Д/з №19<br>Повторить материал | Устный опрос | ОК 1-9<br>ЛР 28 |
| ***II. ПРОФЕССИОНАЛЬНО ОРИЕНТИРОВАННОЕ СОДЕРЖАНИЕ*** | | | **26** | | | | | |
| **Тема 2.4. Достижения и инновации в области науки и техники** | | | **10** | | | | | |
| **38** | | Достижения в области науки. Лексика. Чтение. | 1 | практическое | ДИ1<br>ДИ2 | | | |
| 39 | | Достижения в области науки. Чтение. Говорение. | 1 | практическое | ДИ1<br>ДИ2 | Д/з №20<br>Работа с лексикой | Устный опрос | ОК 1-9<br>ЛР 28 |
| 40 | | Достижения в области техники. Грамматика. | 1 | практическое | | | | |
| 41 | | Сварочные технологии. Лексика. Чтение. | 1 | практическое | ОИ2<br>ДИ1<br>ДИ2 | Д/з №21<br>Работа с текстом | Устный опрос | ОК 1-9<br>ЛР 28 |
| 42 | | Сварочные технологии. Грамматика. | 1 | практическое | | | | |
| 43 | | Сварочные технологии. Чтение. Говорение. | 1 | практическое | ОИ2<br>ДИ1<br>ДИ2 | Д/з №22<br>Работа с текстом | Устный опрос | ОК 1-9<br>ЛР 28 |
| 44 | | Традиционные виды сварки. Лексика. Чтение. | 1 | практическое | | | | |
| 45 | | Традиционные виды сварки. Письмо. | 1 | практическое | ОИ2<br>ДИ1<br>ДИ2 | Д/з №23<br>Работа с текстом | Устный опрос | ОК 1-9<br>ЛР 28 |
| 46 | | Альтернативные виды сварки. Лексика. Чтение. | 1 | практическое | | | | |
| 48 | | Альтернативные виды сварки. Лексика. Чтение. | 1 | практическое | ОИ2<br>ДИ1<br>ДИ2 | Д/з №24<br>Работа с текстом | Устный опрос | ОК 1-9<br>ЛР 28 |

| | | | | | | | | |
|---|---|---|---|---|---|---|---|---|
| **Тема 2.5. Машины и механизмы. Промышленное оборудование** | | | **12** | | | | | |
| 49 | | Виды промышленности. Лексика. Чтение. | 1 | практическое | ДИ1<br>Ди2 | | | |
| 50 | | Сварочное оборудование. Лексика. Чтение. | 1 | практическое | ОИ2<br>ДИ1<br>ДИ2 | Д/з №25<br>Работа с лексикой | Устный опрос | ОК 1-9<br>ЛР 28 |
| 51 | | Сварочное оборудование. Грамматика. | 1 | практическое | | | | |
| 52 | | Правила техники безопасности. Лексика. Чтение. | 1 | практическое | ОИ2<br>ДИ1<br>ДИ2 | Д/з №26<br>Работа с текстом | Устный опрос | ОК 1-9<br>ЛР 28 |
| 53 | | Правила техники безопасности сварщика. Чтение. Говорение. | 1 | практическое | | | | |
| 54 | | Инструкции. Лексика. Чтение. | 1 | практическое | ОИ2<br>ДИ1<br>ДИ2 | Д/з №27<br>Работа с учебным материалом темы | Устный опрос | ОК 1-9<br>ЛР 28 |
| 55 | | Инструкции. Лексика. Чтение. | 1 | практическое | | | | |
| 56 | | Общие технические характеристики сварочного аппарата. Письмо. | 1 | практическое | ОИ2<br>ДИ1<br>ДИ2 | Д/з №28<br>Работа с текстом | Устный опрос | ОК 1-9<br>ЛР 28 |
| 57 | | Характеристики и оборудование сварочного аппарата. Лексика. Чтение. | 1 | практическое | | | | |
| 58 | | Характеристики и оборудование сварочного аппарата. Письмо. | 1 | практическое | ОИ2<br>ДИ1<br>ДИ2 | Д/з №29<br>Работа с учебным материалом темы | Устный опрос | ОК 1-9<br>ЛР 28 |
| 59 | | **Контрольная работа № 6** Текущий контроль по разделам 2.4-2.5 | 1 | обобщающее | | | | |
| 60 | | **Контрольная работа № 6** Текущий контроль по разделам 2.4-2.5 | 1 | обобщающее | ОИ2<br>ДИ1<br>ДИ2 | Д/з №30<br>Повторить материал | Устный опрос | ОК 1-9<br>ЛР 28 |
| **Тема 2.6. Современные компьютерные технологии в промышленности** | | | **10** | | | | | |
| 61 | | История создания компьютера. Лексика. Чтение. | 1 | практическое | ОИ2<br>ДИ2 | | | |
| 62 | | История создания компьютера. Лексика. Чтение. | 1 | практическое | ОИ2<br>ДИ2 | Д/з №31<br>Работа с лексикой | Устный опрос | ОК 1-9<br>ЛР 28 |
| 63 | | Компьютерные технологии. Чтение. Говорение. | 1 | практическое | | | | |
| 64 | | Компьютерные технологии. Лексика. Чтение. | | практическое | ОИ2<br>ДИ2 | Д/з №32<br>Работа с учебным | Устный опрос | ОК 1-9<br>ЛР 28 |

| | | | | | | | | |
|---|---|---|---|---|---|---|---|---|
| 65 | | Компьютерные технологии. Грамматика. | | практическое | | материалом темы | | |
| 66 | | Функции компьютера. Лексика. Чтение. | | практическое | ОИ2 ДИ2 | Д/з №33 Работа с учебным материалом темы | Устный опрос | ОК 1-9 ЛР 28 |
| 67 | | Функции компьютера. Чтение. Говорение. | 1 | практическое | | | | |
| 68 | | Функции компьютера. Лексика. Чтение. | 1 | практическое | ОИ2 ДИ2 | Д/з №34 Работа с текстом | Устный опрос | ОК 1-9 ЛР 28 |
| 69 | | Условные обозначения, принятые в международных стандартах. Лексика. Чтение. | | практическое | | | | |
| 70 | | Условные обозначения, принятые в международных стандартах. Лексика. Чтение. | 1 | практическое | ОИ2 ДИ2 | Д/з №35 Работа с лексикой | Устный опрос | ОК 1-9 ЛР 28 |
| **Тема 2.7. Отраслевые выставки** | | | **10** | | | | | |
| 71 | | История сварки. Лексика. Чтение. | 1 | практическое | ОИ2 ДИ2 | | | |
| 72 | | История сварки. Чтение. Говорение. | 1 | практическое | ОИ2 ДИ2 | Д/з №36 Работа с текстом | Устный опрос | ОК 1-9 ЛР 28 |
| 73 | | История сварки. Письмо. | 1 | практическое | | | | |
| 74 | | Выставки в сварочной индустрии. Лексика. Чтение. | 1 | практическое | ОИ2 ДИ2 | Д/з №37 Работа с текстом | Устный опрос | ОК 1-9 ЛР 28 |
| 75 | | Выставки в сварочной индустрии. Чтение. Говорение. | 1 | практическое | | | | |
| 76 | | Международный конкурс WorldSkills. Лексика. Чтение. | | практическое | ОИ2 ДИ2 | Д/з №38 Работа с текстом | Устный опрос | ОК 1-9 ЛР 28 |
| 77 | | Международный конкурс WorldSkills. Лексика. Чтение. | | практическое | | | | |
| 78 | | Собеседование о приеме на работу. | | практическое | ОИ2 ДИ2 | Д/з №39 Работа с учебным материалом темы | Устный опрос | ОК 1-9 ЛР 28 |
| 79 | | Собеседование о приеме на работу. | | практическое | | | | |
| 80 | | Резюме. | | практическое | ОИ1 ОИ2 ДИ2 | Д/з №40 Повторить материал | Устный опрос | ОК 1-9 ЛР 28 |
| 81 | | **Контрольная работа №7** Текущий контроль по разделу 2.6-2.7 | | обобщающее | | | | |
| 82 | | **Контрольная работа №7** Текущий контроль по разделу 2.6-2.7 | 1 | обобщающее | ОИ1 ОИ2 | Д/з №41 Повторить | Устный опрос | ОК 1-9 |

| | | | | | | | | |
|---|---|---|---|---|---|---|---|---|
| 83 | | **Промежуточная аттестация Дифференцированный зачет** | 1 | обобщающее | ДИ2 | материал | | ЛР 28 |
| | | **Промежуточная аттестация Дифференцированный зачет** | 1 | обобщающее | ОИ1<br>ОИ2<br>ДИ2 | | | ОК 1-9<br>ЛР 28 |
| | | | **83 часа** | | | | | |
| | | **ВСЕГО** | **171** | | | | | |

## ХАРАКТЕРИСТИКА ОСНОВНЫХ ВИДОВ УЧЕБНОЙ ДЕЯТЕЛЬНОСТИ СТУДЕНТОВ

| **Содержание обучения** | **Характеристика основных видов учебной деятельности студентов (на уровне учебных действий)** |
|---|---|
| **Виды речевой деятельности** | |
| **Аудирование** | Выделять наиболее существенные элементы сообщения.<br>Извлекать необходимую информацию.<br>Отделять объективную информацию от субъективной.<br>Адаптироваться к индивидуальным особенностям говорящего, его темпу речи.<br>Пользоваться языковой и контекстуальной догадкой, прогнозированием.<br>Получать дополнительную информацию и уточнять полученную с помощью переспроса или просьбы.<br>Выражать свое отношение (согласие, несогласие) к прослушанной информации, обосновывая его.<br>Составлять реферат, аннотацию прослушанного текста; составлять таблицу, схему на основе информации из текста.<br>Передавать на английском языке (устно или письменно) содержание услышанного |
| **Говорение:**<br>• монологическая речь | Осуществлять неподготовленное высказывание на заданную тему или в соответствии с ситуацией.<br>Делать подготовленное сообщение (краткое, развернутое) различного характера (описание, повествование, характеристика, рассуждение) на заданную тему или в соответствии с ситуацией с использованием различных источников информации (в том числе презентацию, доклад, обзор, устный реферат); приводить аргументацию и делать заключения.<br>Делать развернутое сообщение, содержащее выражение собственной точки зрения, оценку передаваемой информации.<br>Комментировать услышанное/увиденное/прочитанное.<br>Составлять устный реферат услышанного или прочитанного текста.<br>Составлять вопросы для интервью.<br>Давать определения известным явлениям, понятиям, предметам. |
| • диалогическая речь | Уточнять и дополнять сказанное.<br>Использовать адекватные эмоционально-экспрессивные средства, |

| | |
|---|---|
| | мимику и жесты.<br>Соблюдать логику и последовательность высказываний.<br>Использовать монологические высказывания (развернутые реплики) в диалогической речи.<br>Принимать участие в диалогах (полилогах) различных видов (диалог-рассуждение, диалог-расспрос, диалог-побуждение, диалог — обмен информацией, диалог — обмен мнениями, дискуссия, полемика) на заданную тему или в соответствии с ситуацией; приводить аргументацию и делать заключения.<br>Выражать отношение (оценку, согласие, несогласие) к высказываниям партнера.<br>Проводить интервью на заданную тему.<br>Запрашивать необходимую информацию.<br>Задавать вопросы, пользоваться переспросами.<br>Уточнять и дополнять сказанное, пользоваться перифразами. |
| | Инициировать общение, проявлять инициативу, обращаться за помощью к партнеру, подхватывать и дополнять его мысль, корректно прерывать партнера, менять тему разговора, завершать разговор.<br>Использовать адекватные эмоционально-экспрессивные средства, мимику и жесты.<br>Соблюдать логику и последовательность высказываний.<br>Концентрировать и распределять внимание в процессе общения.<br>Быстро реагировать на реплики партнера.<br>Использовать монологические высказывания (развернутые реплики) в диалогической речи. |
| **Чтение:**<br>• просмотровое | Определять тип и структурно-композиционные особенности текста.<br>Получать самое общее представление о содержании текста, прогнозировать его содержание по заголовку, известным понятиям, терминам, географическим названиям, именам собственным. |
| • поисковое | Извлекать из текста наиболее важную информацию.<br>Находить информацию, относящуюся к определенной теме или отвечающую определенным критериям.<br>Находить фрагменты текста, требующие детального изучения.<br>Группировать информацию по определенным признакам. |
| • ознакомительное | Использовать полученную информацию в других видах деятельности (например, в докладе, учебном проекте, ролевой игре).<br>Понимать основное содержание текста, определять его главную мысль.<br>Оценивать и интерпретировать содержание текста, высказывать свое отношение к нему. |

| | |
|---|---|
| • изучающее | Обобщать информацию, полученную из текста, классифицировать ее, делать выводы.<br>Использовать полученную информацию в других видах деятельности (например, в докладе, учебном проекте, ролевой игре).<br>Полно и точно понимать содержание текста, в том числе с помощью словаря.<br>Оценивать и интерпретировать содержание текста, высказывать свое отношение к нему.<br>Обобщать информацию, полученную из текста, классифицировать ее, делать выводы.<br>Отделять объективную информацию от субъективной.<br>Устанавливать причинно-следственные связи.<br>Извлекать необходимую информацию.<br>Составлять реферат, аннотацию текста.<br>Составлять таблицу, схему с использованием информации из текста. |
| **Письмо** | Описывать различные события, факты, явления, комментировать их, делать обобщения и выводы.<br>Выражать и обосновывать свою точку зрения с использованием эмоционально-оценочных средств.<br>Использовать образец в качестве опоры для составления собственного текста (например, справочного или энциклопедического характера).<br>Писать письма и заявления, в том числе электронные, личного и делового характера с соблюдением правил оформления таких писем.<br>Запрашивать интересующую информацию.<br>Заполнять анкеты, бланки сведениями личного или делового характера, числовыми данными.<br>Составлять резюме.<br>Составлять рекламные объявления.<br>Составлять описания вакансий.<br>Составлять несложные рецепты приготовления блюд.<br>Составлять простые технические спецификации, инструкции по эксплуатации.<br>Составлять расписание на день, списки дел, покупок и др.<br>Писать сценарии, программы, планы различных мероприятий (например, экскурсии, урока, лекции).<br>Фиксировать основные сведения в процессе чтения или прослушивания текста, в том числе в виде таблицы, схемы, графика.<br>Составлять развернутый план, конспект, реферат, аннотацию устного выступления или печатного текста, в том числе для дальнейшего использования в устной и письменной речи (например, |

| | |
|---|---|
| | в докладах, интервью, собеседованиях, совещаниях, переговорах).<br>Делать письменный пересказ текста; писать эссе (содержащие описание, повествование, рассуждение), обзоры, рецензии.<br>Составлять буклет, брошюру, каталог (например, с туристической информацией, меню, сводом правил).<br>Готовить текст презентации с использованием технических средств. |
| **Речевые навыки и умения** | |
| **Лексические навыки** | Правильно употреблять лексику в зависимости от коммуникативного намерения; обладать быстрой реакцией при выборе лексических единиц.<br>Правильно сочетать слова в синтагмах и предложениях.<br>Использовать служебные слова для организации сочинительной и подчинительной связи в предложении, а также логической связи предложений в устном и письменном тексте (*first*(*ly*), *second*(*ly*), *finally, at last, on the one hand, on the other hand, however, so, therefore* и др.).<br>Выбирать наиболее подходящий или корректный для конкретной ситуации синоним или антоним (например, *plump, big*, но не *fat* при описании чужой внешности; *broad/wide avenue*, но *broad shoulders*; *healthy* — *ill* (BrE), *sick* (AmE)).<br>Распознавать на письме и в речевом потоке изученные лексические единицы.<br>Определять значения и грамматическую функцию слов, опираясь на правила словообразования в английском языке (аффиксация, конверсия, заимствование).<br>Различать сходные по написанию и звучанию слова.<br>Пользоваться контекстом, прогнозированием и речевой догадкой при восприятии письменных и устных текстов.<br>Определять происхождение слов с помощью словаря (*Olympiad, gym, piano, laptop, computer* и др.). |
| **Грамматические навыки** | Знать основные различия систем английского и русского языков:<br>• наличие грамматических явлений, не присущих русскому языку (артикль, герундий и др.);<br>• различия в общих для обоих языков грамматических явлениях (род существительных, притяжательный падеж, видовременные формы, построение отрицательных и вопросительных предложений, порядок членов предложения и др.).<br>Правильно пользоваться основными грамматическими средствами английского языка (средства атрибуции, выражения количества,<br>сравнения, модальности, образа и цели действия, выражения просьбы, совета и др.).<br>Формулировать грамматические правила, в том числе с |

| | |
|---|---|
| | использованием графической опоры (образца, схемы, таблицы).<br>Распознавать, образовывать и правильно употреблять в речи основные морфологические формы и синтаксические конструкции в зависимости от ситуации общения (например, сокращенные формы, широко употребительные в разговорной речи и имеющие ограниченное<br>применение в официальной речи).<br>Знать особенности грамматического оформления устных и письменных текстов; уметь изменять грамматическое оформление высказывания в зависимости от коммуникативного намерения.<br>Различать сходные по форме и звучанию грамматические явления (например, причастие II и сказуемое в Past Simple, причастие I и герундий, притяжательное местоимение и личное местоимение + *is* в сокращенной форме при восприятии на слух: *his — he's* и др.).<br>Прогнозировать грамматические формы незнакомого слова или конструкции, зная правило их образования либо сопоставляя с формами известного слова или конструкции (например, прогнозирование формы множественного числа существительного по окончании его начальной формы).<br>Определять структуру простого и сложного предложения, устанавливать логические, временные, причинно-следственные, сочинительные, подчинительные и другие связи, и отношения между элементами предложения и текста. |
| **Орфографические навыки** | Усвоить правописание слов, предназначенных для продуктивного усвоения.<br>Применять правила орфографии и пунктуации в речи.<br>Знать основные различия в орфографии и пунктуации британского и американского вариантов английского языка.<br>Проверять написание и перенос слов по словарю. |
| **Произносительные навыки** | Владеть Международным фонетическим алфавитом, уметь читать слова в транскрипционной записи.<br>Знать технику артикулирования отдельных звуков и звукосочетаний.<br>Формулировать правила чтения гласных и согласных букв и буквосочетаний; знать типы слогов.<br>Соблюдать ударения в словах и фразах.<br>Знать ритмико-интонационные особенности различных типов предложений: повествовательного; побудительного; вопросительного, включая разделительный и риторический вопросы; восклицательного. |
| **Специальные навыки и умения** | Пользоваться толковыми, двуязычными словарями и другими справочными материалами, в том числе мультимедийными, а также поисковыми системами и ресурсами в сети Интернет. |

| | |
|---|---|
| | Составлять ассоциограммы и разрабатывать мнемонические средства для закрепления лексики, запоминания грамматических правил и др. |

## КРИТЕРИИ ОЦЕНКИ ЛИЧНОСТНЫХ РЕЗУЛЬТАТОВ

| Личностные результаты | Индикатор | Качество личности |
|---|---|---|
| ЛР 28 | -знает нормы русского литературного языка<br>-демонстрирует грамотную письменную речь с соблюдением норм русского литературного языка<br>- демонстрирует умение пользоваться документацией на русском языке | Грамотность |

## УЧЕБНО-МЕТОДИЧЕСКОЕ И МАТЕРИАЛОНО-ТЕХНИЧЕСКОЕ ОБЕСПЕЧЕНИЕ ПРОГРАММЫУЧЕБНОЙ ДИСЦИПЛИНЫ

## ИНОСТРАННЫЙ ЯЗЫК

Реализация программы дисциплины «Иностранный язык» требует наличия учебного кабинета гуманитарных и социально-экономических дисциплин

Оборудование учебного кабинета:

1.Технические средства обучения:

- ноутбук,
- телевизор,
- магнитно-маркерная доска.

2.Словари, справочники

3.Используема литература.

**Основные источники:**

| № п/п | Наименование | Автор | Издательство, год издания |
|---|---|---|---|
| ОИ 1 | Planet of English: УМК английского языка для учреждений СПО | Безкоровайная Г.Т., Койранская Е.А., Соколова Н.И., Лаврик Г.В. | М.: ОИЦ «Академия», 2018 |
| ОИ 2 | English for welders: английский для сварщиков | Агеева Е.А. | М.: ОИЦ «Академия», 2018 |

**Дополнительные источники:**

| № п/п | Наименование | Автор | Издательство, год издания |
|---|---|---|---|
| ДИ 1 | English for colleges: английский язык для колледжей (электронный) | Карпова Т.А. | М.: «КНОРУС», 2018 |
| ДИ 2 | Англо-русский словарь | | |
| ДИ 3 | | | |

**Интернет-ресурсы**:

| | |
|---|---|
| И-Р 1 | Электронная библиотека PROFобразование. |
| И-Р 2 | https://www.lingvolive.com/en-us - Abbyy Lingvo (словари) |
| И-Р 3 | https://www.ldoceonline.com/ - Longman Dictionary of Contemporary English (словари) |
| И-Р 4 | https://www.thefreedictionary.com/ - The Free Dictionary by Farlex (словари) |
| И-Р 5 | https://eslgold.com/ - Ресурс для изучения английского языка (речевые клише, грамматика, аудирование) |

Министерство образования Московской области
*Государственное бюджетное профессиональное образовательное учреждение Московской области «Серпуховский колледж»*

УТВЕРЖДЕНО
Директором
ГБПОУ МО «Серпуховский колледж
_____Т.В. Федоровой
№ _____ от _____

# РАБОЧАЯ ПРОГРАММА УЧЕБНОЙ ДИСЦИПЛИНЫ
# ОУД 04 ИСТОРИЯ

г. Серпухов, 2021 г.

РАССМОТРЕНО
На заседание ПЦК.
Протокол №11
«11» 06 2021 г.
_____ /Закатина И.В. /

СОГЛАСОВАНО
Зам директором по УР
«__11__» __06___ 2021_ г.
_____/Байбакова Н.В./

Программа учебной дисциплины/профессионального модуля ОУД 04 ИСТОРИЯ разработана в соответствии с требованиями федерального государственного образовательного стандарта среднего профессионального образования по специальности 15.01.05 Сварщик ручной и частично механизированной сварки (наплавки), утверждённого приказом Министерства образования и науки Российской Федерации от 29 января 2016 года № _50 (с изменениями на 17 декабря 2020 года), примерной основной образовательной программы по профессии 15.01.05 Сварщик ручной и частично механизированной сварки (наплавки) (рег.№ 15.01.05-170919 дата включения в реестр _19.09.2017_)

Организация-разработчик:_ГБПОУ МО «Серпуховский колледж»_

Разработчик: Андреев Валерий Николаевич, преподаватель

## СОДЕРЖАНИЕ

Пояснительная записка.....4
Общая характеристика учебной дисциплины «История».....6
Место учебной дисциплины в учебном плане.....8
Результаты освоения учебной дисциплины.....8
Содержание учебной дисциплины.....10
Тематическое планирование..... 34
Тематический план..... 34
Характеристика основных видов учебной деятельности студентов.....35
Учебно-методическое и материально-техническое обеспечение программы учебной дисциплины «История».....55
Рекомендуемая литература..... 56

## ПОЯСНИТЕЛЬНАЯ ЗАПИСКА

Программа общеобразовательной учебной дисциплинs ОУД.04 «История» (базовый уровень) предназначена для изучения истории в ГБПОУ МО «Серпуховский колледж».

Программа разработана на основе Федерального государственного образовательного стандарта среднего профессионального образования для 15.01.05 Сварщик ручной и частично механизированной сварки (наплавки)и примерной программы общеобразовательной учебной дисциплины «История», рекомендованной Федеральным государственным автономным учреждением «Федеральный институт развития образования», с учетом Примерной основной образовательной программы среднего общего образования, одобренной решением федерального учебно-методического объединения по общему образованию (протокол от 28 июня 2016 г. № 2/16-з)

Содержание программы «История» направлено на достижение следующих **целей:**

• формирование у молодого поколения исторических ориентиров самоидентификации в современном мире, гражданской идентичности личности;

• формирование понимания истории как процесса эволюции общества, цивилизации и истории как науки;

• усвоение интегративной системы знаний об истории человечества при особом

внимании к месту и роли России во всемирно-историческом процессе;

• развитие способности у обучающихся осмысливать важнейшие исторические

события, процессы и явления;

• формирование у обучающихся системы базовых национальных ценностей на основе осмысления общественного развития, осознания уникальности каждой личности, раскрывающейся полностью только в обществе и через общество;

• воспитание обучающихся в духе патриотизма, уважения к истории своего Отечества как единого многонационального государства, построенного на основе равенства всех народов России.

В программу включено содержание, направленное на формирование у студентов компетенций, необходимых для качественного освоения ОПОП СПО на базе основного общего образования с получением среднего общего образования для профессии 15.01.05 Сварщик ручной и частично механизированной сварки (наплавки)

## ОБЩАЯ ХАРАКТЕРИСТИКА УЧЕБНОЙ ДИСЦИПЛИНЫ «ИСТОРИЯ»

Система исторического образования в России должна продолжить формирование и развитие исторических ориентиров самоидентификации молодых людей в современном мире, их гражданской позиции, патриотизма как нравственного качества личности.

Значимость исторического знания в образовании обусловлена его познавательными и мировоззренческими свойствами, вкладом в духовно-нравственное становление молодежи.

Содержание учебной дисциплины «История» ориентировано на осознание студентами базовых национальных ценностей российского общества, формирование российской гражданской идентичности, воспитание гражданина России, сознающего объективную необходимость выстраивания собственной образовательной траектории, непрерывного профессионального роста.

Ключевые процессы, явления, факты всемирной и российской истории представлены в контексте всемирно-исторического процесса, в его социально-экономическом, политическом, этнокультурном и духовном аспектах. Особое внимание уделено историческим реалиям, оказавшим существенное влияние на «облик современности» как в России, так и во всем мире.

Принципиальные оценки ключевых исторических событий опираются на положения Историко-культурного стандарта (ИКС), в котором сформулированы основные подходы к преподаванию отечественной истории, представлен перечень рекомендуемых для изучения тем, понятий и терминов, событий и персоналий, а также список «трудных вопросов истории».

При отборе содержания учебной дисциплины «История» учитывались следующие принципы:

• многофакторный подход к истории, позволяющий показать всю сложность и многомерность предмета, продемонстрировать одновременное действие различных факторов, приоритетное значение одного из них в тот или иной период;

• направленность содержания на развитие патриотических чувств обучающихся, воспитание у них гражданских качеств, толерантности мышления;

• внимание к личностно-психологическим аспектам истории, которые проявляются прежде всего в раскрытии влияния исторических деятелей на ход исторического процесса;

• акцент на сравнении процессов, происходивших в различных странах, показ общеисторических тенденций и специфики отдельных стран;

• ориентация обучающихся на самостоятельный поиск ответов на важные вопросы истории, формирование собственной позиции при оценке ключевых исторических проблем.

Основой учебной дисциплины «История» являются содержательные линии: историческое время, историческое пространство и историческое движение. В разделе программы «Содержание учебной дисциплины» они представлены как сквозные содержательные линии:

• эволюция хозяйственной деятельности людей в зависимости от уровня развития

производительных сил и характера экономических отношений;

• процессы формирования и развития этнонациональных, социальных, религиозных и политических общностей;

• образование и развитие государственности в последовательной смене форм и типов, моделей взаимоотношений власти и общества, эволюция политической системы;

• социальные движения со свойственными им интересами, целями и противоречиями;

• эволюция международных отношений;

• развитие культуры разных стран и народов.

Неотъемлемой частью образовательного процесса являются выполнение обучающимися практических заданий, индивидуальных проектов, подготовка рефератов (докладов).

## МЕСТО УЧЕБНОЙ ДИСЦИПЛИНЫ В УЧЕБНОМ ПЛАНЕ

Учебная дисциплина «История» является учебным предметом обязательной предметной области «Общественные науки» ФГОС среднего общего образования.

Учебная дисциплина «История» изучается в общеобразовательном цикле учебного плана ОПОП СПО на базе основного общего образования с получением среднего общего образования по профессии 15.01.05 Сварщик ручной и частично механизированной сварки (наплавки)

## РЕЗУЛЬТАТЫ ОСВОЕНИЯ УЧЕБНОЙ ДИСЦИПЛИНЫ

Освоение содержания учебной дисциплины «История» обеспечивает достижение студентами следующих *результатов:*

• *личностных:*

− сформированность российской гражданской идентичности, патриотизма, уважения к своему народу, чувств ответственности перед Родиной, гордости за свой край, свою Родину, прошлое и настоящее многонационального народа России, уважения к государственным символам (гербу, флагу, гимну);

− становление гражданской позиции как активного и ответственного члена российского общества, осознающего свои конституционные права и обязанности, уважающего закон и правопорядок, обладающего чувством собственного достоинства, осознанно принимающего традиционные национальные и общечеловеческие гуманистические и демократические ценности;

− готовность к служению Отечеству, его защите;

− сформированность мировоззрения, соответствующего современному уровню развития исторической науки и общественной практики, основанного на диалоге культур, а также различных форм общественного сознания, осознание своего места в поликультурном мире;

− сформированность основ саморазвития и самовоспитания в соответствии с общечеловеческими ценностями и идеалами гражданского общества; готовность и способность к самостоятельной, творческой и ответственной деятельности;

− толерантное сознание и поведение в поликультурном мире, готовность и способность вести диалог с другими людьми, достигать в нем взаимопонимания, находить общие цели и сотрудничать для их достижения;

• *метапредметных:*

− умение самостоятельно определять цели деятельности и составлять планы деятельности; самостоятельно осуществлять, контролировать и корректировать деятельность; использовать все возможные ресурсы для достижения поставленных целей и реализации планов деятельности; выбирать успешные стратегии в различных ситуациях;

− умение продуктивно общаться и взаимодействовать в процессе совместной деятельности, учитывать позиции других участников деятельности, эффективно разрешать конфликты;

− владение навыками познавательной, учебно-исследовательской и проектной деятельности, навыками разрешения проблем; способность и готовность к самостоятельному поиску методов решения практических задач, применению различных методов познания;

− готовность и способность к самостоятельной информационно-познавательной деятельности, включая умение ориентироваться в различных источниках исторической информации, критически ее оценивать и интерпретировать;

− умение использовать средства информационных и коммуникационных технологий в решении когнитивных, коммуникативных и организационных задач с соблюдением требований эргономики, техники безопасности, гигиены, ресурсосбережения, правовых и этических норм, норм информационной безопасности;

− умение самостоятельно оценивать и принимать решения, определяющие стратегию поведения, с учетом гражданских и нравственных ценностей;

• *предметных:*

− сформированность представлений о современной исторической науке, ее специфике, методах исторического познания и роли в решении задач прогрессивного развития России в глобальном мире;

−владение комплексом знаний об истории России и человечества в целом, представлениями об общем и особенном в мировом историческом процессе;

− сформированность умений применять исторические знания в профессиональной и общественной деятельности, поликультурном общении;

− владение навыками проектной деятельности и исторической реконструкции с привлечением различных источников;

− сформированность умений вести диалог, обосновывать свою точку зрения в дискуссии по исторической тематике.

**Преподавание учебной дисциплины «История» должно способствовать формированию личностных результатов программы воспитания:**

| | |
|---|---|
| Осознающий себя гражданином и защитником великой страны. | **ЛР 1** |
| Проявляющий активную гражданскую позицию, демонстрирующий приверженность принципам честности, порядочности, открытости, экономически активный и участвующий в студенческом и территориальном самоуправлении, в том числе на условиях добровольчества, продуктивно взаимодействующий и участвующий в деятельности общественных организаций. | **ЛР 2** |
| Соблюдающий нормы правопорядка, следующий идеалам гражданского общества, обеспечения безопасности, прав и свобод граждан России. Лояльный к установкам и проявлениям представителей субкультур, отличающий их от групп с деструктивным и девиантным поведением. Демонстрирующий неприятие и предупреждающий социально опасное поведение окружающих. | **ЛР 3** |
| Проявляющий и демонстрирующий уважение к людям труда, осознающий ценность собственного труда. Стремящийся к формированию в сетевой среде личностно и профессионального конструктивного «цифрового следа». | **ЛР 4** |
| Проявляющий уважение к людям старшего поколения и готовность к участию в социальной поддержке и волонтерских движениях. | **ЛР 6** |
| Заботящийся о защите окружающей среды, собственной и чужой безопасности, в том числе цифровой. | **ЛР 10** |
| Принимающий семейные ценности, готовый к созданию семьи и воспитанию детей; демонстрирующий неприятие насилия в семье, ухода от родительской ответственности, отказа от отношений со своими детьми и их финансового содержания. | **ЛР 12** |

# СОДЕРЖАНИЕ УЧЕБНОЙ ДИСЦИПЛИНЫ

## Введение

Значение изучения истории. Проблема достоверности исторических знаний. Исторические источники, их виды, основные методы работы с ними. Вспомогательные исторические дисциплины. Историческое событие и исторический факт. Концепции исторического развития (формационная, цивилизационная, их сочетание). Периодизация всемирной истории. История России — часть всемирной истории.

## 1. Древнейшая стадия истории человечества

***Происхождение человека. Люди эпохи палеолита***. Источники знаний о древнейшем человеке. Проблемы антропогенеза. Древнейшие виды человека. Расселение древнейших людей по земному шару. Появление человека современного вида. Палеолит. Условия жизни и занятия первобытных людей. Социальные отношения. Родовая община. Формы первобытного брака. Достижения людей палеолита. Причины зарождения и особенности первобытной религии и искусства. Археологические памятники палеолита на территории России.

***Неолитическая революция и ее последствия***. Понятие «неолитическая революция». Причины неолитической революции. Зарождение производящего хозяйства, появление земледелия и животноводства. Прародина производящего хозяйства. Последствия неолитической революции. Древнейшие поселения земледельцев и животноводов. Неолитическая революция на территории современной России. Первое и второе общественное разделение труда. Появление ремесла и торговли. Начало формирования народов. Индоевропейцы и проблема их прародины. Эволюция общественных отношений, усиление неравенства. Соседская община. Племена и союзы племен. Укрепление власти вождей. Возникновение элементов государственности. Древнейшие города.

## 2. Цивилизации Древнего мира

***Древнейшие государства***. Понятие цивилизации. Особенности цивилизаций Древнего мира — древневосточной и античной. Специфика древнеегипетской цивилизации. Города-государства Шумера. Вавилон. Законы царя Хаммурапи. Финикийцы и их достижения. Древние евреи в

Палестине. Хараппская цивилизация Индии. Индия под властью ариев. Зарождение древнекитайской цивилизации.

***Великие державы Древнего Востока***. Предпосылки складывания великих держав, их особенности. Последствия появления великих держав. Хеттское царство. Ассирийская военная держава. Урарту. Мидийско-Персидская держава — крупнейшее государство Древнего Востока. Государства Индии. Объединение Китая. Империи Цинь и Хань.

***Древняя Греция.*** Особенности географического положения и природы Греции. Минойская и микенская цивилизации. Последствия вторжения дорийцев в Грецию. Складывание полисного строя. Характерные черты полиса. Великая греческая колонизация и ее последствия. Развитие демократии в Афинах. Спарта и ее роль в истории Древней Греции. Греко-персидские войны, их ход, результаты, последствия. Расцвет демократии в Афинах. Причины и результаты кризиса полиса.
Македонское завоевание Греции. Походы Александра Македонского и их результаты. Эллинистические государства — синтез античной и древневосточной цивилизации.

***Древний Рим.*** Рим в период правления царей. Рождение Римской республики и особенности управления в ней. Борьба патрициев и плебеев, ее результаты. Римские завоевания. Борьба с Карфагеном. Превращение Римской республики в мировую державу. Система управления в Римской республике. Внутриполитическая борьба, гражданские войны. Рабство в Риме, восстание рабов под предводительством Спартака. От республики к империи. Римская империя: территория, управление. Периоды принципата и домината. Рим и провинции. Войны Римской империи. Римляне и варвары. Кризис Римской империи. Поздняя империя. Эволюция системы императорской власти. Колонат. Разделение Римской империи на Восточную и Западную. Великое переселение народов и падение Западной Римской империи.

***Культура и религия Древнего мира.*** Особенности культуры и религиозных воззрений Древнего Востока. Монотеизм. Иудаизм. Буддизм — древнейшая мировая религия. Зарождение конфуцианства в Китае. Достижения культуры Древней Греции. Особенности древнеримской культуры. Античная философия, наука, литература, архитектура, изобразительное искусство. Античная культура как фундамент современной мировой культуры. Религиозные представления древних греков и римлян. Возникновение христианства. Особенности христианского вероучения и

церковной структуры. Превращение христианства в государственную религию Римской империи.

### 3. Цивилизации Запада и Востока в Средние века

***Великое переселение народов и образование варварских королевств в Европе.***Средние века: понятие, хронологические рамки, периодизация. Варвары и их вторжения на территорию Римской империи. Крещение варварских племен. Варварские королевства, особенности отношений варваров и римского населения в различных королевствах. Синтез позднеримского и варварского начал в европейском обществе раннего Средневековья. Варварские правды.

***Возникновение ислама. Арабские завоевания***. Арабы. Мухаммед и его учение.Возникновение ислама. Основы мусульманского вероучения. Образование Арабского халифата. Арабские завоевания. Мусульмане и христиане. Халифат Омейядов и Аббасидов. Распад халифата. Культура исламского мира. Архитектура, каллиграфия, литература. Развитие науки. Арабы как связующее звено между культурами античного мира и средневековой Европы.

***Византийская империя***. Территория Византии. Византийская империя: власть, управление. Расцвет Византии при Юстиниане. Попытка восстановления Римской империи. Кодификация права. Византия и славяне, славянизация Балкан. Принятие христианства славянскими народами. Византия и страны Востока. Турецкие завоевания и падение Византии. Культура Византии. Сохранение и переработка античного наследия. Искусство, иконопись, архитектура. Человек в византийской цивилизации. Влияние Византии на государственность и культуру России.

***Восток в Средние века***. Средневековая Индия. Ислам в Индии. Делийский султанат. Культура средневековой Индии. Особенности развития Китая. Административно- бюрократическая система. Империи Суй, Тан. Монголы. Чингисхан. Монгольские завоевания, управление державой. Распад Монгольской империи. Империя Юань в Китае. Свержение монгольского владычества в Китае, империя Мин. Китайская культура и ее влияние на соседние народы. Становление и эволюция государственности в Японии. Самураи. Правление сёгунов.

***Империя Карла Великого и ее распад. Феодальная раздробленность в Европе.*** Королевство франков. Военная реформа Карла Мартела и ее значение. Франкские короли и римские папы. Карл Великий, его завоевания и держава. Каролингское возрождение. Распад Каролингской империи.

Причины и последствия феодальной раздробленности. Британия в раннее Средневековье. Норманны и их походы. Норманнское завоевание Англии.

***Основные черты западноевропейского феодализма***. Средневековое общество. Феодализм: понятие, основные черты. Феодальное землевладение, вассальноленные отношения. Причины возникновения феодализма. Структура и сословия средневекового общества. Крестьяне, хозяйственная жизнь, крестьянская община. Феодалы. Феодальный замок. Рыцари, рыцарская культура.

***Средневековый западноевропейский город***. Города Средневековья, причины их возникновения. Развитие ремесла и торговли. Коммуны и сеньоры. Городские республики. Ремесленники и цехи. Социальные движения. Повседневная жизнь горожан. Значение средневековых городов.

***Католическая церковь в Средние века. Крестовые походы.*** Христианская церковь в Средневековье. Церковная организация и иерархия. Усиление роли римских пап. Разделение церквей, католицизм и православие. Духовенство, монастыри, их роль в средневековом обществе. Клюнийская реформа, монашеские ордена. Борьба пап и императоров Священной Римской империи. Папская теократия. Крестовые походы, их последствия. Ереси в Средние века: причины их возникновения и распространения. Инквизиция. Упадок папства.

***Зарождение централизованных государств в Европе***. Англия и Франция в Средние века. Держава Плантагенетов. Великая хартия вольностей. Франция под властью Капетингов на пути к единому государству. Оформление сословного представительства (Парламент в Англии, Генеральные штаты во Франции). Столетняя война и ее итоги. Османское государство и падение Византии. Рождение Османской империи и государства Европы. Пиренейский полуостров в Средние века. Реконкиста. Образование Испании и Португалии. Политический и культурный подъем в Чехии. Ян Гус. Гуситские войны и их последствия. Перемены во внутренней жизни европейских стран. «Черная смерть» и ее последствия. Изменения в положении трудового населения. Жакерия. Восстание Уота Тайлера. Завершение складывания национальных государств. Окончательное объединение Франции. Война Алой и Белой розы в Англии. Укрепление королевской власти в Англии.

***Средневековая культура Западной Европы. Начало Ренессанса***. Особенности и достижения средневековой культуры. Наука и богословие. Духовные ценности Средневековья. Школы и университеты.

Художественная культура (стили, творцы, памятники искусства). Изобретение книгопечатания и последствия этого события.
Гуманизм. Начало Ренессанса (Возрождения). Культурное наследие европейского
Средневековья.

## 4. От Древней Руси к Российскому государству

***Образование Древнерусского государства***. Восточные славяне: происхождение, расселение, занятия, общественное устройство. Взаимоотношения с соседними народами и государствами. Предпосылки и причины образования Древнерусского государства. Новгород и Киев — центры древнерусской государственности. Варяжская проблема. Формирование княжеской власти (князь и дружина, полюдье). Первые русские князья, их внутренняя и внешняя политика. Походы Святослава.

***Крещение Руси и его значение***. Начало правления князя Владимира Святославича. Организация защиты Руси от кочевников. Крещение Руси: причины, основные события, значение. Христианство и язычество. Церковная организация на Руси. Монастыри. Распространение культуры и письменности.

***Общество Древней Руси***. Социально-экономический и политический строй Древней Руси. Земельные отношения. Свободное и зависимое население. Древнерусские города, развитие ремесел и торговли. Русская Правда. Политика Ярослава Мудрого и Владимира Мономаха. Древняя Русь и ее соседи.

***Раздробленность на Руси***. Политическая раздробленность: причины и последствия. Крупнейшие самостоятельные центры Руси, особенности их географического, социально-политического и культурного развития. Новгородская земля. Владимиро-Суздальское княжество. Зарождение стремления к объединению русских земель.

***Древнерусская культура***. Особенности древнерусской культуры. Возникновение письменности. Летописание. Литература (слово, житие, поучение, хождение). Былинный эпос. Деревянное и каменное зодчество. Живопись (мозаики, фрески). Иконы. Декоративно-прикладное искусство. Развитие местных художественных школ.

***Монгольское завоевание и его последствия***. Монгольское нашествие. Сражение на Калке. Поход монголов на Северо-Западную Русь. Героическая оборона русских городов. Походы монгольских войск на Юго-Западную Русь и страны Центральной Европы. Значение противостояния Руси монгольскому

завоеванию. Борьба Руси против экспансии с Запада. Александр Ярославич. Невская битва. Ледовое побоище. Зависимость русских земель от Орды и ее последствия. Борьба населения русских земель против ордынского владычества.

***Начало возвышения Москвы***. Причины и основные этапы объединения русских земель. Москва и Тверь: борьба за великое княжение. Причины и ход возвышения Москвы. Московские князья и их политика. Княжеская власть и церковь. Дмитрий Донской. Начало борьбы с ордынским владычеством. Куликовская битва, ее значение.

***Образование единого Русского государства.*** Русь при преемниках Дмитрия Донского. Отношения между Москвой и Ордой, Москвой и Литвой. Феодальная война второй четверти XV века, ее итоги. Автокефалия Русской православной церкви. Иван III. Присоединение Новгорода. Завершение объединения русских земель. Прекращение зависимости Руси от Золотой Орды. Войны с Казанью, Литвой, Ливонским орденом и Швецией. Образование единого Русского государства и его значение. Усиление великокняжеской власти. Судебник 1497 года. Происхождение герба России. Система землевладения. Положение крестьян, ограничение их свободы. Предпосылки и начало складывания крепостнической системы.

## 5. Россия в XVI— XVII веках: от великого княжества к царству

***Россия в правление Ивана Грозного***. Россия в период боярского правления. Иван IV. Избранная рада. Реформы 1550-х годов и их значение. Становление приказной системы. Укрепление армии. Стоглавый собор. Расширение территории государства, его многонациональный характер. Походы на Казань. Присоединение Казанского и Астраханского ханств, борьба с Крымским ханством, покорение Западной Сибири. Ливонская война, ее итоги и последствия. Опричнина, споры о ее смысле. Последствия опричнины. Россия в конце XVI века, нарастание кризиса. Учреждение патриаршества. Закрепощение крестьян.

***Смутное время начала XVII века***. Царствование Б. Годунова. Смута: причины, участники, последствия. Самозванцы. Восстание под предводительством И. Болотникова. Вмешательство Речи Посполитой и Швеции в Смуту. Оборона Смоленска. Освободительная борьба против интервентов. Патриотический подъем народа. Окончание Смуты и возрождение российской государственности. Ополчение К.Минина и Д. Пожарского. Освобождение Москвы. Начало царствования династии Романовых.

***Экономическое и социальное развитие России в XVII веке. Народные движения.*** Экономические последствия Смуты. Восстановление хозяйства. Новые явления в экономике страны: рост товарно-денежных отношений, развитие мелкотоварного производства, возникновение мануфактур. Развитие торговли, начало формирования всероссийского рынка. Окончательное закрепощение крестьян. Народные движения в XVII веке: причины, формы, участники. Городские восстания. Восстание под предводительством С. Т. Разина.

***Становление абсолютизма в России. Внешняя политика России в XVII веке.*** Усиление царской власти. Развитие приказной системы. Преобразования в армии. Начало становления абсолютизма. Власть и церковь. Реформы патриарха Никона. Церковный раскол. Протопоп Аввакум. Освоение Сибири и Дальнего Востока. Русские первопроходцы. Внешняя политика России в XVII веке. Взаимоотношения с соседними государствами и народами. Россия и Речь Посполитая. Смоленская война. Присоединение к России Левобережной Украины и Киева. Отношения России с Крымским ханством и Османской империей.

***Культура Руси конца XIII— XVII веков***. Культура XIII—XV веков. Летописание. Важнейшие памятники литературы (памятники куликовского цикла, сказания, жития, хождения). Развитие зодчества (Московский Кремль, монастырские комплексы-крепости). Расцвет иконописи (Ф. Грек, А. Рублев). Культура XVI века. Книгопечатание (И. Федоров). Публицистика. Зодчество (шатровые храмы). «Домострой». Культура XVII века. Традиции и новые веяния, усиление светского характера культуры. Образование. Литература: новые жанры (сатирические повести, автобиографические повести), новые герои. Зодчество: основные стили и памятники. Живопись (С. Ушаков).

## 6. Страны Запада и Востока в XVI—XVIII веке

***Экономическое развитие и перемены в западноевропейском обществе***. Новые формы организации производства. Накопление капитала. Зарождение ранних капиталистических отношений. Мануфактура. Открытия в науке, усовершенствование в технике, внедрение технических новинок в производство. Революции в кораблестроении и военном деле. Совершенствование огнестрельного оружия. Развитие торговли и товарно-денежных отношений. Революция цен и ее последствия.

***Великие географические открытия. Образование колониальных империй***. Великие географические открытия, их технические, экономические

и интеллектуальные предпосылки. Поиски пути в Индию и открытие Нового Света (Х. Колумб, Васко да Гама, Ф. Магеллан). Разделы сфер влияния и начало формирования колониальной системы. Испанские и португальские колонии в Америке. Политические, экономические и культурные последствия Великих географических открытий.

***Возрождение и гуманизм в Западной Европе***. Эпоха Возрождения. Понятие «Возрождение». Истоки и предпосылки становления культуры Ренессанса в Италии. Гуманизм и новая концепция человеческой личности. Идеи гуманизма в Северной Европе. Влияние гуманистических идей в литературе, искусстве и архитектуре. Высокое Возрождение в Италии. Искусство стран Северного Возрождения.

***Реформация и контрреформация***. Понятие «протестантизм». Церковь накануне Реформации. Гуманистическая критика церкви. Мартин Лютер. Реформация в Германии, лютеранство. Религиозные войны. Крестьянская война в Германии. Жан Кальвин и распространение его учения. Новая конфессиональная карта Европы. Контрреформация и попытки преобразований в католическом мире. Орден иезуитов.

***Становление абсолютизма в европейских странах***. Абсолютизм как общественно-политическая система. Абсолютизм во Франции. Религиозные войны и правление Генриха IV. Франция при кардинале Ришелье. Фронда. Людовик XIV — «король-солнце». Абсолютизм в Испании. Испания и империя Габсбургов в XVII—XVIII веках. Англия в эпоху Тюдоров. Превращение Англии в великую морскую державу при Елизавете I. Общие черты и особенности абсолютизма в странах Европы. «Просвещенный абсолютизм», его значение и особенности в Пруссии, при монархии Габсбургов.

***Англия в XVII— XVIII веках.*** Причины и начало революции в Англии. Демократические течения в революции. Провозглашение республики. Проте кторат О. Кромвеля. Реставрация монархии. Итоги, характер и значение Английской революции. «Славная революция». Английское Просвещение. Дж. Локк. Политическое развитие Англии в XVIII веке. Колониальные проблемы. Подъем мануфактурного производства. Начало промышленной революции. Изменения в социальной структуре общества.

***Страны Востока в XVI—XVIII веках***. Османские завоевания в Европе. Борьба европейских стран с османской опасностью. Внутренний строй Османской империи и причины ее упадка. Маньчжурское завоевание Китая. Империя Цин и ее особенности. Начало проникновения европейцев в Китай. Цинская политика изоляции. Сёгунат Токугавы в Японии.

***Страны Востока и колониальная экспансия европейцев***. Колониальные захваты Англии, Голландии и Франции. Колониальное соперничество. Складывание колониальной системы. Колонизаторы и местное население. Значение колоний для развития стран Западной Европы. Испанские и португальские колонии Америки, ввоз африканских рабов. Английские колонии в Северной Америке: социально-экономическое развитие и политическое устройство. Рабовладение. Европейские колонизаторы в Индии. Захват Индии Англией и его последствия.

***Международные отношения в XVII— XVIII веках.*** Религиозные, экономические и колониальные противоречия. Причины, ход, особенности, последствия Тридцатилетней войны. Вестфальский мир и его значение. Гегемония Франции в Европе во второй половине XVII века. Династические войны XVIII века. (Война за испанское наследство, Война за австрийское наследство). Семилетняя война — прообраз мировой войны.

***Развитие европейской культуры и науки в XVII— XVIII веках. Эпоха просвещения.*** Новые художественные стили: классицизм, барокко, рококо. Крупнейшие писатели, художники, композиторы. Просвещение: эпоха и идеология. Развитие науки, важнейшие достижения. Идеология Просвещения и значение ее распространения. Учение о естественном праве и общественном договоре. Вольтер, Ш. Монтескьё, Ж. Ж. Руссо.

***Война за независимость и образование США***. Причины борьбы английских колоний в Северной Америке за независимость. Начало освободительного движения. Декларация независимости США. Образование США. Война за независимость как первая буржуазная революция в США. Конституция США. Билль о правах.

***Французская революция конца XVIII века***. Предпосылки и причины Французской революции конца XVIII века. Начало революции. Декларация прав человека и гражданина. Конституционалисты, жирондисты и якобинцы. Конституция 1791 года. Начало революционных войн. Свержение монархии и установление республики. Якобинская диктатура. Террор. Падение якобинцев. От термидора к брюмеру. Установление во Франции власти Наполеона Бонапарта. Итоги революции. Международное значение революции.

## 7. Россия в конце XVII—XVIII веков: от царства к империи

***Россия в эпоху петровских преобразований***. Дискуссии о Петре I, значении и цене его преобразований. Начало царствования Петра I. Стрелецкое восстание. Правление царевны Софьи. Крымские походы В. В.

Голицына. Начало самостоятельного правления Петра I. Азовские походы. Великое посольство. Первые преобразования. Северная война: причины, основные события, итоги. Значение Полтавской битвы. Прутский и Каспийский походы. Провозглашение России империей. Государственные реформы Петра I. Реорганизация армии. Реформы государственного управления (учреждение Сената, коллегий, губернская реформа и др.). Указ о единонаследии. Табель о рангах. Утверждение абсолютизма. Церковная реформа. Развитие экономики. Политика протекционизма и меркантилизма. Подушная подать. Введение паспортной системы. Социальные движения. Восстания в Астрахани, на Дону. Итоги и цена преобразований Петра Великого.

***Экономическое и социальное развитие в XVIII веке. Народные движения***. Развитие промышленности и торговли во второй четверти — конце XVIII века. Рост помещичьего землевладения. Основные сословия российского общества, их положение. Усиление крепостничества. Восстание под предводительством Е. И. Пугачева и его значение.

***Внутренняя и внешняя политика России в середине — второй половине XVIII века.*** Дворцовые перевороты: причины, сущность, последствия. Внутренняя и внешняя политика преемников Петра I. Расширение привилегий дворянства. Русско-турецкая война 1735—1739 годов. Участие России в Семилетней войне. Короткое правление Петра III. Правление Екатерины II. Политика «просвещенного абсолютизма»: основные направления, мероприятия, значение. Уложенная комиссия. Губернская реформа. Жалованные грамоты дворянству и городам. Внутренняя политика Пав ла I, его свержение. Внешняя политика Екатерины II. Русско-турецкие войны и их итоги. Великие русские полководцы и флотоводцы (П. А. Румянцев, А. В. Суворов, Ф. Ф. Ушаков). Присоединение и освоение Крыма и Новороссии; Г. А. Потемкин. Участие России в разделах Речи Посполитой. Внешняя политика Павла I. Итальянский и Швейцарский походы А. В. Суворова, Средиземноморская экспедиция Ф. Ф. Ушакова.

***Русская культура XVIII века.*** Нововведения в культуре петровских времен. Просвещение и научные знания (Ф. Прокопович. И. Т. Посошков). Литература и искусство. Архитектура и изобразительное искусство (Д. Трезини, В. В. Растрелли, И.Н. Никитин). Культура и быт России во второй половине XVIII века. Становление отечественной науки; М. В. Ломоносов. Исследовательские экспедиции. Историческая наука (В. Н. Татищев). Русские изобретатели (И. И. Ползунов, И. П. Кулибин). Общественная мысль (Н. И. Новиков, А. Н. Радищев). Литература: основные направления, жанры,

писатели (А. П. Сумароков, Н.М. Карамзин, Г. Р. Державин, Д. И. Фонвизин). Развитие архитектуры, живописи, скульптуры, музыки (стили и течения, художники и их произведения). Театр (Ф. Г. Волков).

## 8. Становление индустриальной цивилизации

***Промышленный переворот и его последствия***. Промышленный переворот (промышленная революция), его причины и последствия. Важнейшие изобретения. Технический переворот в промышленности. От мануфактуры к фабрике. Машинное производство. Появление новых видов транспорта и средств связи. Социальные последствия промышленной революции. Индустриальное общество. Экономическое развитие Англии и Франции в XIX веке. Конец эпохи «свободного капитализма». Концентрация производства и капитала. Монополии и их формы. Финансовый капитал. Роль государства в экономике.

***Международные отношения***. Войны Французской революции и Наполеоновские войны. Антифранцузские коалиции. Крушение наполеоновской империи и его причины. Создание Венской системы международных отношений. Священный союз. Восточный вопрос и обострение противоречий между европейскими державами. Крымская (Восточная) война и ее последствия. Франко-прусская война и изменение расстановки сил на мировой арене. Колониальные захваты. Противоречия между державами. Складывание системы союзов. Тройственный союз. Франко-русский союз — начало образования Антанты.

***Политическое развитие стран Европы и Америки***. Страны Европы после Наполеоновских войн. Июльская революция во Франции. Образование независимых государств в Латинской Америке. Эволюция политической системы Великобритании, чартистское движение. Революции во Франции, Германии, Австрийской империи и Италии в 1848—1849 годах: характер, итоги и последствия. Пути объединения национальных государств: Италии, Германии. Социально-экономическое развитие США в конце XVIII — первой половине XIX века. Истоки конфликта Север —Юг. Президент А. Линкольн. Гражданская война в США. Отмена рабства. Итоги войны. Распространение социалистических идей. Первые социалисты. Учение К. Маркса. Рост рабочего движения. Деятельность I Интернационала. Возникновение социал-демократии. Образование II Интернационала. Течения внутри социал-демократии.

***Развитие западноевропейской культуры.*** Литература. Изобразительное искусство. Музыка. Романтизм, реализм, символизм в

художественном творчестве. Секуляризация науки. Теория Ч. Дарвина. Важнейшие научные открытия. Революция в физике. Влияние культурных изменений на повседневную жизнь и быт людей. Автомобили и воздухоплавание.

## 9. Процесс модернизации в традиционных обществах Востока

***Колониальная экспансия европейских стран. Индия***. Особенности социально экономического и политического развития стран Востока. Страны Востока и страны Запада: углубление разрыва в темпах экономического роста. Значение колоний для ускоренного развития западных стран. Колониальный раздел Азии и Африки. Традиционные общества и колониальное управление. Освободительная борьба народов колоний и зависимых стран. Индия под властью британской короны. Восстание сипаев и реформы в управлении Индии.

***Китай и Япония***. Начало превращения Китая в зависимую страну. Опиумные войны. Восстание тайпинов, его особенности и последствия. Упадок и окончательное закабаление Китая западными странами. Особенности японского общества в период сёгуната Токугава. Насильственное «открытие» Японии. Революция Мэйдзи и ее последствия. Усиление Японии и начало ее экспансии в Восточной Азии.

## 10. Российская империя в XIX веке

***Внутренняя и внешняя политика России в начале XIX века.*** Император Александр I и его окружение. Создание министерств. Указ о вольных хлебопашцах. Меры по развитию системы образования. Проект М. М. Сперанского. Учреждение Государственного совета. Участие России в антифранцузских коалициях. Тильзитский мир 1807 года и его последствия. Присоединение к России Финляндии и Бессарабии. Отечественная война 1812 года. Планы сторон, основные этапы и сражения войны. Герои войны (М. И. Кутузов, П. И. Багратион, Н. Н. Раевский, Д. В. Давыдов и др.). Причины победы России в Отечественной войне 1812 года Заграничный поход русской армии 1813—1814 годов. Венский конгресс. Роль России в европейской политике в 1813—1825 годах. Изменение внутриполитического курса Александра I в 1816—1825 годах. Аракчеевщина. Военные поселения.

***Движение декабристов***. Движение декабристов: предпосылки возникновения, идейные основы и цели, первые организации, их участники. Южное общество; «Русская правда» П. И. Пестеля. Северное общество; Конституция Н. М. Муравьева. Выступления декабристов в Санкт-

Петербурге (14 декабря 1825 года) и на юге, их итоги. Значение движения декабристов.

***Внутренняя политика Николая I.*** Правление Николая I. Преобразование и укрепление роли государственного аппарата. Кодификация законов. Социально - экономическое развитие России во второй четверти XIX века. Крестьянский вопрос. Реформа управления государственными крестьянами П. Д. Киселева. Начало промышленного переворота, его экономические и социальные последствия. Финансовая реформа Е. Ф. Канкрина. Политика в области образования. Теория официальной народности (С. С. Уваров).

***Общественное движение во второй четверти XIX века.*** Оппозиционная общественная мысль. «Философическое письмо» П. Я. Чаадаева. Славянофилы (К. С. и И. С. Аксаковы, И. В. и П. В. Киреевские, А. С. Хомяков, Ю. Ф. Самарин и др.) и западники (К. Д. Кавелин, С. М. Соловьев, Т. Н. Грановский и др.). Революционно-социалистические течения (А. И. Герцен, Н. П. Огарев, В. Г. Белинский). Общество петрашевцев. Создание А. И. Герценом теории русского социализма и его издательская деятельность.

***Внешняя политика России во второй четверти XIX века.*** Россия и революционные события 1830—1831 и 1848—1849 годов в Европе. Восточный вопрос. Войны с Ираном и Турцией. Кавказская война. Крымская война 1853—1856 годов: причины, этапы военных действий, итоги. Героическая оборона Севастополя и ее герои.

***Отмена крепостного права и реформы 60—70-х годов XIX века. Контрреформы.*** Необходимость и предпосылки реформ. Император Александр II и его окружение. Планы и проекты переустройства России. Подготовка крестьянской реформы. Разработка проекта реформы в Редакционных комиссиях. Основные положения Крестьянской реформы 1861 года и условия освобождения крестьян. Значение отмены крепостного права. Земская и городская реформы, создание системы местного самоуправления. Судебная реформа, суд присяжных. Введение всеобщей воинской повинности. Реформы в области образования и печати. Итоги и следствия реформ 1860—1870-х годов. «Конституция М. Т. Лорис-Меликова». Александр III. Причины контрреформ, их основные направления и последствия.

***Общественное движение во второй половине XIX века.*** Общественное движение в России в последней трети XIX века. Консервативные, либеральные, радикальные течения общественной мысли.

Народническое движение: идеология (М. А. Бакунин, П. Л. Лавров, П. Н. Ткачев), организации, тактика. Деятельность «Земли и воли» и «Народной воли». Охота народовольцев на царя. Кризис революционного народничества. Основные идеи либерального народничества. Распространение марксизма и зарождение российской социал-демократии. Начало рабочего движения.

***Экономическое развитие во второй половине XIX века.*** Социально-экономическое развитие пореформенной России. Сельское хозяйство после отмены крепостного права. Развитие торговли и промышленности. Железнодорожное строительство. Завершение промышленного переворота, его последствия. Возрастание роли государства в экономической жизни страны. Курс на модернизацию промышленности. Экономические и финансовые реформы (Н. Х. Бунге, С.Ю. Витте). Разработка рабочего законодательства.

***Внешняя политика России во второй половине XIX века.*** Европейская политика. А. М. Горчаков и преодоление последствий поражения в Крымской войне. Русско-турецкая война 1877—1878 годов, ход военных действий на Балканах — в Закавказье. Роль России в освобождении балканских народов. Присоединение Казахстана и Средней Азии. Заключение русско-французского союза. Политика России на Дальнем Востоке. Россия в международных отношениях конца XIX века.

***Русская культура XIX века.*** Развитие науки и техники (Н. И. Лобачевский,
Н. И. Пирогов, Н. Н. Зинин, Б. С. Якоби, А. Г. Столетов, Д. И.Менделеев, И.М. Сеченов и др.). Географические экспедиции, их участники. Расширение сети школ и университетов. Основные стили в художественной культуре (романтизм, классицизм, реализм). Золотой век русской литературы: писатели и их произведения (В. А. Жуковский, А. С. Пушкин, М. Ю. Лермонтов, Н. В. Гоголь и др.). Общественное звучание литературы (Н. А. Некрасов, И. С. Тургенев, Л. Н. Толстой, Ф. М. Достоевский). Становление и развитие национальной музыкальной школы (М. И. Глинка, П. И. Чайковский, Могучая кучка). Расцвет театрального искусства, возрастание его роли в общественной жизни. Живопись: академизм, реализм, передвижники. Архитектура: стили (русский ампир, классицизм), зодчие и их произведения. Место российской культуры в мировой культуре XIX века.

## 11. От Новой истории к Новейшей

***Мир в начале XX века***. Понятие «новейшая история». Важнейшие изменения на карте мира. Первые войны за передел мира. Окончательное формирование двух блоков в Европе (Тройственного союза и Антанты), нарастание противоречий между ними. Военно-политические планы сторон. Гонка вооружений. Балканские войны. Подготовка к большой войне. Особенности экономического развития Великобритании, Франции, Германии, США. Социальные движения и социальные реформы. Реформизм в деятельности правительств. Влияние достижений научно-технического прогресса.

***Пробуждение Азии в начале XX века***. Колонии, зависимые страны и метрополии. Начало антиколониальной борьбы. Синьхайская революция в Китае. Сун Ятсен. Гоминьдан. Кризис Османской империи и Младотурецкая революция. Революция в Иране. Национально-освободительная борьба в Индии против британского господства. Индийский национальный конгресс. М. Ганди.

***Россия на рубеже XIX— XX веков***. Динамика промышленного развития. Роль государства в экономике России. Аграрный вопрос. Император Николай II, его политические воззрения. Общественное движение Возникновение социалистических и либеральных организаций и партий: их цели, тактика, лидеры (Г. В. Плеханов, В. М. Чернов, В. И. Ленин, Ю. О. Мартов, П. Б. Струве). Усиление рабочего и крестьянского движения. Внешняя политика России. Конференции в Гааге. Усиление влияния в Северо-Восточном Китае. Русско-японская война 1904—1905 годов: планы сторон, основные сражения. Портсмутский мир.

***Революция 1905—1907 годов в России.*** Причины революции. «Кровавое воскресенье» и начало революции. Развитие революционных событий и политика властей. Советы как форма политического творчества масс. Манифест 17 октября 1905 года. Московское восстание. Спад революции. Становление конституционной монархии и элементов гражданского общества. Легальные политические партии. Опыт российского парламентаризма 1906—1917 годов: особенности парламентской системы, ее полномочия и влияние на общественно-политическую жизнь, тенденции эволюции.Результаты Первой российской революции в политических и социальных аспектах.

***Россия в период столыпинских реформ***. П. А. Столыпин как государственный деятель. Программа П. А. Столыпина, ее главные цели и комплексный характер. П. А. Столыпин и III Государственная дума.

Основное содержание и этапы реализации аграрной реформы, ее влияние на экономическое и социальное развитие России. Проблемы и противоречия в ходе проведения аграрной реформы. Другие реформы и их проекты. Экономический подъем. Политическая и общественная жизнь в России в 1910— 1914 годы. Обострение внешнеполитической обстановки.

***Серебряный век русской культуры***. Открытия российских ученых в науке и технике. Русская философия: поиски общественного идеала. Сборник «Вехи». Развитие литературы: от реализма к модернизму. Поэзия Серебряного века. Изобразительное искусство: традиции реализма, «Мир искусства», авангардизм, его направления. Архитектура. Скульптура. Музыка.

***Первая мировая война. Боевые действия 1914—1918 годов.*** Особенности и участники войны. Начальный период боевых действий (август—декабрь 1914 года). Восточный фронт и его роль в войне. Успехи и поражения русской армии. Переход к позиционной войне. Основные сражения в Европе в 1915—1917 годах. Брусиловский прорыв и его значение. Боевые действия в Африке и Азии. Вступление в войну США и выход из нее России. Боевые действия в 1918 году. Поражение Германии и ее союзников.

***Первая мировая война и общество***. Развитие военной техники в годы войны. Применение новых видов вооружений: танков, самолетов, отравляющих газов. Перевод государственного управления и экономики на военные рельсы. Государственное регулирование экономики. Патриотический подъем в начале войны. Власть и общество на разных этапах войны. Нарастание тягот и бедствий населения. Антивоенные и национальные движения. Нарастание общенационального кризиса в России. Итоги Первой мировой войны. Парижская и Вашингтонская конференции и их решения.

***Февральская революция в России. От Февраля к Октябрю***. Причины революции. Отречение Николая II от престола. Падение монархии как начало Великой российской революции. Временное правительство и Петроградский совет рабочих и солдатских депутатов: начало двоевластия. Вопросы о войне и земле. «Апрельские тезисы» В. И. Ленина и программа партии большевиков о переходе от буржуазного этапа революции к пролетарскому (социалистическому). Причины апрельского, июньского и июльского кризисов Временного правительства. Конец двоевластия. На пороге экономической катастрофы и распада: Россия в июле—октябре 1917 года. Деятельность А. Ф. Керенского во главе Временного правительства. Выступление Л. Г. Корнилова и его провал. Изменения в революционной

части политического поля России: раскол эсеров, рост влияния большевиков в Советах.

***Октябрьская революция в России и ее последствия***. События 24—25 октября в Петрограде, приход к власти большевиков во главе с В. И. Лениным. Союз большевиков и левых эсеров. Установление власти Советов в основных регионах России. II Всероссийский съезд Советов. Декреты о мире и о земле. Формирование новых органов власти. Создание ВЧК, начало формирования Красной Армии. Отношение большевиков к созыву Учредительного собрания. Причины разгона Учредительного собрания. Создание федеративного социалистического государства и его оформление в Конституции РСФСР 1918 года. Советско-германские переговоры и заключение Брестского мира, его условия, экономические и политические последствия. Разрыв левых эсеров с большевиками, выступление левых эсеров и его разгром. Установление однопартийного режима.

***Гражданская война в России***. Причины Гражданской войны. Красные и белые: политические ориентации, лозунги и реальные действия, социальная опора. Другие участники Гражданской войны. Цели и этапы участия иностранных государств в Гражданской войне. Начало фронтовой Гражданской войны. Ход военных действий на фронтах в 1918—1920 годах. Завершающий период Гражданской войны. Причины победы красных. Россия в годы Гражданской войны. Экономическая политика большевиков. Национализация, «красногвардейская атака на капитал». Политика «военного коммунизма», ее причины, цели, содержание, последствия. Последствия и итоги Гражданской войны.

## 12. Межвоенный период (1918-1939)

***Европа и США***. Территориальные изменения в Европе и Азии после Первой мировой войны. Революционные события 1918 — начала 1920-х годов в Европе. Ноябрьская революция в Германии и возникновение Веймарской республики. Революции в Венгрии. Зарождение коммунистического движения, создание и деятельность Коммунистического интернационала. Экономическое развитие ведущих стран мира в 1920-х годах. Причины мирового экономического кризиса 1929—1933 годов. Влияние биржевого краха на экономику США. Распространение кризиса на другие страны. Поиск путей выхода из кризиса. Дж. М. Кейнс и его рецепты спасения экономики. Государственное регулирование экономики и социальных отношений. «Новый курс» президента США Ф. Рузвельта и его результаты.

***Недемократические режимы***. Рост фашистских движений в Западной Европе. Захват фашистами власти в Италии. Режим Муссолини в Италии. Победа нацистов в Германии. А. Гитлер — фюрер германского народа. Внутренняя политика А. Гитлера, установление и функционирование тоталитарного режима, причины его устойчивости. Авторитарные режимы в большинстве стран Европы: общие черты и национальные особенности. Создание и победа Народного фронта во Франции, Испании. Реформы правительств Народного фронта. Гражданская война в Испании. Помощь СССР антифашистам. Причины победы мятежников.

***Турция, Китай, Индия, Япония***. Воздействие Первой мировой войны и Великой российской революции на страны Азии. Установление республики в Турции, деятельность М. Кемаля. Великая национальная революция 1925—1927 годов в Китае. Создание Компартии Китая. Установление диктатуры Чан Кайши и гражданская война в Китае. Советские районы Китая. Создание Национального фронта борьбы против Японии. Сохранение противоречий между коммунистами и гоминдановцами. Кампания гражданского неповиновения в Индии. Идеология ненасильственного сопротивления английским колонизаторам М. Ганди. Милитаризация Японии, ее переход к внешнеполитической экспансии.

***Международные отношения***. Деятельность Лиги Наций. Кризис Версальско-Вашингтонской системы. Агрессия Японии на Дальнем Востоке. Начало японо- китайской войны. Столкновения Японии и СССР. События у озера Хасан и реки Халхин-Гол. Агрессия Италии в Эфиопии. Вмешательство Германии и Италии в гражданскую войну в Испании. Складывание союза агрессивных государств «Берлин — Рим — Токио». Западная политика «умиротворения» агрессоров. Аншлюс Австрии. Мюнхенский сговор и раздел Чехословакии.

***Культура в первой половине XX века***. Развитие науки. Открытия в области физики, химии, биологии, медицины. Формирование новых художественных направлений и школ. Развитие реалистического и модернистского искусства. Изобразительное искусство. Архитектура. Основные направления в литературе. Писатели: модернисты, реалисты; писатели «потерянного поколения», антиутопии. Музыка. Театр. Развитие киноискусства. Рождение звукового кино. Нацизм и культура.

***Новая экономическая политика в Советской России. Образование СССР.*** Экономический и политический кризис. Крестьянские восстания, Кронштадтский мятеж и др. Переход к новой экономической политике. Сущность нэпа. Достижения и противоречия нэпа, причины его свертывания.

Политическая жизнь в 1920-е годы. Образование СССР: предпосылки объединения республик, альтернативные проекты и практические решения. Национальная политика советской власти. Укрепление позиций страны на международной арене.

***Индустриализация и коллективизация в СССР***. Обострение внутрипартийных разногласий и борьбы за лидерство в партии и государстве. Советская модель модернизации. Начало индустриализации. Коллективизация сельского хозяйства: формы, методы, экономические и социальные последствия. Индустриализация: цели, методы, экономические и социальные итоги и следствия. Первые пятилетки: задачи и результаты.

***Советское государство и общество в 1920—1930-е годы***. Особенности советской политической системы: однопартийность, сращивание партийного и государственного аппарата, контроль над обществом. Культ вождя. И. В. Сталин. Массовые репрессии, их последствия. Изменение социальной структуры советского общества. Стахановское движение. Положение основных социальных групп. Повседневная жизнь и быт населения городов и деревень. Итоги развития СССР в 1930-е годы. Конституция СССР 1936 года.

***Советская культура в 1920—1930-е годы***. «Культурная революция»: задачи и направления. Ликвидация неграмотности, создание системы народного образования. Культурное разнообразие 1920-х годов. Идейная борьба среди деятелей культуры. Утверждение метода социалистического реализма в литературе и искусстве. Достижения литературы и искусства. Развитие кинематографа. Введение обязательного начального преподавания. Восстановление преподавания истории. Идеологический контроль над духовной жизнью общества. Развитие советской науки.

## 13. Вторая мировая война. Великая Отечественная война

***Накануне мировой войны***. Мир в конце 1930-х годов: три центра силы. Нарастание угрозы войны. Политика «умиротворения» агрессора и переход Германии к решительным действиям. Англо-франко-советские переговоры в Москве, причины их неудачи. Советско-германский пакт о ненападении и секретный дополнительный протокол. Военно-политические планы сторон. Подготовка к войне.

***Первый период Второй мировой войны. Бои на Тихом океане***. Нападение Германии на Польшу. «Странная война» на Западном фронте. Поражение Франции. Оккупация и подчинение Германией стран Европы. Битва за Англию. Укрепление безопасности СССР: присоединение Западной

Белоруссии и Западной Украины, Бессарабии и Северной Буковины, Советско-финляндская война, советизация прибалтийских республик. Нацистская программа завоевания СССР. Подготовка СССР и Германии к войне. Соотношение боевых сил к июню 1941 года. Великая Отечественная война как самостоятельный и определяющий этап Второй мировой войны. Цели сторон, соотношение сил. Основные сражения и их итоги на первом этапе войны (22 июня 1941 года — ноябрь 1942 года). Деятельность советского руководства по организации обороны страны. Историческое значение Московской битвы. Нападение Японии на США. Боевые действия на Тихом океане в 1941—1945 годах.

***Второй период Второй мировой войны.*** Военные действия на советско-германском фронте в 1942 году. Сталинградская битва и начало коренного перелома в ходе войны. Военные действия в Северной Африке. Складывание антигитлеровской коалиции и ее значение. Конференции глав союзных держав и их решения. Курская битва и завершение коренного перелома. Оккупационный режим. Геноцид. Холокост. Движение Сопротивления. Партизанское движение в СССР, формы борьбы, роль и значение. Коллаборационизм, его причины в разных странах Европы и Азии. Советский тыл в годы войны. Эвакуация. Вклад в победу деятелей науки и культуры. Изменение положения Русской православной церкви и других конфессий в годы войны. Главные задачи и основные наступательные операции Красной Армии на третьем этапе войны (1944). Открытие Второго фронта в Европе. Военные операции 1945 года. Разгром Германии. Советско-японская война. Атомная бомбардировка Хиросимы и Нагасаки. Окончание Второй мировой войны. Значение победы над фашизмом. Решающий вклад СССР в Победу. Людские и материальные потери воюющих сторон.

## 14. Соревнование социальных систем. Современный мир

***Послевоенное устройство мира. Начало «холодной войны».*** Итоги Второй мировой войны и новая геополитическая ситуация в мире. Решения Потсдамской конференции. Создание ООН и ее деятельность. Раскол антифашистской коалиции. Начало «холодной войны». Создание НАТО и СЭВ. Особая позиция Югославии. Формирование двухполюсного (биполярного) мира. Создание НАТО и ОВД. Берлинский кризис. Раскол Германии. Война в Корее. Гонка вооружений.

***Ведущие капиталистические страны***. Превращение США в ведущую мировую державу. Факторы, способствовавшие успешному экономическому развитию США. Развитие научно-технической революции.

Основные тенденции внутренней и внешней политики США. Послевоенное восстановление стран Западной Европы. «План Маршалла». Важнейшие тенденции развития Великобритании, Франции, ФРГ. Падение авторитарных режимов в Португалии, Испании, Греции. Европейская интеграция, ее причины, цели, ход, последствия. Особенности развития Японии.

***Страны Восточной Европы***. Установление власти коммунистических сил после Второй мировой войны в странах Восточной Европы. Начало социалистического строительства. Копирование опыта СССР. Создание и деятельность Совета экономической взаимопомощи (СЭВ). Антикоммунистическое восстание в Венгрии и его подавление. Экономическое и политическое развитие социалистических государств в Европе в 1960—1970-е годы. Попытки реформ. Я.Кадар. «Пражская весна». Кризисные явления в Польше. Особый путь Югославии под руководством И.Б.Тито. Перемены в странах Восточной Европы в конце XX века. Объединение Германии. Распад Югославии и война на Балканах. «Шоковая терапия» и социальные последствия перехода к рынку. Восточная Европа в начале XX века.

***Крушение колониальной системы***. Освобождение от колониальной зависимости стран Азии (Вьетнама, Индии, Индонезии). Деколонизация Африки. Освобождение Анголы и Мозамбика. Падение режима апартеида в ЮАР. Основные проблемы освободившихся стран. Социалистический и капиталистический пути развития. Поиск путей модернизации. «Азиатские тигры». Основы ускоренного экономического роста. Исламская революция в Иране. Вторжение войск западной коалиции в Ирак. «Арабская весна», ее причины и последствия.

***Индия, Пакистан, Китай***. Освобождение Индии и Пакистана от власти Великобритании. Причины противоречий между Индией и Пакистаном. Особенности внутри- и внешнеполитического развития этих государств. Реформы в Индии. Успехи в развитии Индии в начале XXI века. Завершение гражданской войны в Китае. Образование КНР. Мао Цзэдун. «Большой скачок», народные коммуны и «культурная революция» в КНР. Реформы в Китае. Дэн Сяопин. Успехи и проблемы развития социалистического Китая на современном этапе.

***Страны Латинской Америки***. Особенности экономического и политического развития стран Латинской Америки. Национал-реформизм. Х. Перрон. Военные перевороты и военные диктатуры. Между диктатурой и демократией. Господство США в Латинской Америке. Кубинская революция. Ф. Кастро. Строительство социализма на Кубе. Куба после распада СССР.

Чилийская революция. С. Альенде. Сандинистская революция в Никарагуа. «Левый поворот» в конце XX — начале XXI века. Президент Венесуэлы У. Чавес и его последователи в других странах. Строительство социализма XXI века.

***Международные отношения***. Международные конфликты и кризисы в 1950—1960-е годы. Борьба сверхдержав — СССР и США. Суэцкий кризис. Берлинский кризис. Карибский кризис — порог ядерной войны. Война США во Вьетнаме. Ближневосточный конфликт. Образование государства Израиль. Арабо-израильские войны. Палестинская проблема. Достижение примерного военно-стратегического паритета СССР и США. Разрядка международной напряженности в 1970-е годы. Хельсинкское совещание по безопасности и сотрудничеству в Европе. Введение ограниченного контингента советских войск в Афганистан. Кризис разрядки. Новое политическое мышление. Конец двухполярного мира и превращение США в единственную сверхдержаву. Расширение НАТО на Восток. Войны США и их союзников в Афганистане, Ираке, вмешательство в события в Ливии, Сирии. Многополярный мир, его основные центры.

***Развитие культуры.*** Крупнейшие научные открытия второй половины XX — начала XXI века. Освоение космоса. Новые черты культуры. Произведения о войне немецких писателей. Реалистические и модернистские направления в искусстве. Экзистенциализм. Театр абсурда. Поп-арт и его черты. Развитие кинематографа. Итальянский неореализм. Развлекательный кинематограф Голливуда. Звезды экрана. Появление рок-музыки. Массовая культура. Индустрия развлечений. Постмодернизм — стирание грани между элитарной и массовой культурой. Глобализация и национальные культуры.

## 15. Апогей и кризис советской системы. 1945—1991 годы

***СССР в послевоенные годы***. Укрепление статуса СССР как великой мировой державы. Начало «холодной войны». Атомная монополия США; создание атомного оружия и средств его доставки в СССР. Конверсия, возрождение и развитие промышленности. Положение в сельском хозяйстве. Голод 1946 года. Послевоенное общество, духовный подъем людей. Противоречия социально-политического развития. Усиление роли государства во всех сферах жизни общества. Власть и общество. Репрессии. Идеология и культура в послевоенный период; идеологические кампании и научные дискуссии 1940-х годов.

***СССР в 1950-х — начале 1960-х годов.*** Перемены после смерти И. В. Сталина. Борьба за власть, победа Н. С. Хрущева. XX съезд КПСС и его

значение. Начало реабилитации жертв политических репрессий. Основные направления реформирования советской экономики и его результаты. Достижения в промышленности. Ситуация в сельском хозяйстве. Освоение целины. Курс на строительство коммунизма. Социальная политика; жилищное строительство. Усиление негативных явлений в экономике. Выступления населения.

***СССР во второй половине 1960-х — начале 1980-х годов.*** Противоречия внутриполитического курса Н. С. Хрущева. Причины отставки Н. С. Хрущева. Л. И. Брежнев. Концепция развитого социализма. Власть и общество. Усиление позиций партийно-государственной номенклатуры. Конституция СССР 1977 года. Преобразования в сельском хозяйстве. Экономическая реформа 1965 года: задачи и результаты. Достижения и проблемы в развитии науки и техники. Нарастание негативных тенденций в экономике. Застой. Теневая экономика. Усиление идеологического контроля в различных сферах культуры. Инакомыслие, диссиденты. Социальная политика, рост благосостояния населения. Причины усиления недовольства. СССР в системе международных отношений. Установление военно-стратегического паритета между СССР и США. Переход к политике разрядки международной напряженности. Участие СССР в военных действиях в Афганистане.

***СССР в годы перестройки***. Предпосылки перемен. М. С. Горбачев. Политика ускорения и ее неудача. Причины нарастания проблем в экономике. Экономические реформы, их результаты. Разработка проектов приватизации и перехода к рынку. Реформы политической системы. Изменение государственного устройства СССР. Национальная политика и межнациональные отношения. Национальные движения в союзных республиках. Политика гласности и ее последствия. Изменения в общественном сознании. Власть и церковь в годы перестройки. Нарастание экономического кризиса и обострение межнациональных противоречий. Образование политических партий и движений. Августовские события 1991 года. Распад СССР. Образование СНГ. Причины и последствия кризиса советской системы и распада СССР.

***Развитие советской культуры (1945—1991 годы).*** Развитие культуры в послевоенные годы. Произведения о прошедшей войне и послевоенной жизни. Советская культура в конце 1950-х — 1960-е годы. Новые тенденции в художественной жизни страны. «Оттепель» в литературе, молодые поэты 1960-х годов. Театр, его общественное звучание. Власть и творческая интеллигенция. Советская культура в середине 1960 — 1980-х годов.

Достижения и противоречия художественной культуры. Культура в годы перестройки. Публикация запрещенных ранее произведений, показ кинофильмов. Острые темы в литературе, публицистике, произведениях кинематографа. Развитие науки и техники в СССР. Научно-техническая революция. Успехи советской космонавтики (С. П. Королев, Ю. А. Гагарин). Развитие образования в СССР. Введение обязательного восьмилетнего, затем обязательного среднего образования. Рост числа вузов и студентов.

## 16. Российская Федерация на рубеже XX— XXI веков

***Формирование российской государственности***. Изменения в системе власти. Б. Н. Ельцин. Политический кризис осени 1993 года. Принятие Конституции России 1993 года. Экономические реформы 1990-х годов: основные этапы и результаты. Трудности и противоречия перехода к рыночной экономике. Основные направления национальной политики: успехи и просчеты. Нарастание противоречий между центром и регионами. Военно-политический кризис в Чечне. Отставка Б. Н. Ельцина. Деятельность Президента России В. В. Путина: курс на продолжение реформ, стабилизацию положения в стране, сохранение целостности России, укрепление государственности, обеспечение гражданского согласия и единства общества. Новые государственные символы России. Развитие экономики и социальной сферы в начале XXI века. Роль государства в экономике. Приоритетные национальные проекты и федеральные программы. Политические лидеры и общественные деятели современной России. Президентские выборы 2008 года. Президент России Д. А. Медведев. Государственная политика в условиях экономического кризиса, начавшегося в 2008 году. Президентские выборы 2012 года. Разработка и реализация планов дальнейшего развития России. Геополитическое положение и внешняя политика России в 1990-е годы. Россия и Запад. Балканский кризис 1999 года. Отношения со странами СНГ. Восточное направление внешней политики. Разработка новой внешнеполитической стратегии в начале XXI века. Укрепление международного престижа России. Решение задач борьбы с терроризмом. Российская Федерация в системе современных международных отношений. Политический кризис на Украине и воссоединение Крыма с Россией. Культура и духовная жизнь общества в конце XX — начале XXI века. Распространение информационных технологий в различных сферах жизни общества. Многообразие стилей художественной культуры. Достижения и противоречия культурного развития.

## ТЕМАТИЧЕСКОЕ ПЛАНИРОВАНИЕ

При реализации содержания общеобразовательной учебной дисциплины «История» по профессии 15.01.05 Сварщик ручной и частично механизированной сварки (наплавки) максимальная учебная нагрузка обучающихся составляет – 171 часов, из них аудиторная (обязательная) нагрузка обучающихся — 171часов.

### Тематический план

| **Вид учебной работы** | **Количество часов** |
|---|---|
| **Аудиторные занятия. Содержание обучения.** | |
| Введение | 2 |
| Древнейшая стадия истории человечества | 7 |
| Цивилизации Древнего мира | 9 |
| Цивилизации Запада и Востока в Средние века | 11 |
| От Древней Руси к Российскому государству | 11 |
| Россия в XVI— XVII веках: от великого княжества к царству | 11 |
| Страны Запада и Востока в XVI— XVIII веках | 11 |
| Россия в конце XVII— XVIII веков: от царства к империи | 11 |
| Становление индустриальной цивилизации | 7 |
| Процесс модернизации в традиционных обществах Востока | 7 |
| Российская империя в XIX веке | 11 |
| От Новой истории к Новейшей | 11 |
| Межвоенный период (1918-1939) | 9 |
| Вторая мировая война. Великая Отечественная война | 13 |
| Соревнование социальных систем. Современный мир | 9 |
| Апогей и кризис советской системы 1945—1991 годов | 9 |
| Российская Федерация на рубеже XX— XXI веков | 11 |
| **Итого** | **171** |
| | |
| **Промежуточная аттестация в форме** | ***дифзачета*** |
| **Всего** | **171** |

# ХАРАКТЕРИСТИКА ОСНОВНЫХ ВИДОВ УЧЕБНОЙ ДЕЯТЕЛЬНОСТИ СТУДЕНТОВ

| Содержание обучения | Характеристика основных видов деятельности студентов (на уровне учебных действий) |
|---|---|
| **Введение** | Актуализация знаний о предмете истории.<br>Высказывание собственных суждений о значении исторической науки для отдельного человека, государства, общества.<br>Высказывание суждений о месте истории России во всемирной Истории. |
| **1.Древнейшая стадия истории человечества** | |
| **Происхождение человека. Люди эпохи палеолита** | Рассказ о современных представлениях о происхождении человека, расселении древнейших людей (с использованием исторической карты).<br>Объяснение и применение в историческом контексте понятий: «антропогенез», «каменный век», «палеолит», «родовая община».<br>Указание на карте мест наиболее известных археологических находок на территории России. |
| **Неолитическая революция и ее последствия** | Объяснение и применение в историческом контексте понятий: «неолит», «неолитическая революция», «производящее хозяйство», «индоевропейцы», «племя», «союз племен», «цивилизация».<br>Раскрытие причин возникновения производящего хозяйства, характеристика перемен в жизни людей, связанных с этим событием.<br>Называние и указание на карте расселения древних людей на территории России, территории складывания индоевропейской общности.<br>Обоснование закономерности появления государства. |
| **2. Цивилизации Древнего мира** | |
| **Древнейшие государства** | Локализация цивилизации Древнего Востока на ленте времени и исторической карте, объяснение, как природные условия влияли на образ жизни, отношения в древних обществах.<br>Характеристика экономической жизни и социального строя древневосточных обществ. |
| **Великие державы Древнего Востока** | Раскрытие причин, особенностей и последствий появления великих держав.<br>Указание особенностей исторического пути Хеттской, Ассирийской, Персидской держав.<br>Характеристика отличительных черт цивилизаций Древней Индии и Древнего Китая. |
| **Древняя Греция** | Характеристика основных этапов истории Древней Греции, источников ее истории. |

| | |
|---|---|
| | Объяснение и применение в историческом контексте понятий: «полис», «демократия», «колонизация», «эллинизм».<br>Умение дать сравнительную характеристику политического строя полисов (Афины, Спарта).<br>Рассказ с использованием карты о древнегреческой колонизации, оценка ее последствий.<br>Раскрытие причин возникновения, сущности и значения эллинизма. |
| **Древний Рим** | Характеристика с использованием карты основных этапов истории Древней Италии, становления и развития Римского государства.<br>Объяснение и применение в историческом контексте понятий: «патриций», «плебей», «провинции», «республика», «империя», «колонат».<br>Раскрытие причин военных успехов Римского государства, особенностей организации римской армии. |
| **Культура и религия Древнего мира** | Систематизация материала о мифологии и религиозных учениях, возникших в Древнем мире.<br>Раскрытие предпосылок и значения распространения буддизма, христианства.<br>Объяснение причин зарождения научных знаний.<br>Объяснение вклада Древней Греции и Древнего Рима в мировое культурное наследие. |
| **3. Цивилизации Запада и Востока в Средние века** | |
| **Великое переселение народов и образование варварских королевств в Европе** | Раскрытие оснований периодизации истории Средних веков, характеристика источников по этой эпохе.<br>Участие в обсуждении вопроса о взаимодействии варварского и римского начал в европейском обществе раннего Средневековья. |
| **Возникновение ислама. Арабские завоевания** | Рассказ с использованием карты о возникновении Арабского халифата; объяснение причин его возвышения и разделения.<br>Объяснение и применение в историческом контексте понятий: «ислам», «мусульманство», «халифат».<br>Характеристика системы управления в Арабском халифате, значения арабской культуры. |
| **Византийская империя** | Рассказ с использованием карты о возникновении Византии; объяснение причин ее возвышения и упадка.<br>Рассказ о влиянии Византии и ее культуры на историю и культуру славянских государств, в частности России, раскрытие значения создания славянской письменности Кириллом и Мефодием |
| **Восток в** | Объяснение и применение в историческом контексте понятий: |

| | |
|---|---|
| **Средние века** | «хан», «сёгун», «самурай», «варна», «каста».<br>Характеристика общественного устройства государств Востока в Средние века, отношений власти и подданных, системы управления.<br>Представление описания, характеристики памятников культуры народов Востока (с использованием иллюстративного материала) |
| **Империя Карла Великого и ее распад. Феодальная раздробленность в Европе** | Раскрытие сущности военной реформы Карла Мартелла, его влияния на успехи франкских королей.<br>Рассказ о причинах, ходе и последствиях походов Карла Великого, значении образования его империи.<br>Объяснение термина каролингское возрождение.<br>Объяснение причин походов норманнов, указание на их последствия. |
| **Основные черты западноевропейского феодализма** | Объяснение и применение в историческом контексте понятий: «феодализм», «раздробленность», «вассально-ленные отношения», «сеньор», «рыцарь», «вассал».<br>Раскрытие современных подходов к объяснению сущности феодализма.<br>Рассказ о жизни представителей различных сословий средневекового общества: рыцарей, крестьян, горожан, духовенства и др. (сообщение, презентация) |
| **Средневековый западно-европейский город** | Объяснение и применение в историческом контексте понятий: «цех», «гильдия», «коммуна».<br>Систематизация материала о причинах возникновения, сущности и значении средневековых городов.<br>Характеристика взаимоотношений горожан и сеньоров, различных слоев населения городов |
| **Католическая церковь в Средние века. Крестовые походы** | Характеристика роли христианской церкви в средневековом обществе.<br>Рассказ о причинах и последствиях борьбы римских пап и императоров Священной Римской империи.<br>Систематизация материала по истории Крестовых походов, высказывание суждения об их причинах и последствиях. |
| **Зарождение централизованных государств в Европе** | Раскрытие особенностей развития Англии и Франции, причин и последствий зарождения в этих странах сословно-представительной монархии.<br>Характеристика причин, хода, результатов Столетней войны.<br>Систематизация знаний о важнейших событиях позднего Средневековья: падении Византии, реконкисте и образовании Испании и Португалии, гуситских войнах.<br>Показ исторических предпосылок образования централизованных государств в Западной Европе.<br>Рассказ о наиболее значительных народных выступлениях Средневековья. |

| | |
|---|---|
| **Средневековая культура Западной Европы. Начало Ренессанса** | Подготовка сообщения, презентации на тему «Первые европейские университеты».<br>Характеристика основных художественных стилей средневековой культуры (с рассмотрением конкретных памятников, произведений).<br>Высказывание суждений о предпосылках возникновения и значении идей гуманизма и Возрождения для развития европейского общества. |
| **4. От древней Руси к Российскому государству** | |
| **Образование Древнерусского государства** | Характеристика территорий расселения восточных славян и их соседей, природных условий, в которых они жили, их занятий, быта, верований.<br>Раскрытие причин и указание времени образования Древнерусского государства.<br>Объяснение и применение в историческом контексте понятий: «князь», «дружина», «государство».<br>Составление хронологической таблицы о деятельности первых русских князей. |
| **Крещение Руси и его значение** | Актуализация знаний о возникновении христианства и основных его постулатах.<br>Рассказ о причинах крещения Руси, основных событиях, связанных с принятием христианства на Руси.<br>Оценка значения принятия христианства на Руси. |
| **Общество Древней Руси** | Характеристика общественного и политического строя Древней Руси, внутренней и внешней политики русских князей.<br>Анализ содержания Русской Правды.<br>Указание причин княжеских усобиц.<br>Составление характеристики личности, оценка, сравнение исторических деятелей (на примере князей Ярослава Мудрого, Владимира Мономаха). |
| **Раздробленность на Руси** | Называние причин раздробленности на Руси, раскрытие последствий раздробленности.<br>Указание на исторической карте территорий крупнейших самостоятельных центров Руси.<br>Характеристика особенностей географического положения, социально-политического развития, достижений экономики и культуры Новгородской и Владимиро-Суздальской земель. |
| **Древнерусская культура** | Рассказ о развитии культуры в Древней Руси.<br>Характеристика памятников литературы, зодчества Древней Руси.<br>Высказывание суждений о значении наследия Древней Руси для современного общества. |
| **Монгольское завоевание** | Изложение материала о причинах и последствиях монгольских завоеваний. |

| | |
|---|---|
| **и его последствия** | Приведение примеров героической борьбы русского народа против завоевателей.<br>Рассказ о Невской битве и Ледовом побоище.<br>Составление характеристики Александра Невского.<br>Оценка последствий ордынского владычества для Руси, характеристика повинностей населения. |
| **Начало возвышения Москвы** | Раскрытие причин и следствий объединения русских земель вокруг Москвы.<br>Аргументация оценки деятельности Ивана Калиты, Дмитрия Донского.<br>Раскрытие роли Русской православной церкви в возрождении и объединении Руси.<br>Раскрытие значения Куликовской битвы для дальнейшего развития России. |
| **Образование единого Русского государства** | Указание на исторической карте роста территории Московской Руси.<br>Составление характеристики Ивана III.<br>Объяснение значения создания единого Русского государства.<br>Изложение вопроса о влиянии централизованного государства на развитие хозяйства страны и положение людей.<br>Изучение отрывков из Судебника 1497 года и использование содержащихся в них сведений в рассказе о положении крестьян и начале их закрепощения. |
| **5. Россия в XVI— XVII веках : от великого княжества к царству** | |
| **Россия в правление Ивана Грозного** | Объяснение значения понятий: «Избранная рада», «приказ», «Земский собор», «стрелецкое войско», «опричнина», «заповедные годы», «урочные лета», «крепостное право».<br>Характеристика внутренней политики Ивана IV в середине XVI века, основных мероприятий и значения реформ 1550-х годов.<br>Раскрытие значения присоединения Среднего и Нижнего Поволжья, Западной Сибири к России.<br>Объяснение последствий Ливонской войны для Русского государства. Объяснение причин, сущности и последствий опричнины.<br>Обоснование оценки итогов правления Ивана Грозного. |
| **Смутное время начала XVII века** | Объяснение смысла понятий: «Смутное время», «самозванец», «крестоцеловальная запись», «ополчение», «национально-освободительное движение».<br>Раскрытие того, в чем заключались причины Смутного времени.<br>Характеристика личности и деятельности Бориса Годунова, Лжедмитрия I, Василия Шуйского, Лжедмитрия II.<br>Указание на исторической карте направлений походов отрядов под предводительством Лжедмитрия I, И. И. Болотникова, |

| | |
|---|---|
| | Лжедмитрия II, направлений походов польских и шведских войск, движения отрядов Первого и Второго ополчений и др.<br>Высказывание оценки деятельности П. П. Ляпунова,<br>К. Минина, Д. М. Пожарского.<br>Раскрытие значения освобождения Москвы войсками ополчений для развития России. |
| **Экономическое и социальное развитие России в XVII веке. Народные движения** | Использование информации исторических карт при рассмотрении экономического развития России в XVII веке.<br>Раскрытие важнейших последствий появления и распространения мануфактур в России.<br>Раскрытие причин народных движений в России XVII века.<br>Систематизация исторического материала в форме таблицы «Народные движения в России XVII века». |
| **Становление абсолютизма в России. Внешняя политика России в XVII веке** | Объяснение смысла понятий: «абсолютизм», «церковный раскол», «старообрядцы».<br>Раскрытие причин и последствий усиления самодержавной власти.<br>Анализ объективных и субъективных причин и последствий раскола в Русской православной церкви.<br>Характеристика значения присоединения Сибири к России.<br>Объяснение того, в чем заключались цели и результаты внешней политики России в XVII веке. |
| **Культура Руси конца XIII— XVII веков** | Составление систематической таблицы о достижениях культуры Руси в XIII— XVII веках.<br>Подготовка описания выдающихся памятников культуры XIII— XVII веков (в том числе связанных со своим регионом); характеристика их художественных достоинств, исторического значения и др.<br>Осуществление поиска информации для сообщений о памятниках культуры конца XIII— XVIII веков и их создателях (в том числе связанных с историей своего региона). |
| **6. Стран ы Запада и Востока в XVI—XVIII веках** | |
| **Экономическое развитие и перемены в западноевропейском обществе** | Объяснение причин и сущности модернизации.<br>Объяснение и применение в историческом контексте понятий: «мануфактура», «революция цен».<br>Характеристика развития экономики в странах Западной Европы в XVI— XVIII веках.<br>Раскрытие важнейших изменений в социальной структуре европейского общества в Новое время.<br>Рассказ о важнейших открытиях в науке, усовершенствованиях в технике, кораблестроении, военном деле, позволивших странам Западной Европы совершить рывок в своем развитии. |
| **Великие географические** | Систематизация материала о Великих географических открытиях (в форме хронологической таблицы), объяснение, в чем |

| | |
|---|---|
| **открытия. Образования колониальных империй** | состояли их предпосылки. Систематизация материала о Великих географических открытиях (в форме хронологической таблицы), объяснение, в чем состояли их предпосылки. |
| **Возрождение и гуманизм в Западной Европе** | Объяснение и применение в историческом контексте понятий: «Возрождение», «Ренессанс», «гуманизм».<br>Характеристика причин и основных черт эпохи Возрождения, главных достижений и деятелей Возрождения в науке и искусстве.<br>Раскрытие содержания идей гуманизма и значения их распространения.<br>Подготовка презентации об одном из титанов Возрождения, показывающей его вклад в становление новой культуры. |
| **Реформация и контрреформа-ция** | Объяснение и применение в историческом контексте понятий: «Реформация», «протестантизм», «лютеранство», «кальвинизм», «контрреформация».<br>Раскрытие причин Реформации, указание важнейших черт протестантизма и особенностей его различных течений.<br>Характеристика основных событий и последствий Реформации и религиозных войн. |
| **Становление абсолютизма в европейских странах** | Объяснение и применение в историческом контексте понятий: «абсолютизм», «просвещенный абсолютизм».<br>Раскрытие характерных черт абсолютизма как формы правления, приведение примеров политики абсолютизма (во Франции, Англии).<br>Рассказ о важнейших событиях истории Франции, Англии, Испании, империи Габсбургов.<br>Участие в обсуждении темы «Особенности политики “просвещенного абсолютизма” в разных странах Европы». |
| **Англия в XVII— XVIII веках** | Характеристика предпосылок, причин и особенностей Английской революции, описание ее основных событий и этапов.<br>Раскрытие значения Английской революции, причин реставрации и «Славной революции».<br>Характеристика причин и последствий промышленной революции (промышленного переворота), объяснение того, почему она началась в Англии. |
| **Страны Востока в XVI— XVIII веках** | Раскрытие особенностей социально-экономического и политического развития стран Востока, объяснение причин углубления разрыва в темпах экономического развития этих стран и стран Западной Европы.<br>Характеристика особенностей развития Османской империи, Китая и Японии. |
| **Страны Востока и колониальная** | Рассказ с использованием карты о колониальных захватах европейских государств в Африке в XVI — XIX веках; |

| | |
|---|---|
| **экспансия европейцев** | объяснение, в чем состояли цели и методы колониальной политики европейцев.<br>Высказывание и аргументация суждений о последствиях колонизации для африканских обществ.<br>Описание главных черт и достижений культуры стран и народов Азии, Африки. |
| **Международные отношения в XVII— XVIII веках** | Систематизация материала о причинах и последствиях крупнейших военных конфликтов в XVII — середине XVIII века в Европе и за ее пределами.<br>Участие в обсуждении ключевых проблем международных отношений XVII — середины XVIII веков в ходе учебной конференции, круглого стола. |
| **Развитие европейской культуры и науки в XVII— XVIII веках. Эпоха Просвещения** | Характеристика причин и основных черт культуры, ее главных достижений и деятелей в науке и искусстве.<br>Составление характеристик деятелей Просвещения |
| **Война за независимость и образование США** | Рассказ о ключевых событиях, итогах и значении войны североамериканских колоний за независимость (с использованием исторической карты).<br>Анализ положений Декларации независимости, Конституции США, объяснение, в чем заключалось их значение для создававшегося нового государства.<br>Составление характеристик активных участников борьбы за независимость, «отцов-основателей» США.<br>Объяснение, почему освободительная война североамериканских штатов против Англии считается революцией. |
| **Французская революция конца XVIII века** | Систематизация материала по истории Французской революции.<br>Составление характеристик деятелей Французской революций, высказывание и аргументация суждений об их роли в революции (в форме устного сообщения, эссе, участия в дискуссии).<br>Участие в дискуссии на тему «Является ли террор неизбежным спутником настоящей революции?» |
| **7. Россия в конце XVII— XVIII веке : от царства к империи** | |
| **Россия в эпоху петровских преобразований** | Систематизация мнений историков о причинах петровских преобразований.<br>Представление характеристики реформ Петра I:<br>1) в государственном управлении;<br>2) в экономике и социальной политике;<br>3) в военном деле;<br>4) в сфере культуры и быта. |

| | |
|---|---|
| | Систематизация материала о ходе и ключевых событиях, итогах Северной войны.<br>Характеристика отношения различных слоев российского общества к преобразовательской деятельности Петра I, показ на конкретных примерах, в чем оно проявлялось. |
| **Экономическое и социальное развитие в XVIII веке. Народные движения** | Характеристика основных черт социально-экономического развития России в середине — второй половине XVIII века.<br>Рассказ с использованием карты о причинах, ходе, результатах восстания под предводительством Е. И. Пугачева. |
| **Внутренняя и внешняя политика России в середине — второй половине XVIII века** | Систематизация материала о дворцовых переворотах (причинах, событиях, участниках, последствиях).<br>Сопоставление политики «просвещенного абсолютизма» в России и других европейских странах.<br>Характеристика личности и царствования Екатерины II.<br>Объяснение, чем вызваны противоречивые оценки личности и царствования Павла I; высказывание и аргументация своего мнения.<br>Раскрытие с использованием исторической карты, внешнеполитических задач, стоящих перед Россией во второй половине XVIII века; характеристика результатов внешней политики данного периода. |
| **Русская культура XVIII века** | Систематизация материала о развитии образования в России в XVIII веке, объяснение, какие события играли в нем ключевую роль.<br>Сравнение характерных черт российского и европейского Просвещения, выявление в них общего и различного.<br>Рассказ о важнейших достижениях русской науки и культуры в XVIII веке, подготовка презентации на эту тему. |
| **8. Становление индустриальной цивилизации** | |
| **Промышленный переворот и его последствия** | Систематизация материала о главных научных и технических достижениях, способствовавших развертыванию промышленной революции.<br>Раскрытие сущности, экономических и социальных последствий промышленной революции. |
| **Международные отношения** | Систематизация материала о причинах и последствиях крупнейших военных конфликтов XIX века в Европе и за ее пределами.<br>Участие в обсуждении ключевых проблем международных отношений XIX века в ходе конференции, круглого стола, в том числе в форме ролевых высказываний.<br>Участие в дискуссии на тему «Был ли неизбежен раскол Европы на два военных блока в конце XIX — начале XX века». |

| | |
|---|---|
| **Политическое развитие стран Европы и Америки** | Систематизация материала по истории революций XIX века в Европе и Северной Америке, характеристика их задач, участников, ключевых событий, итогов.<br>Сопоставление опыта движения за реформы и революционных выступлений в Европе XIX века, высказывание суждений об эффективности реформистского и революционного путей преобразования общества.<br>Сравнение путей создания единых государств в Германии и Италии, выявление особенностей каждой из стран.<br>Объяснение причин распространения социалистических идей, возникновения рабочего движения.<br>Составление характеристики известных исторических деятелей XIX века с привлечением материалов справочных изданий, Интернета. |
| **Развитие западноевропейской культуры** | Рассказ о важнейших научных открытиях и технических достижениях XIX века, объяснение, в чем состояло их значение.<br>Характеристика основных стилей и течений в художественной культуре XIX века с раскрытием их особенностей на примерах конкретных произведений.<br>Объяснение, в чем выразилась демократизация европейской культуры в XIX веке. |
| **9. Процесс модернизации в традиционных обществах Востока** | |
| **Колониальная экспансия европейских стран. Индия** | Раскрытие особенностей социально-экономического и политического развития стран Азии, Латинской Америки, Африки.<br>Характеристика предпосылок, участников, крупнейших событий, итогов борьбы народов Латинской Америки за независимость, особенностей развития стран Латинской Америки в XIX веке.<br>Рассказ с использованием карты о колониальных захватах европейских государств в Африке в XVI— XIX веках; объяснение, в чем состояли цели и методы колониальной политики европейцев.<br>Описание главных черт и достижений культуры стран и народов Азии, Африки и Латинской Америки в XVI— XIX веках. |
| **Китай и Япония** | Сопоставление практики проведения реформ, модернизации в странах Азии; высказывание суждений о значении европейского опыта для этих стран. |
| **10. Российская империя в XIX веке** | |
| **Внутренняя и внешняя политика России в начале XIX века** | Систематизация материала о политическом курсе императора Александра I на разных этапах его правления (в форме таблицы, тезисов и т. п.).<br>Характеристика сущности проекта М. М. Сперанского, объяснение, какие изменения в общественно-политическом устройстве России он предусматривал. |

| | |
|---|---|
| | Представление исторического портрета Александра I и государственных деятелей времени его правления с использованием историко-биографической литературы (в форме сообщения, эссе, реферата, презентации).<br>Систематизация материала об основных событиях и участниках Отечественной войны 1812 года, заграничных походах русской армии (в ходе семинара, круглого стола с использованием источников, работ историков). |
| **Движение декабристов** | Характеристика предпосылок, системы взглядов, тактики действий декабристов, анализ их программных документов.<br>Сопоставление оценок движения декабристов, данных современниками и историками, высказывание и аргументация своей оценки (при проведении круглого стола, дискуссионного клуба и т. п.). |
| **Внутренняя политика Николая I** | Характеристика основных государственных преобразований, осуществленных во второй четверти XIX века, мер по решению крестьянского вопроса.<br>Представление характеристик Николая I и государственных деятелей его царствования (с привлечением дополнительных источников, мемуарной литературы). |
| **Общественное движение во второй четверти XIX века** | Характеристика основных направлений общественного движения во второй четверти XIX века, взглядов западников и славянофилов, выявление общего и различного.<br>Высказывание суждений о том, какие идеи общественно-политической мысли России XIX века сохранили свое значение для современности (при проведении круглого стола, дискуссии). |
| **Внешняя политика России во второй четверти XIX века** | Составление обзора ключевых событий внешней политики России во второй четверти XIX века (европейской политики, Кавказской войны, Крымской войны), их итогов и последствий.<br>Анализ причин и последствий создания и действий антироссийской коалиции в период Крымской войны. |
| **Отмена крепостного права и реформы 60—70-х годов XIX века. Контрреформы** | Раскрытие основного содержания Великих реформ 1860—1870-х годов (крестьянской, земской, городской, судебной, военной, преобразований в сфере просвещения, печати).<br>Представление исторического портрета Александра II и государственных деятелей времени его правления с использованием историко-биографической литературы (в форме сообщения, эссе, реферата, презентации).<br>Характеристика внутренней политики Александра III в 1880—1890-е годы, сущности и последствий политики контрреформ. |
| **Общественное движение во второй половине XIX века** | Систематизация материала об этапах и эволюции народнического движения, составление исторических портретов народников (в форме сообщений, эссе, презентации).<br>Раскрытие предпосылок, обстоятельств и значения зарождения |

| | |
|---|---|
| | в России социал-демократического движения. |
| **Экономическое развитие во второй половине XIX века** | Сопоставление этапов и черт промышленной революции в России с аналогичными процессами в ведущих европейских странах (в форме сравнительной таблицы).<br>Систематизация материала о завершении промышленной революции в России; конкретизация общих положений на примере экономического и социального развития своего края.<br>Объяснение сути особенностей социально-экономического положения России к началу XIX века, концу XIX века. |
| **Внешняя политика России во второй половине XIX в.** | Участие в подготовке и обсуждении исследовательского проекта «Русско-турецкая война 1877—1878 годов: военные и дипломатические аспекты, место в общественном сознании россиян» (на основе анализа источников, в том числе картин русских художников, посвященных этой войне). |
| **Русская культура XIX века** | Раскрытие определяющих черт развития русской культуры в XIX века, ее основных достижений; характеристика творчества выдающихся деятелей культуры (в форме сообщения, выступления на семинаре, круглом столе).<br>Подготовка и проведение виртуальных экскурсий по залам художественных музеев и экспозициям произведений живописцев, скульпторов и архитекторов XIX века.<br>Осуществление подготовки и презентации сообщения, исследовательского проекта о развитии культуры своего региона в XIX века.<br>Оценка места русской культуры в мировой культуре XIX века. |
| **11. От Новой истории к Новейшей** | |
| **Мир в начале XX века** | Показ на карте ведущих государств мира и их колонии в начале XX века.<br>Объяснение и применение в историческом контексте понятий: «модернизация», «индустриализация», «империализм», «урбанизация», «Антанта», «Тройственный союз».<br>Характеристика причин, содержания и значения социальных реформ начала XX века на примерах разных стран.<br>Раскрытие сущности причин неравномерности темпов развития индустриальных стран в начале XX века. |
| **Пробуждение Азии в начале XX века** | Объяснение и применение в историческом контексте понятия «пробуждение Азии».<br>Сопоставление путей модернизации стран Азии, Латинской Америки в начале XX века; выявление особенностей отдельных стран.<br>Объяснение, в чем заключались задачи и итоги революций в Османской империи, Иране, Китае, Мексике. |
| **Россия на рубеже** | Объяснение, в чем заключались главные противоречия в политическом, экономическом, социальном развитии России в |

| | |
|---|---|
| **XIX— XX веков** | начале XX века.<br>Представление характеристики Николая II (в форме эссе, реферата).<br>Систематизация материала о развитии экономики в начале XX века, выявление ее характерных черт. |
| **Революция 1905—1907 годов в России** | Систематизация материала об основных событиях российской революции 1905—1907 годов, ее причинах, этапах, важнейших событиях (в виде хроники событий, тезисов).<br>Объяснение и применение в историческом контексте понятий: «кадеты», «октябристы», «социал-демократы», «Совет», «Государственная дума», «конституционная монархия».<br>Сравнение позиций политических партий, созданных и действовавших во время революции, их оценка (на основе работы с документами).<br>Раскрытие причин, особенностей и последствий национальных движений в ходе революции.<br>Участие в сборе и представлении материала о событиях революции 1905—1907 годов в своем регионе.<br>Оценка итогов революции 1905—1907 годов. |
| **Россия в период столыпинских реформ** | Раскрытие основных положений и итогов осуществления политической программы П. А. Столыпина, его аграрной реформы.<br>Объяснение и применение в историческом контексте понятий: «отруб», «хутор», «переселенческая политика», «третьеиюньская монархия». |
| **Серебряный век русской культуры** | Характеристика достижений российской культуры начала XX века: творчества выдающихся деятелей науки и культуры (в форме сообщений, эссе, портретных характеристик, реферата и др.).<br>Объяснение и применение в историческом контексте понятий: «модернизм», «символизм», «декадентство», «авангард», «кубизм», абстракционизм, «футуризм», «акмеизм».<br>Участие в подготовке и презентации проекта «Культура нашего края в начале XX века». |
| **Первая мировая война. Боевые действия 1914—1918 годов** | Характеристика причин, участников, основных этапов и крупнейших сражений Первой мировой войны.<br>Систематизация материала о событиях на Западном и Восточном фронтах войны (в форме таблицы), раскрытие их взаимообусловленности.<br>Характеристика итогов и последствий Первой мировой войны. |
| **Первая мировая война и общество** | Анализ материала о влиянии войны на развитие общества в воюющих странах.<br>Характеристика жизни людей на фронтах и в тылу (с использованием исторических источников, мемуаров). |

| | |
|---|---|
| | Объяснение, как война воздействовала на положение в России, высказывание суждения по вопросу «Война — путь к революции?» |
| **Февральская революция в России. От Февраля к Октябрю** | Характеристика причин и сущности революционных событий февраля 1917 года.<br>Оценка деятельности Временного правительства, Петроградского Совета.<br>Характеристика позиций основных политических партий и их лидеров в период весны—осени 1917 года. |
| **Октябрьская революция в России и ее последствия** | Характеристика причин и сущности событий октября 1917 года, сопоставление различных оценок этих событий, высказывание и аргументация своей точки зрения (в ходе диспута).<br>Объяснение причин прихода большевиков к власти.<br>Систематизация материала о создании Советского государства, первых преобразованиях (в форме конспекта, таблицы).<br>Объяснение и применение в историческом контексте понятий: «декрет», «национализация», «рабочий контроль», «Учредительное собрание».<br>Характеристика обстоятельств и последствий заключения Брестского мира.<br>Участие в обсуждении роли В. И. Ленина в истории XX века (в форме учебной конференции, диспута). |
| **Гражданская война в России** | Характеристика причин Гражданской войны и интервенции, целей, участников и тактики белого и красного движения.<br>Проведение поиска информации о событиях Гражданской войны в родном крае, городе, представление ее в форме презентации, эссе.<br>Сравнение политики «военного коммунизма» и нэпа, выявление их общие черт и различий. |
| **12. Межвоенный период (1918-1939)** | |
| **Европа и США** | Объяснение и применение в историческом контексте понятий: «Версальско-Вашингтонская система», «Лига Наций», «репарации», «новый курс», «Народный фронт».<br>Систематизация материала о революционных событиях 1918 — начала 1920-х годов в Европе (причин, участников, ключевых событий, итогов революций).<br>Характеристика успехов и проблем экономического развития стран Европы и США в 1920-е годы.<br>Раскрытие причин мирового экономического кризиса 1929—1933 годов и его последствий.<br>Объяснение сущности, причин успеха и противоречий «нового курса» президента США Ф. Рузвельта. |
| **Недемократичес** | Объяснение и применение в историческом контексте понятий: |

| | |
|---|---|
| **кие режимы** | «мировой экономический кризис», «тоталитаризм», «авторитаризм», «фашизм», «нацизм».<br>Объяснение причин возникновения и распространения фашизма в Италии и нацизма в Германии.<br>Систематизация материала о гражданской войне в Испании, высказывание оценки ее последствий. |
| **Турция, Китай, Индия, Япония** | Характеристика опыта и итогов реформ и революций как путей модернизации в странах Азии.<br>Раскрытие особенностей освободительного движения 1920—1930-х годов в Китае и Индии.<br>Высказывание суждений о роли лидеров в освободительном движении и модернизации стран Азии.<br>Высказывание суждений о причинах и особенностях японской Экспансии. |
| **Международные отношения** | Характеристика основных этапов и тенденций развития международных отношений в 1920—1930-е годы.<br>Участие в дискуссии о предпосылках, характере и значении важнейших международных событий 1920—1930-х годов. |
| **Культура в первой половине XX века** | Характеристика основных течений в литературе и искусстве 1920—1930-х годов на примерах творчества выдающихся мастеров культуры, их произведений (в форме сообщений или презентаций, в ходе круглого стола).<br>Сравнение развития западной и советской культуры в 1920—1930-е годы, выявление черт их различия и сходства. |
| **Новая экономическая политика в Советской России. Образование СССР** | Участие в семинаре на тему «Нэп как явление социально-экономической.и общественно-политической жизни Советской страны».<br>Сравнение основных вариантов объединения советских республик, их оценка, анализ положений Конституции СССР (1924 года), раскрытие значения образования СССР.<br>Раскрытие сущности, основного содержания и результатов внутрипартийной борьбы в 1920—1930-е годы. |
| **Индустриализация и коллективиза-ция в СССР** | Представление характеристики и оценки политических процессов 1930-х годов. Характеристика причин, методов и итогов индустриализации и коллективизации в СССР.<br>Объяснение и применение в историческом контексте понятий: «пятилетка», «стахановское движение», «коллективизация», «раскулачивание», «политические репрессии», «враг народа», «ГУЛАГ».<br>Проведение поиска информации о ходе индустриализации и коллективизации в своем городе, крае (в форме исследовательского проекта). |
| **Советское государство** | Раскрытие особенностей социальных процессов в СССР в 1930-е годы. |

| | |
|---|---|
| **и общество в 1920—1930-е годы** | Характеристика эволюции политической системы в СССР в 1930-е годы, раскрытие предпосылок усиления централизации власти.<br>Анализ информации источников и работ историков о политических процессах и репрессиях 1930-х годов, оценка этих событий. |
| **Советская культура в 1920—1930-е годы** | Систематизация информации о политике в области культуры в 1920 — 1930-е годы, выявление ее основных тенденций.<br>Характеристика достижений советской науки и культуры.<br>Участие в подготовке и представлении материалов о творчестве и судьбах ученых, деятелей литературы и искусства 1920—1930-х годов (в форме биографических справок, эссе, презентаций, рефератов).<br>Систематизация информации о политике власти по отношению к различным религиозным конфессиям, положении религии в СССР. |
| **13. Вторая мировая война** | |
| **Накануне мировой войны** | Характеристика причин кризиса Версальско-Вашингтонской системы и начала Второй мировой войны.<br>Приведение оценок Мюнхенского соглашения и советско-германских договоров 1939 года. |
| **Первый период Второй мировой войны. Бои на Тихом океане** | Называние с использованием карты участников и основных этапов Второй мировой войны.<br>Характеристика роли отдельных фронтов в общем ходе Второй мировой войны.<br>Объяснение и применение в историческом контексте понятий: «странная война», «план “Барбаросса”», «план “Ост”», «новый порядок», «коллаборационизм», «геноцид», «холокост», «антигитлеровская коалиция», «ленд-лиз», «коренной перелом», «движение Сопротивления», «партизаны».<br>Представление биографических справок, очерков об участниках войны: полководцах, солдатах, тружениках тыла.<br>Раскрытие значения создания антигитлеровской коалиции и роли дипломатии в годы войны.<br>Характеристика значения битвы под Москвой. |
| **Второй период Второй мировой войны** | Систематизация материала о крупнейших военных операциях Второй мировой и Великой Отечественной войн: их масштабах, итогах и роли в общем ходе войн (в виде синхронистических и тематических таблиц, тезисов и др.).<br>Показ особенностей развития экономики в главных воюющих государствах, объяснение причин успехов советской экономики.<br>Рассказ о положении людей на фронтах и в тылу, характеристика жизни людей в годы войны с привлечением информации исторических источников (в том числе музейных материалов, |

| | |
|---|---|
| | воспоминаний и т. д.).<br>Высказывание собственного суждения о причинах коллаборационизма в разных странах в годы войны.<br>Характеристика итогов Второй мировой и Великой Отечественной войн, их исторического значения.<br>Участие в подготовке проекта «Война в памяти народа» (с обращением к воспоминаниям людей старшего поколения, произведениям литературы, кинофильмам и др.). |
| **14. Соревнование социальных систем. Современный мир** | |
| **Послевоенное устройство мира. Начало «холодной войны»** | Представление с использованием карты характеристики важнейших изменений, произошедших в мире после Второй миро вой войны.<br>Раскрытие причин и последствий укрепления статуса СССР как великой державы.<br>Характеристика причин создания и основ деятельности ООН.<br>Объяснение причин формирования двух военно-политических Блоков. |
| **Ведущие капиталистические страны** | Характеристика этапов научно-технического прогресса во второй половине XX — начале XXI века, сущности научно-технической и информационной революций, их социальных последствий.<br>Раскрытие сущности наиболее значительных изменений в структуре общества во второй половине XX — начале XXI века, причин и последствий этих изменений (на примере отдельных стран).<br>Представление обзора политической истории США во второй половине XX — начале XXI века.<br>Высказывание суждения о том, в чем выражается, чем объясняется лидерство США в современном мире и каковы его последствия.<br>Раскрытие предпосылок, достижений и проблем европейской Интеграции. |
| **Страны Восточной Европы** | Характеристика основных этапов в истории восточноевропейских стран второй половины XX — начала XXI века.<br>Сбор материалов и подготовка презентации о событиях в Венгрии в 1956 году и в Чехословакии в 1968 году.<br>Объяснение и применение в историческом контексте понятий: «мировая социалистическая система», «СЭВ», «ОВД», «Пражская весна», «Солидарность», «бархатная революция», «приватизация».<br>Систематизация и анализ информации (в том числе из дополнительной литературы и СМИ) о развитии восточноевропейских стран в конце XX — начале XXI века |
| **Крушение колониальной** | Характеристика этапов освобождения стран Азии и Африки от колониальной и полуколониальной зависимости, раскрытие |

| | |
|---|---|
| **системы** | особенностей развития этих стран во второй половине XX — начале XXI века.<br>Характеристика этапов развития стран Азии и Африки после их освобождения от колониальной и полуколониальной зависимости.<br>Объяснение и применение в историческом контексте понятий: «страны социалистической ориентации», «неоколониализм», «новые индустриальные страны», «традиционализм», «фундаментализм». |
| **Индия, Пакистан, Китай** | Характеристика особенностей процесса национального освобождения и становления государственности в Индии и Пакистане.<br>Объяснение причин успехов в развитии Китая и Индии в конце XX — начале XXI века, высказывание суждений о перспективах развития этих стран.<br>Участие в дискуссии на тему «В чем причины успехов реформ в Китае: уроки для России» с привлечением работ историков и публицистов. |
| **Страны Латинской Америки** | Сопоставление реформистского и революционного путей решения социально-экономических противоречий в странах Латинской Америки, высказывание суждений об их результативности.<br>Объяснение и применение в историческом контексте понятий: «импортозамещающая индустриализация», «национализация», «хунта», «левый поворот».<br>Характеристика крупнейших политических деятелей Латинской Америки второй половины XX — начала XXI века. |
| **Международные отношения** | Объяснение сущности «холодной войны», ее влияния на историю второй половины XX века.<br>Характеристика основных периодов и тенденций развития международных отношений в 1945 году — начале XXI века.<br>Рассказ с использованием карты о международных кризисах 1940—1960-х годов.<br>Объяснение и применение в историческом контексте понятий: «биполярный мир», «холодная война», «железный занавес», «НАТО», «СЭВ», «ОВД», «международные кризисы», «разрядка международной напряженности», «новое политическое мышление», «региональная интеграция», «глобализация».<br>Участие в обсуждении событий современной международной жизни (с привлечением материалов СМИ). |
| **Развитие культуры** | Характеристика достижений в различных областях науки, показ их влияния на развитие общества (в том числе с привлечением дополнительной литературы, СМИ, Интернета).<br>Объяснение и применение в историческом контексте понятий: |

| | |
|---|---|
| | «постмодернизм», «массовая культура», «поп-арт».<br>Объяснение причин и последствий влияния глобализации на национальные культуры. |
| **15. Апогей и кризис советской системы 1945—1991 годы** | |
| **СССР в послевоенные годы** | Систематизация материала о развитии СССР в первые послевоенные годы, основных задачах и мероприятиях внутренней и внешней политики.<br>Характеристика процесса возрождения различных сторон жизни советского общества в послевоенные годы.<br>Проведение поиска информации о жизни людей в послевоенные годы (с привлечением мемуарной, художественной литературы).<br>Участие в подготовке презентации «Родной край (город) в первые послевоенные годы». |
| **СССР в 1950 — начале 1960-х годов** | Характеристика перемен в общественно-политической жизни СССР, новых подходов к решению хозяйственных и социальных проблем, реформ.<br>Проведение обзора достижений советской науки и техники во второй половине 1950 — первой половине 1960-х годов (с использованием научно-популярной и справочной литературы), раскрытие их международного значения. |
| **СССР во второй половине 1960-х — начале 1980-х годов** | Систематизация материала о тенденциях и результатах экономического и социального развития СССР в 1965 — начале 1980-х годов (в форме сообщения, конспекта).<br>Объяснение, в чем проявлялись противоречия в развитии науки и техники, художественной культуры в рассматриваемый период.<br>Проведение поиска информации о повседневной жизни, интересах советских людей в 1960 — середине 1980-х годов (в том числе путем опроса родственников, людей старших поколений).<br>Оценка государственной деятельности Л. И. Брежнева.<br>Систематизация материала о развитии международных отношений и внешней политики СССР (периоды улучшения и обострения международных отношений, ключевые события). |
| **СССР в годы перестройки** | Характеристика причин и предпосылок перестройки в СССР.<br>Объяснение и применение в историческом контексте понятий: «перестройка», «гласность», «плюрализм», «парад суверенитетов».<br>Проведение поиска информации об изменениях в сфере экономики и общественной жизни в годы перестройки.<br>Составление характеристики (политического портрета) М. С. Горбачева (с привлечением дополнительной литературы).<br>Участие в обсуждении вопросов о характере и последствиях перестройки, причинах кризиса советской системы и распада СССР, высказывание и аргументация своего мнения. |

| | |
|---|---|
| **Развитие советской культуры (1945—1991 годы)** | Характеристика особенностей развития советской науки в разные периоды второй половины XX века.<br>Подготовка сравнительной таблицы «Научно-технические открытия стран Запада и СССР в 1950—1970-е годы».<br>Рассказ о выдающихся произведениях литературы и искусства.<br>Объяснение, в чем заключалась противоречивость партийной культурной политики.<br>Рассказ о развитии отечественной культуры в 1960—1980-е годы, характеристика творчества ее выдающихся представителей. |
| **16. Российская Федерация на рубеже XX— XXI веков** | |
| **Россия в конце XX — начале XXI века** | Объяснение, в чем заключались трудности перехода к рыночной экономике, с привлечением свидетельств современников.<br>Характеристика темпов, масштабов, характера и социально-экономических последствий приватизации в России.<br>Сравнение Конституции России 1993 года с Конституцией СССР 1977 года по самостоятельно сформулированным вопросам.<br>Объяснение причин военно-политического кризиса в Чечне и способов его разрешения в середине 1990-х годов.<br>Оценка итогов развития РФ в 1990-е годы.<br>Систематизация и раскрытие основных направлений реформаторской деятельности руководства РФ в начале XXI века.<br>Рассказ о государственных символах России в контексте формирования нового образа страны.<br>Представление краткой характеристики основных политических партий современной России, указание их лидеров.<br>Указание глобальных проблем и вызовов, с которыми столкнулась России в XXI веке.<br>Характеристика ключевых событий политической истории современной России в XXI веке.<br>Систематизация материалов печати и телевидения об актуальных проблемах и событиях в жизни современного российского общества, представление их в виде обзоров, рефератов.<br>Проведение обзора текущей информации телевидения и прессы о внешнеполитической деятельности руководителей страны.<br>Характеристика места и роли России в современном мире. |

## УЧЕБНО-МЕТОДИЧЕСКОЕ И МАТЕРИАЛЬНО-ТЕХНИЧЕСКОЕ ОБЕСПЕЧЕНИЕ ПРОГРАММЫ УЧЕБНОЙ ДИСЦИПЛИНЫ «ИСТОРИЯ»

Освоение программы учебной дисциплины «История» предполагает наличие в профессиональной образовательной организации, реализующей образовательную программу среднего общего образования в пределах освоения ОПОП СПО на базе основного общего образования, учебного кабинета.

Оборудование учебного кабинета:
- посадочные места по количеству обучающихся
- рабочее место преподавателя
- комплект плакатов (стендов) для оформления кабинета
- комплект учебно-методической документации;
- комплект учебно-методических материалов.

Технические средства обучения:
- компьютер,
- принтер,
- мультимедиа проектор плюс экран,
- программное обеспечение общего назначения
- библиотечный фонд

## РЕКОМЕНДУЕМАЯ ЛИТЕРАТУРА

Для студентов

Аверьянов К. А., Ромашов С. А. Смутное время: Российское государство в начале XVII в.: исторический атлас. -М., 2015.

Артасов И. А. Данилов А. А., Крицкая Н. Ф., Мельникова О. Н. Я сдам ЕГЭ! История: модульный курс: практикум и диагностика. -М., 2017.

Артемов В.в., Лубченков Ю.Н. История: в 2 ч.: учебник для студентов профессиональных образовательных организаций, осваивающих профессии и специальности СПО. - М., 2017

Артемов В.В., Лубченков Ю.Н. История: Дидактические материалы: учеб. пособие для студентов профессиональных образовательных организаций, осваивающих профессии и специальности СПО. - М., 2017

Артемов В.В., Лубченков Ю.Н. История: электронный учебно¬ методический комплекс.-М., 2017

Булдаков В. П., Леонтьева Т Г. Война, породившая революцию. - М., 2015.

Вторая мировая война в истории человечества: 1939—1945 гг. Материалы международной научной конференции / Под ред. С. В. Девятова и др. - М., 2015.

Дорожина Н. И. Современный урок истории. - М., 2017.

Древняя Русь в средневековом мире: энциклопедия. / Сост. Е. А. Мельникова, В. Я. Петрухин. -М., 2014.

Краткий курс истории ВКП(б). Текст и его история. В 2 ч. / Сост. М. В. Зеленов, Д. Бренденберг. - М., 2014.

Критический словарь Русской революции: 1914—1921 гг. / Сост. Э. Актон, У Г. Розенберг, В. Ю. Черняев. СПб, 2014.

Мусатов В. Л. Второе «освобождение» Европы. -М., 2016.

Розенталь И. С., Валентинов Н. и другие. XX век глазами современников. - М., 2015.

Победа-70: реконструкция юбилея / Под ред. Г. А. Бордюгова. -М., 2015.

Формирование территории Российского государства. XVI — начало XX в. (границы и геополитика) / Под ред. Е. П. Кудрявцевой. - М., 2015.

Для преподавателей

Об образовании в Российской Федерации: Федер. закон от 29.12. 2012 № 273-ФЗ (в ред. Федеральных законов от 07.05.2013 № 99-ФЗ, от № 120-ФЗ, от 02.07.2013 № 170-ФЗ, от 23.07.2013 № 203-ФЗ, от № 317-ФЗ, от 03.02.2014 № 11-ФЗ, от 3.02.2014 № 15-ФЗ, от № 84-ФЗ, от 27.05.2014 № 135-ФЗ, от

04.06.2014 № 148-ФЗ, с изм., внесенными Федеральным законом от 04.06.2014 № 145-ФЗ, в ред. от 03.07.2016, с изм. от 19.12.2016.)
Приказ Министерства образования и науки РФ от 31 декабря 2015 г. N 1578 "О внесении изменений в федеральный государственный образовательный стандарт среднего общего образования, утвержденный приказом Министерства образования и науки Российской Федерации от 17 мая 2012 г. N413"
Примерная основная образовательная программа среднего общего образования, одобренная решением федерального учебно-методического объединения по общему образованию (протокол от 28 июня 2016 г. № 2/16-з).
Приказ Министерства образования и науки РФ от 17.05.2012 № 413 «Об утверждении федерального государственного образовательного стандарта среднего (полного) общего образования».
Письмо Департамента государственной политики в сфере подготовки рабочих кадров и ДПО Минобрнауки России от 17.03.2015 № 06-259 «Рекомендации по организации получения среднего общего образования в пределах освоения образовательных программ среднего профессионального образования на базе основного общего образования с учетом требований федеральных государственных образовательных стандартов и получаемой профессии или специальности среднего профессионального образования».
Вяземский Е. Е., Стрелова О. Ю. Уроки истории: думаем, спорим, размышляем. — М.,2012.
Вяземский Е. Е., Стрелова О.Ю. Педагогические подходы к реализации концепции единого учебника истории. — М., 2015.
Шевченко Н. И. История для профессий и специальностей технического, естественно-научного, социально-экономического профилей. Методические рекомендации. — М., 2013.
Концепция нового учебно-методического комплекса по отечественной истории // Вестник образования. — 2014. — № 13. — С. 10—124.

Интернет-ресурсы

www. gumer. info (Библиотека Гумер).
www. hist. msu. ru/ER/Etext/PICT/feudal. htm (Библиотека Исторического факультета МГУ).
www. bibliotekar. ru (Библиотекарь. Ру: электронная библиотека нехудожественной литературы по русской и мировой истории, искусству, культуре, прикладным наукам).

https://ru. wikipedia. org (Википедия: свободная энциклопедия).
www. militera. lib. ru (Военная литература: собрание текстов).
www. world-war2. chat. ru (Вторая Мировая война в русском Интернете).
www. kulichki. com/~gumilev/HE1 (Древний Восток).
www. biograf-book. narod. ru (Избранные биографии: биографическая литература СССР).
www. magister. msk. ru/library/library. htm (Интернет-издательство «Библиотека»: электронные издания произведений и биографических и критических материалов).
www. historicus. ru (Историк: общественно-политический журнал).
www. history. tom. ru (История России от князей до Президента).
www. statehistory. ru (История государства).
www. kulichki. com/grandwar («Как наши деды воевали»: рассказы о военных конфликтах Российской империи).
www. raremaps. ru (Коллекция старинных карт Российской империи).
www. old-maps. narod. ru (Коллекция старинных карт территорий и городов России).
www. mifologia. chat. ru (Мифология народов мира).
www. krugosvet. ru (Онлайн-энциклопедия «Кругосвет»).
www. liber. rsuh. ru (Информационный комплекс РГГУ «Научная библиотека»).
www.9may. ru (Проект-акция: «Наша Победа. День за днем»).
www. rodina. rg. ru (Родина: российский исторический иллюстрированный журнал).
www. scepsis. ru/library/history/page1 (Скепсис: научно-просветительский журнал).
www. infoliolib. info (Университетская электронная библиотека Infolio).
www. hist. msu. ru/ER/Etext/index. html (электронная библиотека Исторического факультета МГУ им. М. В. Ломоносова).
www. library. spbu. ru (Научная библиотека им. М. Горького СПбГУ).

**Приложение №**
к ООП по *профессии/*
***15.01.05 Сварщик (ручной и частично механизированной сварки (направки))***

Министерство образования Московской области
*ГБПОУ МО «Серпуховский колледж»*

Утверждена
приказом руководителя
образовательной организации
№ _____ от
_____

# РАБОЧАЯ ПРОГРАММА УЧЕБНОЙ ДИСЦИПЛИНЫ/
# ОУД 05 «ОБЩЕСТВОЗНАНИЕ»

Г.о. Серпухов, 2021 г.

РАССМОТРЕНО
На заседание ПЦК.
Протокол №11
«11» 06 2021 г.
_____ /Закатина И.В. /

СОГЛАСОВАНО
Зам директором по УР
«__11__» __06___ 2021_ г.
_____/Байбакова Н.В./

Программа учебной дисциплины ОУД 05 «Обществознание» разработана в соответствии с требованиями ФГОС среднего общего образования, ФГОС среднего профессионального образования по профессии 15.01.05 Сварщик (ручной и частично механизированной сварки (наплавки)) и примерной программы общеобразовательной учебной дисциплины «Обществознание» для профессиональных образовательных организаций, рекомендованной *Федеральным государственным автономным учреждением «Федеральный институт развития образования»(ФГАУ «ФИРО»)*

Организация-разработчик: ГБПОУ МО «Серпуховский колледж»

Разработчик: Михальченков Владимир Михайлович, преподаватель ГБПОУ МО «Серпуховский колледж»

# Содержание

Пояснительная записка ……..….. 4
Общая характеристика учебной дисциплины «Обществознание» …….. 5
Место учебной дисциплины в учебном плане …… 6
Результаты освоения учебной дисциплины …… 6
Содержание учебной дисциплины …… 7
Тематическое планирование…….. 13
Примерные тематические планы……. 13
Характеристика основных видов учебной деятельности студентов …… 15
Учебно-методическое и материально-техническое обеспечение программы учебной дисциплины «Обществознание» …… 17
Рекомендуемая литература……. 18

# ПОЯСНИТЕЛЬНАЯ ЗАПИСКА

Рабочая программа общеобразовательной учебной дисциплины «Обществознание» предназначена для изучения «Обществознания» в ГБПОУ МО «Серпуховский колледж», при реализции образовательной программы среднего общего образования в пределах освоения основной профессиональной образовательной программы СПО (ОПОП СПО) на базе основного общего образования при подготовке квалифицированных рабочих по профессии 15.01.05 Сварщик (ручной и частично механизированной сварки (наплавки)).

Рабочая программа разработана на основе требований ФГОС среднего общего образования, предъявляемых к структуре, содержанию и результатам освоения учебной дисциплины «Обществознание», в соответствии с Рекомендациями по организации получения среднего общего образования в пределах освоения образовательных программ среднего профессионального образования на базе основного общего образования с учетом требований федеральных государственных образовательных стандартов и получаемой профессии или специальности среднего профессионального образования (письмо Департамента государственной политики в сфере подготовки рабочих кадров и ДПО Минобрнауки России от 17.03.2015 № 06-259).

Содержание программы «Обществознание» направлено на достижение следующих **целей:**

- воспитание гражданственности, социальной ответственности, правового самосознания, патриотизма, приверженности конституционным принципам Российской Федерации;
- развитие личности на стадии начальной социализации, становление правомерного социального поведения, повышение уровня политической, правовой и духовно-нравственной культуры подростка;
- углубление интереса к изучению социально-экономических и политико-правовых дисциплин;
- умение получать информацию из различных источников, анализировать, систематизировать ее, делать выводы и прогнозы;
- содействие формированию целостной картины мира, усвоению знаний об основных сферах человеческой деятельности, социальных институтах, нормах регулирования общественных отношений, необходимых для взаимодействия с другими людьми в рамках отдельных социальных групп и общества в целом;
- формирование мотивации к общественно полезной деятельности, повышение стремления к самовоспитанию, самореализации, самоконтролю;
- применение полученных знаний и умений в практической деятельности в различных сферах общественной жизни.

В программу включено содержание, направленное на формирование у обучающихся компетенций, необходимых для качественного освоения основной профессиональной образовательной программы СПО на базе основного общего образования с получением среднего общего образования; программы подготовки квалифицированных рабочих, (ППКРС).

Рабочая программа учебной дисциплины «Обществознание» является основой для разработки тематических планов, в которых отражается содержание учебного материала, последовательность его изучения, распределение учебных часов, тематику рефератов (докладов), индивидуальных проектов, виды самостоятельных работ с учетом специфики программ подготовки квалифицированных рабочих, осваиваемой профессии .

# ОБЩАЯ ХАРАКТЕРИСТИКА УЧЕБНОЙ ДИСЦИПЛИНЫ «ОБЩЕСТВОЗНАНИЕ»

Учебная дисциплина «Обществознание» имеет интегративный характер, основанный на комплексе общественных наук, таких как философия, социология, экономика, политология, культурология, правоведение, предметом которых являются научные знания о различных аспектах жизни, развитии человека и общества, влиянии социальных факторов на жизнь каждого человека.

Содержание учебной дисциплины направлено на формирование четкой гражданской позиции, социально-правовой грамотности, навыков правового характера, необходимых обучающимся для реализации социальных ролей, взаимодействия с окружающими людьми и социальными группами.

Особое внимание уделяется знаниям о современном российском обществе, проблемах мирового сообщества и тенденциях развития современных цивилизационных процессов, роли морали, религии, науки и образования в жизни человеческого общества, а также изучению ключевых социальных и правовых вопросов, тесно связанных с повседневной жизнью.

Отбор содержания учебной дисциплины осуществлялся на основе следующих принципов: учет возрастных особенностей обучающихся, практическая направленность обучения, формирование знаний, которые обеспечат обучающимся профессиональных образовательных организаций СПО успешную адаптацию к социальной реальности, профессиональной деятельности, исполнению общегражданских ролей.

Реализация содержания учебной дисциплины «Обществознание» предполагает дифференциацию уровней достижения студентами различных целей. Так, уровень функциональной грамотности может быть достигнут как в освоении наиболее распространенных в социальной среде средствах массовых коммуникаций понятий и категорий общественных наук, так и в области социально-практических знаний, обеспечивающих успешную социализацию в качестве гражданина РФ.

На уровне ознакомления осваиваются такие элементы содержания, как сложные теоретические понятия и положения социальных дисциплин, специфические особенности социального познания, законы общественного развития, особенности функционирования общества как сложной, динамично развивающейся, самоорганизующейся системы.

В процессе освоения учебной дисциплины у студентов закладываются целостные представления о человеке и обществе, деятельности человека в различных сферах, экономической системе общества, социальных нормах, регулирующих жизнедеятельность гражданина. При этом они должны получить достаточно полные представления о возможностях, которые существуют в нашей стране для продолжения образования и работы, самореализации в разнообразных видах деятельности, а также о путях достижения успеха в различных сферах социальной жизни.

В профессиональных образовательных организациях, реализующих образовательную программу среднего общего образования в пределах освоения ОПОП СПО на базе основного общего образования, изучение обществознания имеет свои особенности в зависимости от профиля профессионального образования. Это выражается в содержании обучения, количестве часов, выделяемых на изучение отдельных тем программы, глубине их освоения обучающимися, объеме и характере практических занятий, видах внеаудиторной самостоятельной работы студентов.

Изучение обществознания завершается подведением итогов в форме дифференцированного зачета в рамках промежуточной аттестации студентов

## МЕСТО УЧЕБНОЙ ДИСЦИПЛИНЫ В УЧЕБНОМ ПЛАНЕ

Интегрированная учебная дисциплина «Обществознание» является учебным предметом обязательной предметной области «Общественные науки» ФГОС среднего общего образования.

В профессиональных образовательных организациях, реализующих образовательную программу среднего общего образования в пределах освоения ОПОП СПО на базе основного общего образования, учебная дисциплина «Обществознание» изучается в общеобразовательном цикле учебного плана ОПОП СПО на базе основного общего образования с получением среднего общего образования (ППКРС).

## РЕЗУЛЬТАТЫ ОСВОЕНИЯ УЧЕБНОЙ ДИСЦИПЛИНЫ

Освоение содержания учебной дисциплины «Обществознание» обеспечивает достижение студентами следующих **результатов:**

- ***личностных:***
  - сформированность мировоззрения, соответствующего современному уровню развития общественной науки и практики, основанного на диалоге культур, а также различных форм общественного сознания, осознание своего места в поликультурном мире;
  - российская гражданская идентичность, патриотизм, уважение к своему народу, чувство ответственности перед Родиной, уважение государственных символов (герба, флага, гимна);
  - гражданская позиция в качестве активного и ответственного члена российского общества, осознающего свои конституционные права и обязанности, уважающего закон и правопорядок, обладающего чувством собственного достоинства, осознанно принимающего традиционные национальные и общечеловеческие, гуманистические и демократические ценности;
  - толерантное сознание и поведение в поликультурном мире, готовность и способность вести диалог с другими людьми, достигать в нем взаимопонимания, учитывая позиции всех участников, находить общие цели и сотрудничать для их достижения; эффективно разрешать конфликты;
  - готовность и способность к саморазвитию и самовоспитанию в соответствии с общечеловеческими ценностями и идеалами гражданского общества, к самостоятельной, творческой и ответственной деятельности; сознательное отношение к непрерывному образованию как условию успешной профессиональной и общественной деятельности;
  - осознанное отношение к профессиональной деятельности как возможности участия в решении личных, общественных, государственных, общенациональных проблем;
  - ответственное отношение к созданию семьи на основе осознанного принятия ценностей семейной жизни;
- ***метапредметных:***
  - умение самостоятельно определять цели деятельности и составлять планы деятельности; самостоятельно осуществлять, контролировать и корректировать деятельность; использовать все возможные ресурсы для достижения поставленных целей и реализации планов деятельности; выбирать успешные стратегии в различных ситуациях;
  - владение навыками познавательной, учебно-исследовательской и проектной деятельности в сфере общественных наук, навыками разрешения проблем; способность и готовность к самостоятельному поиску методов решения практических задач, применению различных методов познания;
  - готовность и способность к самостоятельной информационно-познавательной деятельности, включая умение ориентироваться в различных источниках социально-правовой и экономической информации, критически оценивать и интерпретировать информацию, получаемую из различных источников;
  - умение использовать средства информационных и коммуникационных технологий в решении когнитивных, коммуникативных и организационных задач с соблюдением требований эргономики, техники безопасности, гигиены,

ресурсосбережения, правовых и этических норм, норм информационной безопасности;
- умение определять назначение и функции различных социальных, экономических и правовых институтов;
- умение самостоятельно оценивать и принимать решения, определяющие стратегию поведения, с учетом гражданских и нравственных ценностей;
- владение языковыми средствами: умение ясно, логично и точно излагать свою точку зрения, использовать адекватные языковые средства, понятийный аппарат обществознания;

- ***предметных:***
  - сформированность знаний об обществе как целостной развивающейся системе в единстве и взаимодействии его основных сфер и институтов;
  - владение базовым понятийным аппаратом социальных наук;
  - владение умениями выявлять причинно-следственные, функциональные, иерархические и другие связи социальных объектов и процессов;
  - сформированнность представлений об основных тенденциях и возможных перспективах развития мирового сообщества в глобальном мире;
  - сформированность представлений о методах познания социальных явлений и процессов;
  - владение умениями применять полученные знания в повседневной жизни, прогнозировать последствия принимаемых решений;
  - сформированнность навыков оценивания социальной информации, умений поиска информации в источниках различного типа для реконструкции недостающих звеньев с целью объяснения и оценки разнообразных явлений и процессов общественного развития.

В ходе изучения дисциплины формируются следующие общие и профессиональные компетенции:

ОК.1 Понимать сущность и социальную значимость будующей профессии, проявлять к ней устойчивый интерес.
ОК.2 Организовать собственную деятельность, исходя из цели и способов ее достижения определенных руководителем.
ОК.3 Активизировать рабочую ситуацию, осуществлять текущий и итоговый контроль, оценку и коррекцию собственной деятельности, нести ответственность за результаты своей работы.
ОК.4 Осуществлять поиск информации, необходимой для эффективного выполнения профессиональных задач.
ОК.5 Использовать информационно-коммуникационные технологии в профессиональной деятельности.
ОК.6 Работать в команде, эффективно общаться с коллегами, руководством.

В связи с реализацией программы воспитания в рамках данной дисциплины обучающийся должен соответствовать следующим личностным результатам

| Личностные результаты | Индикатор |
|---|---|
| ЛР 1 | Осознающий себя гражданином и защитником великой страны. |
| ЛР 2 | Проявляющий активную гражданскую позицию, демонстрирующий приверженность<br>принципам честности, порядочности, открытости. |
| ЛР 5 | Демонстрирующий приверженность к родной культуре, исторической памяти на основе любви к Родине, родному народу, малой Родине, принятию традиционных ценностей многонационального народа России. |

| | |
|---|---|
| ЛР 8 | Проявляющий и демонстрирующий уважение к представителям различных этнокультурных, социальных, конфессиональных и иных групп. Сопричастных к сохранению, преумножению и трансляции культурных традиций и ценностей многонационального российского государства. |
| ЛР 19 | Проявляющий и демонстрирующий уважение к представителям различных этнокультур, социальных, конфессиональных и иных групп. |
| ЛР 20 | Сопричастный к сохранению, преумножению и трансляции культурных традиций и ценностей многонационального российского государства. |

# СОДЕРЖАНИЕ

# УЧЕБНОЙ ДИСЦИПЛИНЫ

## Введение

Обществознание как учебный курс. Социальные науки. Специфика объекта их изучения. Актуальность изучения обществознания при освоении профессий СПО и специальностей СПО.

## 1. Человек и общество

### *1.1. Природа человека, врожденные и приобретенные качества*

Философские представления о социальных качествах человека. Человек, индивид, личность. Деятельность и мышление. Виды деятельности. Творчество. Человек в учебной и трудовой деятельности. Основные виды профессиональной деятельности. Выбор профессии. Профессиональное самоопределение

Формирование характера, учет особенностей характера в общении и профессиональной деятельности. Потребности, способности и интересы. Социализация личности. Самосознание и социальное поведение. Цель и смысл человеческой жизни.

Проблема познаваемости мира. Понятие истины, ее критерии. Виды человеческих знаний. Мировоззрение. Типы мировоззрения. Основные особенности научного мышления.

Свобода как условие самореализации личности. Свобода человека и ее ограничители (внутренние — со стороны самого человека и внешние — со стороны общества). Выбор и ответственность за его последствия. Гражданские качества личности.

Человек в группе. Многообразие мира общения. Межличностное общение и взаимодействие. Проблемы межличностного общения в молодежной среде. Особенности самоидентификации личности в малой группе на примере молодежной среды. Межличностные конфликты. Истоки конфликтов в среде молодежи.

### *1.2. Общество как сложная система*

Представление об обществе как сложной динамичной системе. Подсистемы и элементы общества. Специфика общественных отношений. Основные институты общества, их функции.

Общество и природа. Значение техногенных революций: аграрной, индустриальной, информационной. Противоречивость воздействия людей на природную среду.

Многовариантность общественного развития. Эволюция и революция как формы социального изменения. Понятие общественного прогресса.

Смысл и цель истории. Цивилизация и формация. Общество: традиционное, индустриальное, постиндустриальное (информационное).

Особенности современного мира. Процессы глобализации. Антиглобализм, его причины и проявления. Современные войны, их опасность для человечества. Терроризм как важнейшая угроза современной цивилизации. Социальные и гуманитарные аспекты глобальных проблем.

***Практические занятия***

Человек, индивид, личность. Потребности,
способности и интересы. Мировоззрение.
Типы мировоззрения. Основные
институты общества. Общество и природа.

Глобализация.

## 2. Духовная культура человека и общества

### *2.1. Духовная культура личности и общества*

Понятие о культуре. Духовная культура личности и общества, ее значение в общественной жизни. Культура народная, массовая и элитарная. Экранная культура — продукт информационного общества. Особенности молодежной субкультуры. Проблемы духовного кризиса и духовного поиска в молодежной среде. Формирование ценностных установок, идеалов, нравственных ориентиров. Взаимодействие и взаимосвязь различных культур. Культура общения, труда, учебы, поведения в обществе. Этикет. Учреждения культуры. Государственные гарантии свободы доступа к культурным ценностям.

### *2.2. Наука и образование в современном мире*

Наука. Естественные и социально-гуманитарные науки. Значимость труда ученого, его особенности. Свобода научного поиска. Ответственность ученого перед обществом.

Образование как способ передачи знаний и опыта. Роль образования в жизни современного человека и общества. Правовое регулирование образования. Порядок приема в образовательные учреждения профессионального образования. Система образования в Российской Федерации. Государственные гарантии в получении образования. Профессиональное образование.

### *2.3. Мораль, искусство и религия как элементы духовной культуры*

Мораль. Основные принципы и нормы морали. Гуманизм. Добро и зло. Долг и совесть. Моральный выбор. Моральный самоконтроль личности. Моральный идеал.

Религия как феномен культуры. Мировые религии. Религия и церковь в современном мире. Свобода совести. Религиозные объединения Российской Федерации.

Искусство и его роль в жизни людей. Виды искусств.

***Практические занятия***

Духовная культура личности и общества.

Виды культуры.

Наука в современном мире.

Роль образования в жизни человека и общества.

Мораль.

Религия.

Искусство.

## 3. Экономика

### *3.1. Экономика и экономическая наука.*

### *Экономические системы.*

Экономика семьи. Экономика как наука и хозяйство. Главные вопросы экономики. Потребности. Выбор и альтернативная стоимость. Ограниченность ресурсов. Факторы производства.

Разделение труда, специализация и обмен. Типы экономических систем: традиционная, централизованная (командная) и рыночная экономика.

### *3.2. Рынок. Фирма. Роль государства в экономике*

Рынок одного товара. Спрос. Факторы спроса. Предложение. Факторы предложения. Рыночное равновесие. Основные рыночные структуры: совершенная и несовершенная конкуренция. Роль фирм в экономике. Издержки, выручка, прибыль. Производительность труда. Основные организационные формы бизнеса в России.

Основные источники финансирования бизнеса. Акции и облигации. Фондовый рынок. Основы менеджмента и маркетинга. Деньги. Процент. Банковская система. Роль Центрального банка. Основные операции коммерческих банков. Инфляция. Виды, причины и последствия инфляции. Антиинфляционные меры. Основы денежной политики государства.

Частные и общественные блага. Функции государства в экономике. Понятие ВВП и его структура. Экономический рост и развитие. Экономические циклы. Виды налогов. Государственные расходы. Государственный бюджет. Государственный долг. Основы налоговой политики государства.

### *3.3. Рынок труда и безработица*

Спрос на труд и его факторы. Предложение труда. Факторы предложения труда. Роль профсоюзов и государства на рынках труда. Человеческий капитал. Понятие безработицы, ее причины и экономические последствия. Рациональный потребитель. Защита прав потребителя. Основные доходы и расходы семьи. Реальный и номинальный доход. Сбережения.

### *3.4. Основные проблемы экономики России. Элементы международной экономики*

Становление современной рыночной экономики России. Особенности современной экономики России, ее экономические институты. Основные проблемы экономики России и ее регионов. Экономическая политика Российской Федерации. Россия в мировой экономике.

Организация международной торговли. Государственная политика в области международной торговли. Глобальные экономические проблемы.

***Практические занятия***

Экономика как наука.

Типы экономических систем. Факторы спроса и предложения. Функции государства в экономике.

Причины безработицы и трудоустройство.

Особенности современной экономики России.

## 4. Социальные отношения *4.1.*

### *Социальная роль и стратификация*

Социальные отношения. Понятие о социальных общностях и группах. Социальная стратификация. Социальная мобильность.

Социальная роль. Многообразие социальных ролей в юношеском возрасте. Социальные роли человека в семье и трудовом коллективе.

Социальный статус и престиж. Престижность профессиональной деятельности.

### *4.2. Социальные нормы и конфликты*

Социальный контроль. Виды социальных норм и санкций. Самоконтроль. Девиантное поведение, его формы, проявления. Профилактика негативных форм девиантного поведения среди молодежи. Опасность наркомании, алкоголизма. Социальная и личностная значимость здорового образа жизни.

Социальный конфликт. Причины и истоки возникновения социальных конфликтов. Пути разрешения социальных конфликтов.

### *4.3. Важнейшие социальные общности и группы*

Особенности социальной стратификации в современной России. Демографические, профессиональные, поселенческие и иные группы.

Молодежь как социальная группа. Особенности молодежной политики в Российской Федерации.

Этнические общности. Межнациональные отношения, этносоциальные конфликты, пути их разрешения. Конституционные принципы национальной политики в Российской Федерации.

Семья как малая социальная группа. Семья и брак. Современная демографическая

ситуация в Российской Федерации. Семейное право и семейные правоотношения. Понятие семейных правоотношений. Порядок, условия заключения и расторжения брака. Права и обязанности супругов. Брачный договор. Правовые отношения родителей и детей. Опека и попечительство.

***Практические занятия***

Социальная стратификация.

Виды социальных норм.

Социальные конфликты.

Социальная стратификация в современной России.

Межнациональные отношения.

Семья в современной России.

## 5. Политика

### *5.1. Политика и власть. Государство в политической системе*

Понятие власти. Типы общественной власти. Политика как общественное явление. Политическая система, ее внутренняя структура. Политические институты. Государство как политический институт. Признаки государства. Государственный суверенитет.

Внутренние и внешние функции государства. Особенности функционального назначения современных государств. Межгосударственная интеграция, формирование надгосударственных институтов — основные особенности развития современной политической системы.

Формы государства: формы правления, территориально-государственное устройство, политический режим. Типология политических режимов. Демократия, ее основные ценности и признаки. Условия формирования демократических институтов и традиций.

Правовое государство, понятие и признаки.

### *5.2. Участники политического процесса*

Личность и государство. Политический статус личности. Политическое участие и его типы. Причины и особенности экстремистских форм политического участия. Политическое лидерство. Лидеры и ведомые. Политическая элита, особенности ее формирования в современной России.

Гражданское общество и государство. Гражданские инициативы.

Отличительные черты выборов в демократическом обществе. Абсентеизм, его причины и опасность. Избирательная кампания в Российской Федерации.

Политические партии и движения, их классификация. Современные идейно-политические системы: консерватизм, либерализм, социал-демократия, коммунизм. Законодательное регулирование деятельности партий в Российской Федерации.

Роль средств массовой информации в политической жизни общества.

***Практические занятия***

Политическая система общества, ее структура.

Государство в политической системе общества.

Функции государства.

Формы государства.

Гражданское общество и правовое государство.

Избирательное право в Российской Федерации.

Личность и государство.

## 6. Право *6.1. Правовое регулирование общественных отношений*

Юриспруденция как общественная наука.

Право в системе социальных норм. Правовые и моральные нормы.

Система права: основные институты, отрасли права. Частное и публичное право.

Основные формы права. Нормативные правовые акты и их характеристика.

Порядок принятия и вступления в силу законов в РФ. Действие нормативных правовых актов во времени, в пространстве и по кругу лиц. Правовые отношения и их структура. Правомерное и противоправное поведение. Виды противоправных поступков. Юридическая ответственность и ее задачи.

### *6.2. Основы конституционного права Российской Федерации*

Конституционное право как отрасль российского права. Основы конституционного строя Российской Федерации. Система государственных органов Российской Федерации. Законодательная власть. Исполнительная власть. Институт президентства. Местное самоуправление.

Правоохранительные органы Российской Федерации. Судебная система Российской Федерации. Адвокатура. Нотариат.

Понятие гражданства. Порядок приобретения и прекращения гражданства в РФ.

Основные конституционные права и обязанности граждан в России.

Право граждан РФ участвовать в управлении делами государства.

Право на благоприятную окружающую среду.

Обязанность защиты Отечества. Основания отсрочки от военной службы.

Международная защита прав человека в условиях мирного и военного времени.

### *6.3. Отрасли российского права*

Гражданское право и гражданские правоотношения. Физические лица. Юридические лица. Гражданско-правовые договоры. Правовое регулирование предпринимательской деятельности. Имущественные права. Право собственности на движимые и недвижимые вещи, деньги, ценные бумаги. Право на интеллектуальную собственность. Основания приобретения права собственности: купля-продажа, мена, наследование, дарение.

Личные неимущественные права граждан: честь, достоинство, имя. Способы защиты имущественных и неимущественных прав.

Трудовое право и трудовые правоотношения. Понятие трудовых правоотношений. Занятость и трудоустройство. Органы трудоустройства. Порядок приема на работу. Трудовой договор: понятие и виды, порядок заключения и расторжения. Правовое регулирование трудовой деятельности несовершеннолетних. Коллективный договор. Роль профсоюзов в трудовых правоотношениях. Трудовые споры и порядок их разрешения. Заработная плата. Правовые основы социальной защиты и социального обеспечения.

Административное право и административные правоотношения. Административные проступки. Административная ответственность.

Уголовное право. Преступление как наиболее опасное противоправное деяние. Состав преступления. Уголовная ответственность. Особенности уголовной ответственности несовершеннолетних. Обстоятельства, исключающие уголовную ответственность.

***Практические занятия***

Право в системе социальных норм.

Система права. Формы права.

Конституционное право.

Права и обязанности человека и гражданина.

Гражданское право.

Трудовое право.

Административное право.

Уголовное право.

## Примерные темы рефератов (докладов), индивидуальных проектов

- Человек, индивид, личность: взаимосвязь понятий.
- Влияние характера человека на его взаимоотношения с окружающими людьми.
- Проблема познаваемости мира в трудах ученых.
- Я или мы: взаимодействие людей в обществе.
- Индустриальная революция: плюсы и минусы.
- Глобальные проблемы человечества.
- Современная массовая культура: достижение или деградация?
- Наука в современном мире: все ли достижения полезны человеку?
- Кем быть? Проблема выбора профессии.
- Современные религии.
- Роль искусства в обществе.
- Экономика современного общества.
- Структура современного рынка товаров и услуг.
- Безработица в современном мире: сравнительная характеристика уровня и причин безработицы в разных странах.
- Я и мои социальные роли.
- Современные социальные конфликты.
- Современная молодежь: проблемы и перспективы.
- Этносоциальные конфликты в современном мире.
- Семья как ячейка общества.
- Политическая власть: история и современность.
- Политическая система современного российского общества.
- Содержание внутренних и внешних функций государства на примере современной России.
- Формы государства: сравнительная характеристика (два государства на выбор: одно — из истории, другое — современное).
- Формы участия личности в политической жизни.
- Политические партии современной России.
- Право и социальные нормы.
- Система права и система законодательства.
- Развитие прав человека в XX — начале XXI века.
- Характеристика отрасли российского права (на выбор).

ТЕМАТИЧЕСКОЕ ПЛАНИРОВАНИЕ

При реализации содержания общеобразовательной учебной дисциплины «Обществознание», на базе основного общего образования с получением среднего общего образования максимальная учебная нагрузка обучающихся составляет:

- по профессиям СПО технического и естественно-научного профилей профессионального образования — аудиторная (обязательная) нагрузка обучающихся - 171 час, включая практические занятия 56 часов;

## ПРИМЕРНЫЕ ТЕМАТИЧЕСКИЕ ПЛАНЫ

| **Аудиторные занятия. Содержание обучения** | **Объем часов** | ***в т. ч. объем образовательной деятельности в форме практической подготовки*** | **Коды компетенций и ЛР, формированию которых способствует элемент программы** |
|---|---|---|---|
| **Введение** | 2 | | |
| **1. Человек и общество** | 20 | | |
| 1.1. Природа человека, врожденные и приобретенные качества | 12 | | ОК .1-6, ЛР 1,2,5,8,20 |
| 1.2. Общество как сложная система | 8 | | ОК .1-6, ЛР1,2,5,8,20 |
| **2. Духовная культура человека и общества** | 24 | | |

| **Аудиторные занятия. Содержание обучения** | **Объем часов** | ***в т. ч. объем образовательной деятельности в форме практической подготовки*** | **Коды компетенций и ЛР, формированию которых способствует элемент программы** |
|---|---|---|---|
| 2.1. Духовная культура личности и общества | 2 | | ОК .1-6, ЛР 1,2,5,8,20 |
| 2.2. Наука и образование в современном мире | 8 | | ОК .1-6, ЛР 1,2,5,8,20 |
| 2.3. Мораль, искусство и религия как элементы духовной культуры | 14 | | ОК .1-6, ЛР 1,2,5,8,20 |
| **3. Экономика** | 35 | | |
| 3.1. Экономика и экономическая наука. Экономические системы | 8 | 2 | ОК .1-6, ЛР 1,2,5,8,20 |
| 3.2. Рынок. Фирма. Роль государства в экономике | 12 | 2 | ОК .1-6, ЛР 1,2,5,8,20 |
| 3.3. Рынок труда и безработица | 10 | | ОК .1-6, ЛР 1,2,5,8,20 |
| 3.4. Основные проблемы экономики России. Элементы международной экономики | 5 | | ОК .1-6, ЛР 1,2,5,8,20 |
| **4. Социальные отношения** | 30 | | |
| 4.1. Социальная роль и стратификация | 8 | | ОК .1-6, ЛР 1,2,5,8,20 |

| | | | |
|---|---|---|---|
| 4.2. Социальные нормы и конфликты | 12 | 2 | ОК .1-6,<br>ЛР 1,2,5,8,20 |
| 4.3. Важнейшие социальные общности и группы | 10 | | ОК .1-6,<br>ЛР 1,2,5,8,20 |
| **5. Политика** | 22 | | |
| 5.1. Политика и власть. Государство в политической системе | 10 | | ОК .1-6,<br>ЛР 1,2,5,8,20 |
| 5.2. Участники политического процесса | 12 | | ОК .1-6,<br>ЛР 1,2,5,8,20 |
| **6. Право** | 38 | | |
| 6.1. Правовое регулирование общественных отношений | 10 | 2 | ОК .1-6,<br>ЛР 1,2,5,8,20 |
| 6.2. Основы конституционного права Российской Федерации | 16 | | ОК .1-6,<br>ЛР 1,2,5,8,20 |
| 6.3. Отрасли российского права | 12 | 4 | ОК .1-6,<br>ЛР 1,2,5,8,20 |
| **Итого** | **171** | **12** | |

## Тематический план и содержание учебной дисциплины «Обществознание»

**Таблица 2**

| № занятия | Дата | Наименование разделов, тем | Обязательная учебная нагрузка | | Материальное и информационное обеспечение занятий (№ позиций из таблицы 3) | Домашняя работа | Формы контроля | Формируемые ПК, ОК |
|---|---|---|---|---|---|---|---|---|
| | | | Кол-во часов | Вид занятия | | | | |
| **1** | **2** | **3** | **4** | **5** | **6** | **7** | **8** | **9** |
| | | **115 ч.- лекции и комбинированные занятия 56ч. Практические занятия** | **171 115/56** | | | | | |
| **1** | | **Инструктаж по ОТ. Введение** | **1** | **Комб. занятие** | **ОИ 1-3, ДИ 1-3, ИР 1-3** | | | **ОК 1-6, ЛР 1,2,5,8,20** |
| **2** | | **Введение** | **1** | **Комб. занятие** | **№ 1,2** | | | **ОК 1-6, ЛР 1,2,5,8,19,20** |
| | | **1.Человек. Человек в системе общественных отношений** | **30** | | | | | |
| | | **1.1 Природа человека, врожденные и приобретенные качества** | **20** | | | | | |
| **3** | | **Человек как продукт биологической и социальной эволюции** | **1** | **Комб. занятие** | **ОИ 1-3, ДИ 1-3, ИР 1-3** | | | **ОК 1-6, ЛР 1,2,5,8,19,20** |
| **4** | | **Человек как продукт биологической и социальной эволюции** | **1** | **Комб. занятие** | **ОИ 1-3, ДИ 1-3, ИР 1-3** | **ДЗ.1 Задание 1-3, стр.31-33, №2 Практикум, письменно** | **Проверка письменной работы** | **ОК 1-6, ЛР 1,2,5,8,19,20** |
| **5** | | **Человек, индивид, личность** | **1** | **Практ. Занятие №1** | **ОИ 1-3, ДИ 1-3, ИР 1-3** | | | **ОК 1-6, ЛР 1,2,5,8,19,20** |
| **6** | | **Человек, индивид, личность** | **1** | **Практ. Занятие №2** | **ОИ 1-3, ДИ 1-3, ИР 1-3** | **ДЗ.2 Задание 1-2, стр.47-50, №2 Практикум, письменно** | **Проверка письменной работы** | **ОК 1-6, ЛР 1,2,5,8,19,20** |

| | | | | | | | | |
|---|---|---|---|---|---|---|---|---|
| **7** | | **Бытие человека** | **1** | **Комб. занятие** | **ОИ 1-3, ДИ 1-3, ИР 1-3** | | | **ОК 1-6, ЛР 1,2,5,8,19,20** |
| **8** | | **Бытие человека** | **1** | **Комб. занятие** | **ОИ 1-3, ДИ 1-3, ИР 1-3** | **ДЗ.3 Задание 1-5, стр. 34-36, №2 Практикум, письменно** | **Проверка письменной работы** | **ОК 1-6, ЛР 1,2,5,8,19,20** |
| **9** | | **Соотношение бытия и сознания** | **1** | **Комб. занятие** | **ОИ 1-3, ДИ 1-3, ИР 1-3** | | | **ОК 1-6, ЛР 1,2,5,8,19,20** |
| **10** | | **Соотношение бытия и сознания** | **1** | **Комб. занятие** | **ОИ 1-3, ДИ 1-3, ИР 1-3** | | | **ОК 1-6, ЛР 1,2,5,8,19,20** |
| **11** | | **Деятельность человека** | **1** | **Практ. Занятие №3** | **ОИ 1-3, ДИ 1-3, ИР 1-3** | **ДЗ.4 Подготовка доклада: «Потребности, способности и интересы», №1 Уч., стр.24-26** | **Устный опрос** | **ОК 1-6, ЛР 1,2,5,8,19,20** |
| **12** | | **Деятельность человека** | **1** | **Практ. Занятие №4** | **ОИ 1-3, ДИ 1-3, ИР 1-3** | | | **ОК 1-6, ЛР 1,2,5,8,19,20** |
| **13** | | **Виды деятельности** | **1** | **Комб. занятие** | **ОИ 1-3, ДИ 1-3, ИР 1-3** | | | **ОК 1-6, ЛР 1,2,5,8,19,20** |
| **14** | | **Виды деятельности** | **1** | **Комб. занятие** | **ОИ 1-3, ДИ 1-3, ИР 1-3** | **ДЗ.5 Подготовить презентацию «Виды деятельн.» №1 Уч., стр.22-32** | **Презентация** | **ОК 1-6, ЛР 1,2,5,8,19,20** |
| **15** | | **Виды деятельности** | **1** | **Комб. занятие** | **ОИ 1-3, ДИ 1-3, ИР 1-3** | | | **ОК 1-6, ЛР 1,2,5,8,19,20** |
| **16** | | **Виды деятельности** | **1** | **Комб. занятие** | **ОИ 1-3, ДИ 1-3, ИР 1-3** | | | **ОК 1-6, ЛР 1,2,5,8,19,20** |
| **17** | | **Познание** | **1** | **Комб. занятие** | **ОИ 1-3, ДИ 1-3, ИР 1-3** | | | **ОК 1-6, ЛР 1,2,5,8,19,20** |
| **18** | | **Познание** | **1** | **Комб. занятие** | **ОИ 1-3, ДИ 1-3, ИР 1-3** | **ДЗ.6 Задание 1-2, стр.43-47, №2 Практикум, письменно** | **Проверка письменной работы** | **ОК 1-6, ЛР 1,2,5,8,19,20** |

| | | | | | | | | |
|---|---|---|---|---|---|---|---|---|
| **19** | | **Общение** | **1** | **Комб. занятие** | **ОИ 1-3, ДИ 1-3, ИР 1-3** | | | **ОК 1-6, ЛР 1,2,5,8,19,20** |
| **20** | | **Общение** | **1** | **Комб. занятие** | **ОИ 1-3, ДИ 1-3, ИР 1-3** | **ДЗ.7 Задание 3-5, стр.43-46, №2 Практикум, письменно** | **Проверка письменной работы** | **ОК 1-6, ЛР 1,2,5,8,20** |
| **21** | | **Цель и смысл жизни человека** | **1** | **Комб. занятие** | **ОИ 1-3, ДИ 1-3, ИР 1-3** | | | **ОК 1-6, ЛР 1,2,5,8,20** |
| **22** | | **Цель и смысл жизни человека** | **1** | **Комб. занятие** | **ОИ 1-3, ДИ 1-3, ИР 1-3** | **ДЗ.8 Задание 1-2, стр.37-39, №2 Практикум, письменно** | **Проверка письменной работы** | **ОК 1-6, ЛР 1,2,5,8,20** |
| | | **1.2. Духовная культура личности и общества** | **2** | | | | | |
| **23** | | **Духовная культура личности и общества** | **1** | **Комб. занятие** | **ОИ 1-3, ДИ 1-3, ИР 1-3** | | | **ОК 1-6, ЛР 1,2,5,8,20** |
| **24** | | **Духовная культура личности и общества** | **1** | **Практ. Занятие №5** | **ОИ 1-3, ДИ 1-3, ИР 1-3** | **ДЗ.9 Задание 1-2, стр.51-52, №2 Практикум, письменно** | **Проверка письменной работы** | **ОК 1-6, ЛР 1,2,5,8,20** |
| | | **1.3 Наука и образование в современном мире** | **4** | | | | | |
| **25** | | **Наука** | **1** | **Комб. занятие** | **ОИ 1-3, ДИ 1-3, ИР 1-3** | | | **ОК 1-6, ЛР 1,2,5,8,20** |
| **26** | | **Наука в современном мире** | **1** | **Практ. Занятие №6** | **ОИ 1-3, ДИ 1-3, ИР 1-3** | **ДЗ.10 Задание 1-2, стр.51-52, №2 Практикум, письменно** | **Проверка письменной работы** | **ОК 1-6, ЛР 1,2,5,8,20** |
| **27** | | **Образование** | **1** | **Комб. занятие** | **ОИ 1-3, ДИ 1-3, ИР 1-3** | | | **ОК 1-6, ЛР 1,2,5,8,20** |
| **28** | | **Роль образования в жизни человека и общества** | **1** | **Практ. Занятие №7** | **ОИ 1-3, ДИ 1-3, ИР 1-3** | **ДЗ.11 Подготовка доклада: «Образовательные уровни», №1 Уч., стр.165-166** | **Устный опрос** | **ОК 1-6, ЛР 1,2,5,8,20** |

| | | | | | | | | |
|---|---|---|---|---|---|---|---|---|
| | | **1.4. Мораль, искусство и религия как элементы духовной культуры** | **4** | | | | | |
| **29** | | **Мораль** | **1** | **Практ. Занятие №8** | **ОИ 1-3, ДИ 1-3, ИР 1-3** | | | **ОК 1-6, ЛР 1,2,5,8,20** |
| **30** | | **Религия** | **1** | **Практ. Занятие №9** | **ОИ 1-3, ДИ 1-3, ИР 1-3** | **ДЗ.12 Подготовка сообщения: «Ранние формы религии», №1 Уч., стр.144-155** | **Устный опрос** | **ОК 1-6, ЛР 1,2,5,8,20** |
| **31** | | **Искусство** | **1** | **Практ. Занятие №10** | **ОИ 1-3, ДИ 1-3, ИР 1-3** | | | **ОК 1-6, ЛР 1,2,5,8,20** |
| **32** | | **Искусство** | **1** | **Практ. Занятие №11** | **ОИ 1-3, ДИ 1-3, ИР 1-3** | **ДЗ.13 Задание 1-2, стр.79-81, №2 Пактикум, письменно** | **Проверка письменной работы** | **ОК 1-6, ЛР 1,2,5,8,20** |
| | | **2. Общество как сложная динамическая система** | **14** | | | | | |
| | | **2.1. Общество как сложная динамическая система** | **14** | | | | | |
| **33** | | **Понятие общества** | **1** | **Комб. занятие** | **ОИ 1-3, ДИ 1-3, ИР 1-3** | | | **ОК 1-6, ЛР 1,2,5,8,20** |
| **34** | | **Понятие общества** | **1** | **Практ. Занятие №12** | **ОИ 1-3, ДИ 1-3, ИР 1-3** | **ДЗ.14 Задание 1-5, стр.5-7, №2 Практикум, письменно** | **Проверка письменной работы** | **ОК 1-6, ЛР 1,2,5,8,20** |
| **35** | | **Сферы общества** | **1** | **Комб. занятие** | **ОИ 1-3, ДИ 1-3, ИР 1-3** | | | **ОК 1-6, ЛР 1,2,5,8,20** |
| **36** | | **Сферы общества** | **1** | **Практ. Занятие №13** | **ОИ 1-3, ДИ 1-3, ИР 1-3** | **ДЗ.15 Задание 3-4, стр.11-14, №2 Практикум, письменно** | **Проверка письменной работы** | **ОК 1-6, ЛР 1,2,5,8,20** |
| **37** | | **Общество и природа** | **1** | **Комб. занятие** | **ОИ 1-3, ДИ 1-3, ИР 1-3** | | | **ОК 1-6, ЛР 1,2,5,8,20** |
| **38** | | **Общество и природа** | **1** | **Практ. Занятие №14** | **ОИ 1-3, ДИ 1-3, ИР 1-3** | **ДЗ.16 Задание 1-2, стр.8-11, №2 Практикум, письменно** | **Проверка письменной работы** | **ОК 1-6, ЛР 1,2,5,8,20** |

| | | | | | | | | |
|---|---|---|---|---|---|---|---|---|
| **39** | | **Развитие общества** | **1** | **Комб. занятие** | **ОИ 1-3, ДИ 1-3, ИР 1-3** | | | **ОК 1-6, ЛР 1,2,5,8,20** |
| **40** | | **Развитие общества** | **1** | **Практ. Занятие №15** | **ОИ 1-3, ДИ 1-3, ИР 1-3** | **ДЗ.17 Задание 1-6, стр.17-19, №2 Практикум, письменно** | **Проверка письменной работы** | **ОК 1-6, ЛР 1,2,5,8,20** |
| **41** | | **Культура и цивилизация** | **1** | **Комб. занятие** | **ОИ 1-3, ДИ 1-3, ИР 1-3** | | | **ОК 1-6, ЛР 1,2,5,8,20** |
| **42** | | **Культура и цивилизация** | **1** | **Практ. Занятие №16** | **ОИ 1-3, ДИ 1-3, ИР 1-3** | **ДЗ.18 Задание1-3, стр.20-22, №2 Практикум, письменно** | **Проверка письменной работы** | **ОК 1-6, ЛР 1,2,5,8,20** |
| **43** | | **Типология обществ** | **1** | **Комб. занятие** | **ОИ 1-3, ДИ 1-3, ИР 1-3** | | | **ОК 1-6, ЛР 1,2,5,8,20** |
| **44** | | **Типология обществ** | **1** | **Практ. Занятие №17** | **ОИ 1-3, ДИ 1-3, ИР 1-3** | **ДЗ.19 Задание 1-3, стр.28-30, №2 Практикум, письменно** | **Проверка письменной работы** | **ОК 1-6, ЛР 1,2,5,8,20** |
| **45** | | **Глобализация человеческого общества** | **1** | **Комб. занятие** | **ОИ 1-3, ДИ 1-3, ИР 1-3** | | | **ОК 1-6, ЛР 1,2,5,8,20** |
| **46** | | **Глобализация человеческого общества** | **1** | **Практ. Занятие №18** | **ОИ 1-3, ДИ 1-3, ИР 1-3** | **ДЗ.20 Подготовить презентацию «Характерные черты глобализации» №1 Уч., стр.114-118** | **Презентация** | **ОК 1-6, ЛР 1,2,5,8,20** |
| | | **3.Экономика** | **35** | | | | | |
| | | **3.1. Экономика и экономическая наука. Экономические системы** | **8** | | | | | |
| **47** | | **Понятие экономики** | **1** | **Комб. занятие** | **ОИ 1-3, ДИ 1-3, ИР 1-3** | | | **ОК 1-6, ЛР 1,2,5,8,20** |
| **48** | | **Понятие экономики** | **1** | **Комб. занятие** | **ОИ 1-3, ДИ 1-3, ИР 1-3** | **ДЗ.21 Задание 1-5, стр.75-78, №2 Практикум, письменно** | **Проверка письменной работы** | **ОК 1-6, ЛР 1,2,5,8,20** |

| | | | | | | | | |
|---|---|---|---|---|---|---|---|---|
| **49** | | **Типы экономических систем** | **1** | **Практ. Занятие №19** | **ОИ 1-3, ДИ 1-3, ИР 1-3** | | | **ОК 1-6, ЛР 1,2,5,8,20** |
| **50** | | **Типы экономических систем** | **1** | **Комб. занятие** | **ОИ 1-3, ДИ 1-3, ИР 1-3** | **ДЗ.22 Задание 1-5, стр.78-83, №2 Практикум, письменно** | **Проверка письменной работы** | **ОК 1-6, ЛР 1,2,5,8,20** |
| **51** | | **Производство** | **1** | **Комб. занятие** | **ОИ 1-3, ДИ 1-3, ИР 1-3** | | | **ОК 1-6, ЛР 1,2,5,8,20** |
| **52** | | **Производство** | **1** | **Комб. занятие** | **ОИ 1-3, ДИ 1-3, ИР 1-3** | **ДЗ.23 Задание 1-3, стр.83-85, №2 Практикум, письменно** | **Проверка письменной работы** | **ОК 1-6, ЛР 1,2,5,8,20** |
| **53** | | **Собственность.** | **1** | **Практ. Занятие №20** | **ОИ 1-3, ДИ 1-3, ИР 1-3** | | | **ОК 1-6, ЛР 1,2,5,8,20** |
| **54** | | **Предпринимательство.** | **1** | **Комб. занятие** | **ОИ 1-3, ДИ 1-3, ИР 1-3** | | | **ОК 1-6, ЛР 1,2,5,8,20** |
| | | **3.2. Рынок. Фирма. Роль государства в экономике** | **12** | | | | | |
| **55** | | **Рынок.** | **1** | **Комб. занятие** | **ОИ 1-3, ДИ 1-3, ИР 1-3** | | | **ОК 1-6, ЛР 1,2,5,8,20** |
| **56** | | **Рынок.** | **1** | **Комб. занятие** | **ОИ 1-3, ДИ 1-3, ИР 1-3** | **ДЗ.24 Задание 1-3, стр.85-89, №2 Практикум, письменно** | **Проверка письменной работы** | **ОК 1-6, ЛР 1,2,5,8,20** |
| **57** | | **Спрос. Предложение** | **1** | **Комб. занятие** | **ОИ 1-3, ДИ 1-3, ИР 1-3** | | | **ОК 1-6, ЛР 1,2,5,8,20** |
| **58** | | **Спрос. Предложение** | **1** | **Комб. занятие** | **ОИ 1-3, ДИ 1-3, ИР 1-3** | | | **ОК 1-6, ЛР 1,2,5,8,20** |
| **59** | | **Товар** | **1** | **Комб. занятие** | **ОИ 1-3, ДИ 1-3, ИР 1-3** | **ДЗ.25 Задание 1-3, стр.89-92, №2 Практикум, письменно** | **Проверка письменной работы** | **ОК 1-6, ЛР 1,2,5,8,20** |
| **60** | | **Товар** | **1** | **Комб. занятие** | **ОИ 1-3, ДИ 1-3,** | | | **ОК 1-6, ЛР 1,2,5,8,20** |

| | | | | | | | | |
|---|---|---|---|---|---|---|---|---|
| | | | | | ИР 1-3 | | | |
| 61 | | Деньги | 1 | Комб. занятие | ОИ 1-3, ДИ 1-3, ИР 1-3 | | | ОК 1-6, ЛР 1,2,5,8,20 |
| 62 | | Деньги | 1 | Комб. занятие | ОИ 1-3, ДИ 1-3, ИР 1-3 | | | ОК 1-6, ЛР 1,2,5,8,20 |
| 63 | | Цена | 1 | Комб. занятие | ОИ 1-3, ДИ 1-3, ИР 1-3 | ДЗ.26 Задание 1-2, стр.92-97, №2 Практикум, письменно | Проверка письменной работы | ОК 1-6, ЛР 1,2,5,8,20 |
| 64 | | Цена | 1 | Комб. занятие | ОИ 1-3, ДИ 1-3, ИР 1-3 | | | ОК 1-6, ЛР 1,2,5,8,20 |
| 65 | | Функции государства в экономике | 1 | Комб. занятие | ОИ 1-3, ДИ 1-3, ИР 1-3 | | | ОК 1-6, ЛР 1,2,5,8,20 |
| 66 | | Функции государства в экономике | 1 | Практ. занятие №21 | ОИ 1-3, ДИ 1-3, ИР 1-3 | | | ОК 1-6, ЛР 1,2,5,8,20 |
| | | 3.3. Рынок труда и безработица | 10 | | | | | |
| 67 | | Экономика потребителя | 1 | Комб. занятие | ОИ 1-3, ДИ 1-3, ИР 1-3 | ДЗ.27 Задание 3-5, стр.92-97, №2 Практикум, письменно | Проверка письменной работы | ОК 1-6, ЛР 1,2,5,8,20 |
| 68 | | Экономика потребителя | 1 | Комб. занятие | ОИ 1-3, ДИ 1-3, ИР 1-3 | | | ОК 1-6, ЛР 1,2,5,8,20 |
| 69 | | Защита прав потребителя | 1 | Практ. занятие №22 | ОИ 1-3, ДИ 1-3, ИР 1-3 | | | ОК 1-6, ЛР 1,2,5,8,20 |
| 70 | | Защита прав потребителя | 1 | Комб. занятие | ОИ 1-3, ДИ 1-3, ИР 1-3 | ДЗ.28 Подготовка доклада: «Безработица в современном мире», №1 Уч., стр.204-211 | Устный опрос | ОК 1-6, ЛР 1,2,5,8,20 |

| | | | | | | | | |
|---|---|---|---|---|---|---|---|---|
| **71** | | **Заработная плата** | **1** | **Комб. занятие** | **ОИ 1-3, ДИ 1-3, ИР 1-3** | | | **ОК 1-6, ЛР 1,2,5,8,20** |
| **72** | | **Заработная плата** | **1** | **Комб. занятие** | **ОИ 1-3, ДИ 1-3, ИР 1-3** | | | **ОК 1-6, ЛР 1,2,5,8,20** |
| **73** | | **Рынок труда и безработица** | **1** | **Практ. Занятие №23** | **ОИ 1-3, ДИ 1-3, ИР 1-3** | **ДЗ.29 Подготовка доклада: «Кем быть? Проблема выбора профессии» №1 Уч., стр.204-211** | **Устный опрос** | **ОК 1-6, ЛР 1,2,5,8,20** |
| **74** | | **Рынок труда и безработица** | **1** | **Практ. Занятие №24** | **ОИ 1-3, ДИ 1-3, ИР 1-3** | | | **ОК 1-6, ЛР 1,2,5,8,20** |
| **75** | | **Основные доходы и расходы семьи. Сбережения** | **1** | **Комб. занятие** | **ОИ 1-3, ДИ 1-3, ИР 1-3** | | | **ОК 1-6, ЛР 1,2,5,8,20** |
| **76** | | **Основные доходы и расходы семьи. Сбережения** | **1** | **Практ. занятие №25** | **ОИ 1-3, ДИ 1-3, ИР 1-3** | | | **ОК 1-6, ЛР 1,2,5,8,20** |
| | | **3.4. Основные проблемы экономики России. Элементы международной экономики** | **5** | | | | | |
| **77** | | **Мировая экономика** | **1** | **Комб. занятие** | **ОИ 1-3, ДИ 1-3, ИР 1-3** | **ДЗ.30 Задание 3-5, стр.90-92, №2 Практикум, письменно** | **Проверка письменно й работы** | **ОК 1-6, ЛР 1,2,5,8,20** |
| **78** | | **Мировая экономика. Контрольная работа** | **1** | **Комб. занятие** | **ОИ 1-3, ДИ 1-3, ИР 1-3** | | | **ОК 1-6, ЛР 1,2,5,8,20** |
| | | **Итого за первый курс:** | **78** | | | | | |
| **Второй курс** | | | | | | | | |
| **1** | | **Мировая экономика** | **1** | **Комб. занятие** | **ОИ 1-3, ДИ 1-3, ИР 1-3** | | | **ОК 1-6, ЛР 1,2,5,8,20** |
| **2** | | **Особенности современной экономики России** | **1** | **Практ. Занятие №26** | **ОИ 1-3, ДИ 1-3, ИР 1-3** | **ДЗ.31 Задание 3-5, стр.98-99, №2 Практикум, письменно** | **Проверка письменной работы** | **ОК 1-6, ЛР 1,2,5,8,20** |

| | | | | | | | | |
|---|---|---|---|---|---|---|---|---|
| **3** | | **Особенности современной экономики России** | **1** | **Практ. Занятие №27** | **ОИ 1-3, ДИ 1-3, ИР 1-3** | | | **ОК 1-6, ЛР 1,2,5,8,20** |
| | | **4. Социальные отношения** | **30** | | | | | |
| | | **4.1. Социальная роль и стратификация** | **8** | | | | | |
| **4** | | **Социальная структура общества** | **1** | **Комб. занятие** | **ОИ 1-3, ДИ 1-3, ИР 1-3** | | | **ОК 1-6, ЛР 1,2,5,8,20** |
| **5** | | **Социальная структура общества** | **1** | **Комб. занятие** | **ОИ 1-3, ДИ 1-3, ИР 1-3** | **ДЗ.1 Задание 1-5, стр.100-103, №2 Практикум, письменно** | **Проверка письменной работы** | **ОК 1-6, ЛР 1,2,5,8,20** |
| **6** | | **Социальная стратификация** | **1** | **Практ. Занятие №1** | **ОИ 1-3, ДИ 1-3, ИР 1-3** | **ДЗ.2 Подготовка презентации «Я и мои социальные роли», №1 Уч., стр.217-226** | **Презентация** | **ОК 1-6, ЛР 1,2,5,8,20** |
| **7** | | **Социальная стратификация** | **1** | **Практ. Занятие №2** | **ОИ 1-3, ДИ 1-3, ИР 1-3** | | | **ОК 1-6, ЛР 1,2,5,8,20** |
| **8** | | **Социальный статус. Социальная роль** | **1** | **Комб. занятие** | **ОИ 1-3, ДИ 1-3, ИР 1-3** | | | **ОК 1-6, ЛР 1,2,5,8,20** |
| **9** | | **Социальный статус. Социальная роль** | **1** | **Комб. занятие** | **ОИ 1-3, ДИ 1-3, ИР 1-3** | **ДЗ.3 Задание 1-2, стр.105-107, №2 Практикум, письменно** | **Проверка письменной работы** | **ОК 1-6, ЛР 1,2,5,8,20** |
| **10** | | **Социальная мобильность** | **1** | **Комб. занятие** | **ОИ 1-3, ДИ 1-3, ИР 1-3** | | | **ОК 1-6, ЛР 1,2,5,8,20** |
| **11** | | **Социальная мобильность** | **1** | **Комб. занятие** | **ОИ 1-3, ДИ 1-3, ИР 1-3** | | | **ОК 1-6, ЛР 1,2,5,8,20** |
| | | **4.2. Социальные нормы и конфликты** | **12** | | | | | |
| **12** | | **Социальное поведение** | **1** | **Комб. занятие** | **ОИ 1-3, ДИ 1-3, ИР 1-3** | **ДЗ.4 Задание 1-2, стр.112-114, №2 Практикум, письменно** | **Проверка письменной работы** | **ОК 1-6, ЛР 1,2,5,8,20** |

| | | | | | | | | |
|---|---|---|---|---|---|---|---|---|
| **13** | | **Социальное поведение** | **1** | **Комб. занятие** | **ОИ 1-3, ДИ 1-3, ИР 1-3** | **ДЗ.10 Задание 1-2, стр.116-117, №2 Практикум, письменно** | **Проверка письменной работы** | **ОК 1-6, ЛР 1,2,5,8,20** |
| **14** | | **Социальное поведение** | **1** | **Практ. Занятие №3** | **ОИ 1-3, ДИ 1-3, ИР 1-3** | | | **ОК 1-6, ЛР 1,2,5,8,20** |
| **15** | | **Социальное поведение** | **1** | **Практ. Занятие №4** | **ОИ 1-3, ДИ 1-3, ИР 1-3** | **ДЗ.5 Задание 3-4, стр.117-118, №2 Практикум, письменно** | **Проверка письменной работы** | **ОК 1-6, ЛР 1,2,5,8,20** |
| **16** | | **Социальное поведение личности** | **1** | **Комб. занятие** | **ОИ 1-3, ДИ 1-3, ИР 1-3** | | | **ОК 1-6, ЛР 1,2,5,8,20** |
| **17** | | **Социальное поведение личности** | **1** | **Комб. занятие** | **ОИ 1-3, ДИ 1-3, ИР 1-3** | | | **ОК 1-6, ЛР 1,2,5,8,20** |
| **18** | | **Социальный контроль** | **1** | **Комб. занятие** | **ОИ 1-3, ДИ 1-3, ИР 1-3** | **ДЗ.6 Задание 3-5, стр.107-109, №2 Практикум, письменно** | **Проверка письменной работы** | **ОК 1-6, ЛР 1,2,5,8,20** |
| **19** | | **Социальный контроль** | **1** | **Комб. занятие** | **ОИ 1-3, ДИ 1-3, ИР 1-3** | | | **ОК 1-6, ЛР 1,2,5,8,20** |
| **20** | | **Социальный конфликт. Причины и истоки возникновения** | **1** | **Практ. Занятие №5** | **ОИ 1-3, ДИ 1-3, ИР 1-3** | | | **ОК 1-6, ЛР 1,2,5,8,20** |
| **21** | | **Социальный конфликт. Причины и истоки возникновения** | **1** | **Практ. Занятие №6** | **ОИ 1-3, ДИ 1-3, ИР 1-3** | **ДЗ.7 Задание 1-5, стр.115-119, №2 Практикум, письменно** | **Проверка письменной работы** | **ОК 1-6, ЛР 1,2,5,8,20** |
| **22** | | **Пути разрешения социальных конфликтов** | **1** | **Комб. занятие** | **ОИ 1-3, ДИ 1-3, ИР 1-3** | | | **ОК 1-6, ЛР 1,2,5,8,20** |
| **23** | | **Пути разрешения социальных конфликтов** | **1** | **Комб. занятие** | **ОИ 1-3, ДИ 1-3, ИР 1-3** | | | **ОК 1-6, ЛР 1,2,5,8,20** |
| | | **4.3. Важнейшие социальные общности и группы** | **10** | | | | | |
| **24** | | **Этнические общности** | **1** | **Комб. занятие** | **ОИ 1-3, ДИ 1-3,** | **ДЗ.8 Задание 3-5, стр.110-112, №2 Практикум, письменно** | **Проверка письменной** | **ОК 1-6, ЛР** |

| | | | | | | | | |
|---|---|---|---|---|---|---|---|---|
| | | | | | ИР 1-3 | | работы | 1,2,5,8,20 |
| 25 | | Этнические общности | 1 | Комб. занятие | ОИ 1-3, ДИ 1-3, ИР 1-3 | | | ОК 1-6, ЛР 1,2,5,8,20 |
| 26 | | Межнациональные отношения | 1 | Практ. Занятие №7 | ОИ 1-3, ДИ 1-3, ИР 1-3 | | | ОК 1-6, ЛР 1,2,5,8,20 |
| 27 | | Межнациональные отношения | 1 | Практ. Занятие №8 | ОИ 1-3, ДИ 1-3, ИР 1-3 | ДЗ.9 Задание 1-3, стр.119-123, №2 Практикум, письменно | Проверка письменной работы | ОК 1-6, ЛР 1,2,5,8,20 |
| 28 | | Семья | 1 | Практ. Занятие №9 | ОИ 1-3, ДИ 1-3, ИР 1-3 | | | ОК 1-6, ЛР 1,2,5,8,20 |
| 29 | | Семья | 1 | Практ. Занятие №10 | ОИ 1-3, ДИ 1-3, ИР 1-3 | ДЗ.10 Задание 1-5, стр.123-126, №2 Практикум, письменно | Проверка письменной работы | ОК 1-6, ЛР 1,2,5,8,20 |
| 30 | | Брак | 1 | Комб. занятие | ОИ 1-3, ДИ 1-3, ИР 1-3 | | | ОК 1-6, ЛР 1,2,5,8,20 |
| 31 | | Брак | 1 | Комб. занятие | ОИ 1-3, ДИ 1-3, ИР 1-3 | | | ОК 1-6, ЛР 1,2,5,8,20 |
| 32 | | Молодежь | 1 | Комб. занятие | ОИ 1-3, ДИ 1-3, ИР 1-3 | | | ОК 1-6, ЛР 1,2,5,8,20 |
| 33 | | Молодежь | 1 | Комб. занятие | ОИ 1-3, ДИ 1-3, ИР 1-3 | ДЗ.11 Задание 1-2, стр.127-130, №2 Практикум, письменно | Проверка письменной работы | ОК 1-6, ЛР 1,2,5,8,20 |
| | | 5. Политика | 22 | | | | | |
| | | 5.1. Политика и власть. Государство в политической системе | 10 | | | | | |
| 34 | | Политика и власть | 1 | Комб. занятие | ОИ 1-3, ДИ 1-3, | | | ОК 1-6, ЛР |

| | | | | | | | | |
|---|---|---|---|---|---|---|---|---|
| | | | | | ИР 1-3 | | | 1,2,5,8,20 |
| 35 | | Политика и власть | 1 | Комб. занятие | ОИ 1-3, ДИ 1-3, ИР 1-3 | | | ОК 1-6, ЛР 1,2,5,8,20 |
| 36 | | Государство в политической системе | 1 | Комб. занятие | ОИ 1-3, ДИ 1-3, ИР 1-3 | ДЗ.12 Задание 1-5, стр.123-126, №2 Практикум, письменно | Проверка письменной работы | ОК 1-6, ЛР 1,2,5,8,20 |
| 37 | | Государство в политической системе | 1 | Практ. Занятие №11 | ОИ 1-3, ДИ 1-3, ИР 1-3 | ДЗ.13 Подготовка «Сравнит. характер-ки формы двух государств», №2 Уч., стр.291-302 | Устный опрос | ОК 1-6, ЛР 1,2,5,8,20 |
| 38 | | Политическая система общества | 1 | Комб. занятие | ОИ 1-3, ДИ 1-3, ИР 1-3 | | | ОК 1-6, ЛР 1,2,5,8,20 |
| 39 | | Политическая система общества | 1 | Комб. занятие | ОИ 1-3, ДИ 1-3, ИР 1-3 | | | ОК 1-6, ЛР 1,2,5,8,20 |
| 40 | | Механизм государства | 1 | Комб. занятие | ОИ 1-3, ДИ 1-3, ИР 1-3 | | | ОК 1-6, ЛР 1,2,5,8,20 |
| 41 | | Функции государства. Контрольная работа | 1 | Комб. занятие | ОИ 1-3, ДИ 1-3, ИР 1-3 | | | ОК 1-6, ЛР 1,2,5,8,20 |
| 42 | | Форма государства. Форма правления | 1 | Комб. занятие | ОИ 1-3, ДИ 1-3, ИР 1-3 | | | ОК 1-6, ЛР 1,2,5,8,20 |
| 43 | | Форма государственного устройства и форма политического режима. | 1 | Практ. Занятие №12 | ОИ 1-3, ДИ 1-3, ИР 1-3 | | | ОК 1-6, ЛР 1,2,5,8,20 |
| | | 5.2. Участники политического процесса | 12 | | | | | |
| 44 | | Гражданское общество и правовое государство | 1 | Комб. занятие | ОИ 1-3, ДИ 1-3, ИР 1-3 | | | ОК 1-6, ЛР 1,2,5,8,20 |

| | | | | | | | | |
|---|---|---|---|---|---|---|---|---|
| **45** | | **Гражданское общество и правовое государство** | **1** | **Комб. занятие** | **ОИ 1-3, ДИ 1-3, ИР 1-3** | | **Проверка письменной работы** | **ОК 1-6, ЛР 1,2,5,8,20** |
| **46** | | **Избирательная система** | **1** | **Комб. занятие** | **ОИ 1-3, ДИ 1-3, ИР 1-3** | **ДЗ.14 Подготовка доклада «Основные признаки правового государства» №2 Уч., стр.291-302** | **Устный опрос** | **ОК 1-6, ЛР 1,2,5,8,20** |
| **47** | | **Избирательная система** | **1** | **Прак. Занятие №13** | **ОИ 1-3, ДИ 1-3, ИР 1-3** | **ДЗ.15 Задание 1-2, стр.137-140, №2 Практикум, письменно** | **Проверка письменной работы** | **ОК 1-6, ЛР 1,2,5,8,20** |
| **48** | | **Политическая идеология** | **1** | **Комб. занятие** | **ОИ 1-3, ДИ 1-3, ИР 1-3** | | | **ОК 1-6, ЛР 1,2,5,8,20** |
| **49** | | **Политическая идеология** | **1** | **Комб. занятие** | **ОИ 1-3, ДИ 1-3, ИР 1-3** | | | **ОК 1-6, ЛР 1,2,5,8,20** |
| **50** | | **Политическая идеология** | **1** | **Комб. занятие** | **ОИ 1-3, ДИ 1-3, ИР 1-3** | | | **ОК 1-6, ЛР 1,2,5,8,20** |
| **51** | | **Личность и политика** | **1** | **Комб. занятие** | **ОИ 1-3, ДИ 1-3, ИР 1-3** | | | **ОК 1-6, ЛР 1,2,5,8,20** |
| **52** | | **Личность и политика** | **1** | **Комб. занятие** | **ОИ 1-3, ДИ 1-3, ИР 1-3** | | | **ОК 1-6, ЛР 1,2,5,8,20** |
| **53** | | **Личность и политика** | **1** | **Практ. Занятие №14** | **ОИ 1-3, ДИ 1-3, ИР 1-3** | | | **ОК 1-6, ЛР 1,2,5,8,20** |
| **54** | | **Гражданство** | **1** | **Комб. занятие** | **ОИ 1-3, ДИ 1-3, ИР 1-3** | | | **ОК 1-6, ЛР 1,2,5,8,20** |
| **55** | | **Гражданство** | **1** | **Комб. занятие** | **ОИ 1-3, ДИ 1-3, ИР 1-3** | **ДЗ.16 Задание 1-2, стр.140-141, №2 Практикум, письменно** | **Проверка письменной работы** | **ОК 1-6, ЛР 1,2,5,8,20** |
| | | **6. Право** | **38** | | | | | |

| | | | | | | | | |
|---|---|---|---|---|---|---|---|---|
| | | **6.1. Правовое регулирование общественных отношений** | **10** | | | | | |
| **56** | | **Понятие права** | **1** | **Комб. занятие** | **ОИ 1-3, ДИ 1-3, ИР 1-3** | | | **ОК 1-6, ЛР 1,2,5,8,20** |
| **57** | | **Понятие права** | **1** | **Комб. занятие** | **ОИ 1-3, ДИ 1-3, ИР 1-3** | | | **ОК 1-6, ЛР 1,2,5,8,20** |
| **58** | | **Право в системе социальных норм** | **1** | **Практ. Занятие №15** | **ОИ 1-3, ДИ 1-3, ИР 1-3** | **ДЗ.17Задание 1-2, стр.156-159, №2 Практикум, письменно** | **Проверка письменной работы** | **ОК 1-6, ЛР 1,2,5,8,20** |
| **59** | | **Право в системе социальных норм** | **1** | **Комб. занятие** | **ОИ 1-3, ДИ 1-3, ИР 1-3** | **ДЗ.18 Задание 3-5, стр.156-159, №2 Практикум, письменно** | **Проверка письменной работы** | **ОК 1-6, ЛР 1,2,5,8,20** |
| **60** | | **Норма права. Система права** | **1** | **Комб. занятие** | **ОИ 1-3, ДИ 1-3, ИР 1-3** | | | **ОК 1-6, ЛР 1,2,5,8,20** |
| **61** | | **Норма права. Система права** | **1** | **Практ. Занятие №1** | **ОИ 1-3, ДИ 1-3, ИР 1-3** | **ДЗ.1 Задание 1-5, стр.159-163, №2 Практикум, письменно** | **Проверка письменной работы** | **ОК 1-6, ЛР 1,2,5,8,20** |
| **62** | | **Правосознание. Правоотношение** | **1** | **Практ. Занятие №2** | **ОИ 1-3, ДИ 1-3, ИР 1-3** | | | **ОК 1-6, ЛР 1,2,5,8,20** |
| **63** | | **Правосознание. Правоотношение** | **1** | **Комб. занятие** | **ОИ 1-3, ДИ 1-3, ИР 1-3** | **ДЗ.2 Задание 1-5, стр.1нннн53-157, №2 Практикум, письменно** | **Проверка письменной работы** | **ОК 1-6, ЛР 1,2,5,8,20** |
| **64** | | **Правонарушения и юридическая ответственность** | **1** | **Практ. Занятие №3** | **ОИ 1-3, ДИ 1-3, ИР 1-3** | | | **ОК 1-6, ЛР 1,2,5,8,20** |
| **65** | | **Правонарушения и юридическая ответственность** | **1** | **Практ. Занятие №4** | **ОИ 1-3, ДИ 1-3, ИР 1-3** | **ДЗ.3 Задание 1-5, стр.158-162, №2 Практикум, письменно** | **Проверка письменной работы** | **ОК 1-6, ЛР 1,2,5,8,20** |
| | | **6.2. Основы конституционного права Российской Федерации** | **16** | | | | | |
| **66** | | **Основы конституционного права Российской Федерации** | **1** | **Практ. Занятие №5** | **ОИ 1-3, ДИ 1-3, ИР 1-3** | | | **ОК 1-6, ЛР 1,2,5,8,20** |

| | | | | | | | | |
|---|---|---|---|---|---|---|---|---|
| **67** | | **Основы конституционного права Российской Федерации** | **1** | **Практ. Занятие №6** | **ОИ 1-3, ДИ 1-3, ИР 1-3** | **ДЗ.4 Задание 1-5, стр.163-165, №2 Практикум, письменно** | **Проверка письменной работы** | **ОК 1-6, ЛР 1,2,5,8,20** |
| **68** | | **Президент Российской Федерации** | **1** | **Комб. занятие** | **ОИ 1-3, ДИ 1-3, ИР 1-3** | | | **ОК 1-6, ЛР 1,2,5,8,20** |
| **69** | | **Президент Российской Федерации** | **1** | **Комб. занятие** | **ОИ 1-3, ДИ 1-3, ИР 1-3** | | | **ОК 1-6, ЛР 1,2,5,8,20** |
| **70** | | **Федеральное собрание Российской Федерации** | **1** | **Комб. занятие** | **ОИ 1-3, ДИ 1-3, ИР 1-3** | | | **ОК 1-6, ЛР 1,2,5,8,20** |
| **71** | | **Федеральное собрание Российской Федерации** | **1** | **Комб. занятие** | **ОИ 1-3, ДИ 1-3, ИР 1-3** | **ДЗ.5 Задание 1-2, стр.165-167, №2 Практикум, письменно** | **Проверка письменной работы** | **ОК 1-6, ЛР 1,2,5,8,20** |
| **72** | | **Правительство Российской Федерации** | **1** | **Комб. занятие** | **ОИ 1-3, ДИ 1-3, ИР 1-3** | | | **ОК 1-6, ЛР 1,2,5,8,20** |
| **73** | | **Правительство Российской Федерации** | **1** | **Комб. занятие** | **ОИ 1-3, ДИ 1-3, ИР 1-3** | | | **ОК 1-6, ЛР 1,2,5,8,20** |
| **74** | | **Судебная власть Российской Федерации** | **1** | **Комб. занятие** | **ОИ 1-3, ДИ 1-3, ИР 1-3** | **ДЗ.6 Задание 3-6, стр.167-168, №2 Практикум, письменно** | **Проверка письменной работы** | **ОК 1-6, ЛР 1,2,5,8,20** |
| **75** | | **Местное самоуправление** | **1** | **Комб. занятие** | **ОИ 1-3, ДИ 1-3, ИР 1-3** | | | **ОК 1-6, ЛР 1,2,5,8,20** |
| **76** | | **Права и свободы человека и гражданина** | **1** | **Комб. занятие** | **ОИ 1-3, ДИ 1-3, ИР 1-3** | | | **ОК 1-6, ЛР 1,2,5,8,20** |
| **77** | | **Права и свободы человека и гражданина** | **1** | **Комб. занятие** | **ОИ 1-3, ДИ 1-3, ИР 1-3** | **ДЗ.7 Задание 1-4, стр.169-173, №2 Практикум, письменно** | **Проверка письменной работы** | **ОК 1-6, ЛР 1,2,5,8,20** |
| **78** | | **Правовой статус. Права и свободы** | **1** | **Комб. занятие** | **ОИ 1-3, ДИ 1-3, ИР 1-3** | | | **ОК 1-6, ЛР 1,2,5,8,20** |

| | | | | | | | | |
|---|---|---|---|---|---|---|---|---|
| **79** | | **Правовой статус. Права и свободы** | **1** | **Практ. Занятие №7** | **ОИ 1-3, ДИ 1-3, ИР 1-3** | | | **ОК 1-6, ЛР 1,2,5,8,20** |
| **80** | | **Правовой статус. Обязанности** | **1** | **Практ. Занятие №8** | **ОИ 1-3, ДИ 1-3, ИР 1-3** | | | **ОК 1-6, ЛР 1,2,5,8,20** |
| **81** | | **Гарантии прав и свобод** | **1** | **Практ. Занятие №9** | **ОИ 1-3, ДИ 1-3, ИР 1-3** | | | **ОК 1-6, ЛР 1,2,5,8,20** |
| | | **6.3. Отрасли российского права** | **12** | | | | | |
| **82** | | **Административное право как отрасль права** | **1** | **Комб. занятие** | **ОИ 1-3, ДИ 1-3, ИР 1-3** | | | **ОК 1-6, ЛР 1,2,5,8,20** |
| **83** | | **Административное правонарушение** | **1** | **Практ. занятие №10** | **ОИ 1-3, ДИ 1-3, ИР 1-3** | **ДЗ.8 Задание 1-2, стр.173-177, №2 Практикум, письменно** | **Проверка письменной работы** | **ОК 1-6, ЛР 1,2,5,8,20** |
| **84** | | **Гражданское право как отрасль права** | **1** | **Практ. занятие №11** | **ОИ 1-3, ДИ 1-3, ИР 1-3** | | | **ОК 1-6, ЛР 1,2,5,8,20** |
| **85** | | **Гражданская правоспособность. Гражданская дееспособность** | **1** | **Комб. занятие** | **ОИ 1-3, ДИ 1-3, ИР 1-3** | **ДЗ.9 Задание 3-5, стр.177-179, №2 Практикум, письменно** | **Проверка письменной работы** | **ОК 1-6, ЛР 1,2,5,8,20** |
| **86** | | **Формы деятельности коммерческих организаций** | **1** | **Практ. занятие №12** | **ОИ 1-3, ДИ 1-3, ИР 1-3** | | | **ОК 1-6, ЛР 1,2,5,8,20** |
| **87** | | **Объекты гражданских правоотношений. Общие сведения об обязательствах и договорах** | **1** | **Комб. занятие** | **ОИ 1-3, ДИ 1-3, ИР 1-3** | **ДЗ.10 Задание 1-2, стр.180-182, №2 Практикум, письменно** | **Проверка письменной работы** | **ОК 1-6, ЛР 1,2,5,8,20** |
| **88** | | **Трудовое право** | **1** | **Комб. занятие** | **ОИ 1-3, ДИ 1-3, ИР 1-3** | | | **ОК 1-6, ЛР 1,2,5,8,20** |
| **89** | | **Трудовое право** | **1** | **Практ. занятие №13** | **ОИ 1-3, ДИ 1-3, ИР 1-3** | **ДЗ.11 Задание 3-5, стр.183, №2 Практикум, письменно** | **Проверка письменной работы** | **ОК 1-6, ЛР 1,2,5,8,20** |
| **90** | | **Уголовное право** | **1** | **Комб. занятие** | **ОИ 1-3, ДИ 1-3,** | | | **ОК 1-6, ЛР** |

| | | | | | | | | |
|---|---|---|---|---|---|---|---|---|
| | | | | | **ИР 1-3** | | | **1,2,5,8,20** |
| **91** | | **Уголовное право** | **1** | **Практ. занятие №14** | **ОИ 1-3, ДИ 1-3, ИР 1-3** | **ДЗ.12 Задание 1-5, стр.184-187, №2 Практикум, письменно** | **Проверка письменной работы** | **ОК 1-6, ЛР 1,2,5,8,20** |
| **92** | | **Дифференцированный зачет** | **1** | **Комб. занятие** | **ОИ 1-3, ДИ 1-3, ИР 1-3** | | | **ОК 1-6, ЛР 1,2,5,8,20** |
| **93** | | **Дифференцированный зачет** | **1** | **Зачетн. занятие** | **ОИ 1-3, ДИ 1-3, ИР 1-3** | | | **ОК 1-6, ЛР 1,2,5,8,20** |
| | | **Итого за второй курс:** | **93** | | | | | |
| | | **Итого** | **171** | | | | | |

***Примечание: Инструктаж по ОТ проводится на первом занятии каждого семестра;**

## ХАКТЕРИСТИКА ОСНОВНЫХ ВИДОВ УЧЕБНОЙ ДЕЯТЕЛЬНОСТИ СТУДЕНТОВ

| **Содержание обучения** | **Характеристика основных видов деятельности студентов (на уровне учебных действий)** |
|---|---|
| **Введение** | Знание особенностей социальных наук, специфики объекта их изучения |
| **1. Человек и общество** | |
| 1.1. Природа человека, врожденные и приобретенные качества | Умение давать характеристику понятий: «человек», «индивид», «личность», «деятельность», «мышление». Знание о том, что такое характер, социализация личности, самосознание и социальное поведение. Знание о том, что такое понятие истины, ее критерии; общение и взаимодействие, конфликты |
| 1.2. Общество как сложная система | Представление об обществе как сложной динамичной системе, взаимодействии общества и природы. Умение давать определение понятий: «эволюция», «революция», «общественный прогресс» |
| **2. Духовная культура человека и общества** | |
| 2.1. Духовная культура личности и общества | Умение разъяснять понятия: «культура», «духовная культура личности и общества»; демонстрация ее значения в общественной жизни. Умение различать культуру народную, массовую, элитарную. Показ особенностей молодежной субкультуры. Освещение проблем духовного кризиса и духовного поиска в молодежной среде; взаимодействия и взаимосвязи различных культур. Характеристика культуры общения, труда, учебы, поведения в обществе, этикета. Умение называть учреждения культуры, рассказывать о государственных гарантиях свободы доступа к культурным ценностям |
| 2.2. Наука и образование в современном мире | Различение естественных и социально-гуманитарных наук. Знание особенностей труда ученого, ответственности ученого перед обществом |
| 2.3. Мораль, искусство и религия как элементы духовной культуры | Раскрытие смысла понятий: «мораль», «религия», «искусство» и их роли в жизни людей |

| **Содержание обучения** | **Характеристика основных видов деятельности студентов (на уровне учебных действий)** |
|---|---|
| 3. ЭКОНОМИКА | |
| 3.1. Экономика и экономическая наука. Экономические системы | Умение давать характеристику понятий: «экономика»; «типы экономических систем»; традиционной, централизованной (командной) и рыночной экономики |
| 3.2. Рынок. Фирма. Роль государства в экономике | Умение давать определение понятий: «спрос и предложение»; «издержки», «выручка», «прибыль», «деньги», «процент», «экономический рост и развитие», «налоги», «государственный бюджет» |
| 3.3. Рынок труда и безработица | Знание понятий «спрос на труд» и «предложение труда»; понятия безработицы, ее причины и экономических последствий |
| 3.4. Основные проблемы экономики России. Элементы международной экономики | Характеристика становления современной рыночной экономики России, ее особенностей; организации международной торговли |
| **4. Социальные отношения** | |

| | |
|---|---|
| 4.1. Социальная роль и стратификация | Знание понятий «социальные отношения» и «социальная стратификация». Определение социальных ролей человека в обществе |
| 4.2. Социальные нормы и конфликты | Характеристика видов социальных норм и санкций, девиантного поведения, его форм проявления, социальных конфликтов, причин и истоков их возникновения |
| 4.3. Важнейшие социальные общности и группы | Объяснение особенностей социальной стратификации в современной России, видов социальных групп (молодежи, этнических общностей, семьи) |
| **5. Политика** | |
| 5.1. Политика и власть. Государство в политической системе | Умение давать определение понятий: «власть», «политическая система», «внутренняя структура политической системы». Характеристика внутренних и внешних функций государства, форм государства: форм правления, территориально-государственного устройства, политического режима. Характеристика типологии политических режимов. Знание понятий правового государства и умение называть его признаки |
| 5.2. Участники политического процесса | Характеристика взаимоотношений личности и государства. Знание понятий «гражданское общество» и «правовое государство».<br>Характеристика избирательной кампании в Российской Федерации |
| **6. Право** | |
| 6.1. Правовое регулирование общественных отношений | Выделение роли права в системе социальных норм. Умение давать характеристику системе права |
| 6.2. Основы конституционного права Российской Федерации | Умение давать характеристику основам конституционного строя Российской Федерации, системам государственной власти РФ, правам и свободам граждан |
| 6.3. Отрасли российского права | Умение давать характеристику и знать содержание основных отраслей российского права |

## КРИТЕРИИ ОЦЕНКИ ЛИЧНОСТНЫХ РЕЗУЛЬТАТОВ

| Личностные результаты | Индикатор | Качество личности |
|---|---|---|
| ЛР 1 | Осознающий себя гражданином и защитником великой страны. | -гражданственность;<br>-честность;<br>-порядочность;<br>-открытость;<br>-гражданская активность. |
| ЛР 2 | Проявляющий активную гражданскую позицию, демонстрирующий приверженность принципам честности, порядочности, открытости. | -гражданственность;<br>-честность;<br>-порядочность;<br>-открытость;<br>-гражданская активность. |
| ЛР 5 | Демонстрирующий приверженность к родной культуре, исторической памяти на основе любви к Родине, родному народу, малой Родине, принятию традиционных ценностей многонационального народа России. | -гражданственность;<br>-честность;<br>-порядочность;<br>-открытость;<br>-гражданская активность. |

| | | |
|---|---|---|
| ЛР 8 | Проявляющий и демонстрирующий уважение к представителям различных этнокультурных, социальных, конфессиональных и иных групп. Сопричастных к сохранению, преумножению и трансляции культурных традиций и ценностей многонационального российского государства | -гражданственность;<br>-честность;<br>-порядочность;<br>-открытость;<br>-гражданская активность. |
| ЛР 19 | Проявляющий и демонстрирующий уважение к представителям различных этнокультурных, социальных, конфессиональных и иных групп. | -гражданственность;<br>-честность;<br>-порядочность;<br>-открытость;<br>-гражданская активность. |
| ЛР 20 | Сопричастный к сохранению, преумножению и трансляции культурных традиций и ценностей многонационального российского государства. | -гражданственность;<br>-честность;<br>-порядочность;<br>-открытость;<br>-гражданская активность. |

## УЧЕБНО-МЕТОДИЧЕСКОЕ И МАТЕРИАЛЬНО-ТЕХНИЧЕСКОЕ ОБЕСПЕЧЕНИЕ ПРОГРАММЫ УЧЕБНОЙ ДИСЦИПЛИНЫ «ОБЩЕСТВОЗНАНИЕ»

Освоение программы интегрированной учебной дисциплины «Обществознание» предполагает наличие в профессиональной образовательной организации, реализующей образовательную программу среднего общего образования в пределах освоения ОПОП СПО на базе основного общего образования, учебного кабинета, в котором имеется возможность обеспечить свободный доступ в Интернет во время

учебного занятия и период внеучебной деятельности обучающихся.

Помещение кабинета должно удовлетворять требованиям Санитарно-эпидемиологических правил и нормативов (Санпин 2.4.2 № 178-02) и быть оснащено типовым оборудованием, указанным в настоящих требованиях, в том числе специализированной учебной мебелью и средствами обучения, достаточными для выполнения требований к уровню подготовки обучающихся.

В кабинете должно быть мультимедийное оборудование, посредством которого участники образовательного процесса могут просматривать визуальную информацию по праву, создавать презентации, видеоматериалы, иные документы.

В состав учебно-методического и материально-технического обеспечения программы учебной дисциплины «Обществознание» входят:

- многофункциональный комплекс преподавателя;
- наглядные пособия (комплекты учебных таблиц, плакатов, портретов выдающихся ученых и др.);
- информационно-коммуникационные средства;
- экранно-звуковые пособия;
- комплект технической документации, в том числе паспорта на средства обучения, инструкции по их использованию и технике безопасности;
- библиотечный фонд.

В библиотечный фонд входят учебники, учебно-методические комплекты (УМК), обеспечивающие освоение интегрированной учебной дисциплины «Обществознание», рекомендованные или допущенные для использования в профессиональных образовательных организациях, реализующих образовательную программу среднего общего образования в пределах освоения ОПОП СПО на базе основного общего образования.

Библиотечный фонд может быть дополнен энциклопедиями, справочниками, научной и научно-популярной литературой по экономике, социологии, праву и т.п.

В процессе освоения программы учебной дисциплины «Обществознание» студенты должны иметь возможность доступа к электронным учебным материалам по обществознанию, имеющимся в свободном доступе в сети Интернет (электронным книгам, практикумам, тестам и др.), сайтам государственных, муниципальных органов власти.

**Материальное и информационное обеспечение занятий**

Таблица 2а

| № п/п | Материальное и информационное обеспечение занятий |
|---|---|
| 1 | Оборудование учебного кабинета: рабочее место преподавателя, столы и стулья для студентов ( на 25-30 обучающихся). |
| 2 | Средства аудиовизуализации: телевизор, компьютер, проектор, классная доска. |
| 3 | Наглядные пособия: DVD фильмы, мультимедийные пособия. |

**Перечень рекомендуемых учебных изданий, интернет-ресурсов, дополнительной литературы**

**Основные источники:**

Таблица 3

| № п/п | Наименование | Автор | Издательство, год издания |
|---|---|---|---|
| 1 | Обществознание для профессий и специальностей технического, естественно-научного, гуманитарного профилей: учебник | Важенин А.Г. | -М.,2017 |
| 2 | Обществознание для профессий и специальностей технического, естественно-научного, гуманитарного профилей: практикум | Важенин А.Г. | -М.,2017 |
| 3 | Обществознание для профессий и специальностей технического, естественно-научного, гуманитарного профилей: Контрольные задания | Важенин А.Г. | -М.,2017 |

**Дополнительные источники:**

Таблица 3а

| № п/п | Наименование | Автор | Издательство, год издания |
|---|---|---|---|
| 1 | Обществознание в схемах и таблицах. | Северинов К.М. | -М.,2010 |
| 2 | Обществознание. Учебник. | Горелов А.А., Горелова Т.А. | -М.,2017 |
| 3 | Обществознание. Практикум. | Горелов А.А., Горелова Т.А. | -М.,2017 |

**Интернет-ресурсы:**

Таблица 3б

| № п/п | Наименование | Издательство, год издания |
|---|---|---|
| 1 | www.openclass.ru (Открытый класс: сетевые образовательные сообщества). | Текущая версия |
| 2 | www.school-collection.edu.ru (Единая коллекция цифровых образовательных ресурсов). www.festival.1september.ru (Фестиваль педагогических идей «Открытый урок»). www.base.garant.ru («ГАРАНТ» — информационно-правовой портал). | Текущая версия |
| 3 | www.istrodina.com (Российский исторический иллюстрированный журнал «Родина») | Текущая версия |

*Приложение №___*
*к ООП по профессии*
*15.01.05 Сварщик (ручной и частично механизированной сварки (наплавки)*

Министерство образования Московской области
*Государственное бюджетное профессиональное образовательное учреждение*
*Московской области «Серпуховский колледж»*

УТВЕРЖДЕНО
Директором
ГБПОУ МО «Серпуховский колледж
_____Т.В. Федоровой
№ _____ от _____

РАБОЧАЯ ПРОГРАММА УЧЕБНОЙ ДИСЦИПЛИНЫ
_____ОУД 06 РОДНАЯ ЛИТЕРАТУРА _____

г. Серпухов, 2021 г.

*Приложение №___*
*к ООП по профессии*
*15.01.05 Сварщик (ручной и частично механизированной сварки (наплавки)*

РАССМОТРЕНО
На заседание ПЦК.
Протокол №11
«11» 06 2021 г.
_____ /Закатина И.В. /

СОГЛАСОВАНО
Зам директором по УР
«__11__» __06___ 2021_ г.
_____/Байбакова Н.В./

Программа учебной дисциплины/профессионального модуля ОУД 06 РОДНАЯ ЛИТЕРАТУРА разработана в соответствии с требованиями федерального государственного образовательного стандарта среднего профессионального образования по специальности 15.01.05 Сварщик ручной и частично механизированной сварки (наплавки), утверждённого приказом Министерства образования и науки Российской Федерации от 29 января 2016 года № _50 (с изменениями на 17 декабря 2020 года), примерной основной образовательной программы по профессии 15.01.05 Сварщик ручной и частично механизированной сварки (наплавки) (рег.№ 15.01.05-170919 дата включения в реестр _19.09.2017_)

Организация-разработчик:_ГБПОУ МО «Серпуховский колледж»_

Разработчик: Астафьев Алексей Юрьевич, к.ф.н., преподаватель

*Приложение №___*
*к ООП по профессии*
*15.01.05 Сварщик (ручной и частично механизированной сварки (наплавки)*

# СОДЕРЖАНИЕ

**ПОЯСНИТЕЛЬНАЯ ЗАПИСКА** ..... 4

**ОБЩАЯ ХАРАКТЕРИСТИКА УЧЕБНОЙ ДИСЦИПЛИНЫ ОУД.06 «РОДНАЯ ЛИТЕРАТУРА»** ..... 7

**МЕСТО УЧЕБНОЙ ДИСЦИПЛИНЫ В УЧЕБНОМ ПЛАНЕ** ..... 8

**РЕЗУЛЬТАТЫ ОСВОЕНИЯ УЧЕБНОЙ ДИСЦИПЛИНЫ** ..... 8

**СОДЕРЖАНИЕ УЧЕБНОЙ ДИСЦИПЛИНЫ** ..... 11

**СОДЕРЖАНИЕ ОБУЧЕНИЯ ПО ДИСЦИПЛИНЕ «РОДНАЯ ЛИТЕРАТУРА»** ..... 15

**ХАРАКТЕРИСТИКА ОСНОВНЫХ ВИДОВ ДЕЯТЕЛЬНОСТИ СТУДЕНТОВ** ..... 22

**КРИТЕРИИ ОЦЕНКИ ЛИЧНОСТНЫХ РЕЗУЛЬТАТОВ** ..... 24

**УЧЕБНО-МЕТОДИЧЕСКОЕ И МАТЕРИАЛЬНО-ТЕХНИЧЕСКОЕ ОБЕСПЕЧЕНИЕ ПРОГРАММЫ УЧЕБНОЙ ДИСЦИПЛИНЫ РОДНАЯ ЛИТЕРАТУРА** ..... 25

*Приложение №___*
*к ООП по профессии*
*15.01.05 Сварщик (ручной и частично механизированной сварки (наплавки)*

# ПОЯСНИТЕЛЬНАЯ ЗАПИСКА

Программа общеобразовательной учебной дисциплины «Родная литература» предназначена для изучения литературы в ГБПОУ МО «Серпуховский колледж».

Образовательная программа по родной литературе воплощает идею внедрения в практику российского образования деятельностного подхода к организации обучения. Главным условием реализации данной идеи является принципиально новое осмысление результатов образовательной деятельности: освоение учебного предметного материала должно быть соотнесено с личностными и метапредметными результатами. Планируемые предметные результаты, определенные примерной программой по литературе, предполагают формирование читательской компетентности и знакомство с ресурсами для дальнейшего пополнения и углубления знаний о литературе .

Цель учебного предмета «Родная литература»: формирование культуры читательского восприятия и достижение читательской самостоятельности обучающихся, основанных на навыках анализа и интерпретации литературных текстов.

Стратегическая цель предмета – завершение формирования соответствующего возрастному и образовательному уровню обучающихся отношения к чтению художественной литературы как к деятельности, имеющей личностную и социальную ценность, как к средству самопознания и саморазвития.

Задачи учебного предмета «Родная литература»:

– получение опыта медленного чтения произведений русской, родной (региональной) и мировой литературы;

– овладение необходимым понятийным и терминологическим аппаратом, позволяющим обобщать и осмыслять читательский опыт в устной и письменной форме;

– овладение навыком анализа текста художественного произведения (умение выделять основные темы произведения, его проблематику, определять жанровые и родовые, сюжетные и композиционные решения автора, место, время и способ изображения действия, стилистическое и речевое своеобразие текста, прямой и переносные планы текста, умение «видеть» подтексты);

– формирование умения анализировать в устной и письменной форме самостоятельно прочитанные произведения, их отдельные фрагменты, аспекты;

– формирование умения самостоятельно создавать тексты различных жанров (ответы на вопросы, рецензии, аннотации и др.);

– овладение умением определять стратегию своего чтения;

– овладение умением делать читательский выбор;

– формирование умения использовать в читательской, учебной и исследовательской деятельности ресурсов библиотек, музеев, архивов, в том числе цифровых, виртуальных;

– овладение различными формами продуктивной читательской и текстовой деятельности (проектные и исследовательские работы о литературе, искусстве и др.);

– знакомство с историей литературы: русской и зарубежной литературной классикой, современным литературным процессом;

– знакомство со смежными с литературой сферами искусства и научного знания (культурология, психология, социология и др.).

Содержание программы учебной дисциплины «Родная литература» направлено на достижение следующих **целей:**

• воспитание духовно развитой личности, готовой к самопознанию и самосовершенствованию, способной к созидательной деятельности в современном мире; формирование гуманистического мировоззрения, национального самосознания, гражданской позиции, чувства патриотизма, любви и уважения к литературе и ценностям отечественной культуры;

• развитие представлений о специфике литературы в ряду других искусств, культуры читательского восприятия художественного текста, понимания авторской позиции, исторической и эстетической обусловленности литературного процесса; образного и аналитического мышления, эстетических и творческих способностей учащихся, читательских интересов, художественного вкуса; устной и письменной речи учащихся;

• освоение текстов художественных произведений в единстве содержания и формы, основных историко-литературных сведений и теоретико-литературных понятий; формирование общего представления об историко-литературном процессе;

• совершенствование умений анализа и интерпретации литературного произведения как художественного целого в его историко-литературной

обусловленности с использованием теоретико-литературных знаний; написания сочинений различных типов; поиска, систематизации и использования необходимой информации, в том числе в сети Интернет.

# ОБЩАЯ ХАРАКТЕРИСТИКА УЧЕБНОЙ ДИСЦИПЛИНЫ ОУД.06 «РОДНАЯ ЛИТЕРАТУРА»

Литературе принадлежит ведущее место в эмоциональном, интеллектуальном и эстетическом развитии человека, формировании его миропонимания и национального самосознания. Литература как феномен культуры эстетически осваивает мир, выражая богатство и многообразие человеческого бытия в художественных образах. Она обладает большой силой воздействия на читателей, приобщая их к нравственно-эстетическим ценностям нации и человечества. Литература формирует духовный облик и нравственные ориентиры молодого поколения.

Основой содержания учебной дисциплины «Родная литература» являются чтение и текстуальное изучение художественных произведений, составляющих золотой фонд русской классики. Каждое классическое произведение всегда актуально, так как обращено к вечным человеческим ценностям. Обучающиеся постигают категории добра, справедливости, чести, патриотизма, любви к человеку, семье; понимают, что национальная самобытность раскрывается в широком культурном контексте. Целостное восприятие и понимание художественного произведения, формирование умения анализировать и интерпретировать художественный текст возможны только при соответствующей эмоционально-эстетической реакции читателя. Ее качество непосредственно зависит от читательской компетенции, включающей способность наслаждаться произведениями словесного искусства, развитый художественный вкус, необходимый объем историко- и теоретико-литературных знаний и умений, отвечающий возрастным особенностям обучающегося.

Перечень произведений для чтения и изучения содержит произведения, которые обязательны для изучения на конкретном этапе литературной эпохи.

Изучение литературных произведений для чтения и обсуждения может быть обзорным (тематика, место в творчестве писателя, жанр и т.д.).

Литературные произведения для повторения дают преподавателю возможность отобрать материал, который может быть актуализирован на занятиях, связать изучаемое произведение с тенденциями развития литературы, включить его в литературный контекст, а также выявить знания обучающихся, на которые необходимо опираться при изучении нового материала.

Содержание учебной дисциплины дополнено краткой теорией литературы — изучением теоретико-литературных сведений, которые особенно актуальны при освоении учебного материала, а также демонстрациями и творческими заданиями, связанными с анализом литературных произведений, творчеством писателей, поэтов, литературных критиков и т.п.

## МЕСТО УЧЕБНОЙ ДИСЦИПЛИНЫ В УЧЕБНОМ ПЛАНЕ

Учебная дисциплина «Родная литература» является общеобразовательным учебным предметом обязательной предметной области «Русский язык и литература» ФГОС среднего общего образования.

## РЕЗУЛЬТАТЫ ОСВОЕНИЯ УЧЕБНОЙ ДИСЦИПЛИНЫ

Освоение содержания учебной дисциплины «Родная литература» обеспечивает достижение студентами следующих ***результатов:***

***личностных*:**

- сформированность мировоззрения, соответствующего современному уровню развития науки и общественной практики, основанного на диалоге культур, а также различных форм общественного сознания, осознание своего места в поликультурном мире;
- сформированность основ саморазвития и самовоспитания в соответствии с общечеловеческими ценностями и идеалами гражданского общества; готовность и способность к самостоятельной, творческой и ответственной деятельности;
- толерантное сознание и поведение в поликультурном мире, готовность и способность вести диалог с другими людьми, достигать в нем взаимопонимания, находить общие цели и сотрудничать для их достижения;
- готовность и способность к образованию, в том числе самообразованию, на протяжении всей жизни; сознательное отношение к непрерывному образованию как условию успешной профессиональной и общественной деятельности;
- эстетическое отношение к миру;
- совершенствование духовно-нравственных качеств личности, воспита-

ние чувства любви к многонациональному Отечеству, уважительного отношения к русской литературе, культурам других народов;

- использование для решения познавательных и коммуникативных задач различных источников информации (словарей, энциклопедий, интернет-ресурсов и др.);

***метапредметных:***

- умение понимать проблему, выдвигать гипотезу, структурировать материал, подбирать аргументы для подтверждения собственной позиции, выделять причинно-следственные связи в устных и письменных высказываниях, формулировать выводы;
- умение самостоятельно организовывать собственную деятельность, оценивать ее, определять сферу своих интересов;
- умение работать с разными источниками информации, находить ее, анализировать, использовать в самостоятельной деятельности;
- владение навыками познавательной, учебно-исследовательской и проектной деятельности, навыками разрешения проблем; способность и готовность к самостоятельному поиску методов решения практических задач, применению различных методов познания;

***предметных*:**

- сформированность устойчивого интереса к чтению как средству познания других культур, уважительного отношения к ним;
- сформированностьнавыкованализалитературных произведений;
- владение навыками самоанализа и самооценки на основе наблюдений за собственной речью;
- владение умением анализировать текст с точки зрения наличия в нем явной и скрытой, основной и второстепенной информации;
- владение умением представлять тексты в виде тезисов, конспектов, аннотаций, рефератов, сочинений различных жанров;
- знание содержания произведений русской, родной и мировой классической литературы, их историко-культурного и нравственно-ценностного влияния на формирование национальной и мировой культуры;
- сформированность умений учитывать исторический, историко-культурный контекст и контекст творчества писателя в процессе анализа художественного произведения;
- способность выявлять в художественных текстах образы, темы и

проблемы и выражать свое отношение к ним в развернутых аргументированных устных и письменных высказываниях;

- владение навыками анализа художественных произведений с учетом их жанрово-родовой специфики; осознание художественной картины жизни, созданной в литературном произведении, в единстве эмоционального личностного восприятия и интеллектуального понимания;
- сформированность представлений о системе стилей языка художественной литературы.
-

Преподавание учебной дисциплины «Родная литература» должно способствовать формированию личностных результатов программы воспитания:

| | |
|---|---|
| Демонстрирующий приверженность к родной культуре, исторической памяти на основе любви к Родине, родному народу, малой родине, принятию традиционных ценностей многонационального народа России. | ЛР 5 |
| Сопричастный к сохранению, преумножению и трансляции культурных традиций и ценностей многонационального российского государства. | ЛР 20 |

-

-

# СОДЕРЖАНИЕ УЧЕБНОЙ ДИСЦИПЛИНЫ

В рабочей программе по дисциплине «Родная литература» предложен модульный принцип формирования рабочей программы: структура каждого модуля определена логикой освоения конкретных видов читательской деятельности и последовательного формирования читательской компетентности, т.е. способности самостоятельно осуществлять читательскую деятельность на незнакомом материале. Содержание рабочей программы оформляется в проблемно-тематические блоки, обусловленные историей России, ее культурой и традициями:

- **Личность** (человек перед судом своей совести, человек-мыслитель и человек-деятель, я и другой, индивидуальность и «человек толпы», становление личности: детство, отрочество, первая любовь; судьба человека; конфликт долга и чести; личность и мир, личность и Высшие начала).
- **Личность и семья** (место человека в семье и обществе, семейные и родственные отношения; мужчина, женщина, ребенок, старик в семье; любовь и доверие в жизни человека, их ценность; поколения, традиции, культура повседневности).
- **Личность – общество – государство** (влияние социальной среды на личность человека; человек и государственная система; гражданственность и патриотизм; интересы личности, интересы большинства/меньшинства и интересы государства; законы морали и государственные законы; жизнь и идеология).
- **Личность – природа – цивилизация** (человек и природа; проблемы освоения и покорения природы; проблемы болезни и смерти; комфорт и духовность; современная цивилизация, ее проблемы и вызовы).
- **Личность – история – современность** (время природное и историческое; роль личности в истории; вечное и исторически обусловленное в жизни человека и в культуре; свобода человека в условиях абсолютной несвободы; человек в прошлом, в настоящем и в проектах будущего).

Данные тематические блоки определяются, исходя из современного состояния отечественной культуры, нацелены на формирование восприятия русской литературы как саморазвивающейся эстетической системы, на получение знаний об основных произведениях отечественной литературы, их общественной и культурно-исторической значимости.

## Введение

Историко-культурный процесс и периодизация русской литературы. Специфика литературы как вида искусства. Взаимодействие русской и западноевропейской литературы. Самобытность русской литературы (с обобщением ранее изученного материала). Значение литературы при освоении специальностей СПО.

### *Литература XIX в.*

**Проблемно-тематический блок «Личность»:**

И.С. Тургенев «Гамлет Щигровского уезда»

И.С.Тургенев. «Рудин»

И.С.Тургенев. «Первая любовь», «Ася». Душевные переживания юного героя. Неразрешимое столкновение с драматизмом и жертвенностью взрослой любви.

**Проблемно-тематический блок «Личность и семья»:**

М.Е. Салтыков-Щедрин. «Господа Головлевы»

А.П. Чехов. Рассказы «Любовь», «Душечка», «Попрыгунья», драма «Три сестры», «Лошадиная фамилия», «Хамелеон», «Толстый и тонкий», «Смерть чиновника», *«Душечка»,* «Дом с мезонином», «*Студент*», «Ионыч», «Человек в футляре», «Крыжовник», «О любви». Мужчина и женщина, любовь и доверие в жизни человека; поколения и традиции.

Л.Н. Толстой. «Смерть Ивана Ильича», «Крейцерова соната». Место человека в семье и обществе.

**Проблемно-тематический блок «Личность – история – современность»:**

Л.Н. Толстой. «Севастопольские рассказы».

### *Литература XX в.*

**Проблемно-тематический блок «Личность»:**

М. Горький. Роман «Дело Артамоновых».

**Проблемно-тематический блок «Личность и семья»:**

В.В. Набоков. «Весна в Фиальте». Поэтика рассказа, тема любви.

**Проблемно-тематический блок «Личность – общество – государство»:**

Ю. Бондарев «Горячий снег»

Нравственные проблемы в творчестве В.П. Астафьева

**Проблемно-тематический блок «Личность – природа – цивилиза-**

**ция»:**

В. Распутин, «Прощание с Матерой», «Живи и помни». Проблема экологических последствий научно-технического прогресса, наступление «городского» уклада жизни на немногие оставшиеся уголки «деревенского», нетронутого цивилизацией, быта людей.

**Проблемно-тематический блок «Личность – история – современность»:**

С. Довлатов, «Заповедник». Мучительный экзистенциальный кризис человека, увязшего в проблемах

Е. Замятин, «Мы»: проблема человека и государства

А. и Б. Стругацкие «Улитка на склоне»

Основные направления современной литературы.

Традиции и новаторство в литературе г. Серпухова.

## Тематическое планирование

При реализации содержания общеобразовательной учебной дисциплины «Родная литература» по специальности 38.02.07 «Банковское дело» учебная нагрузка обучающихся составляет – 39 часов.

### Тематический план

| Вид учебной работы | Количество часов |
|---|---|
| Учебная нагрузка обучающихся во взаимодействии с преподавателем.Содержание обучения. | |
| Введение | 2 |
| **Проблемно-тематический блок «Личность»** | |
| Писатели XIX века в контексте мировой культуры | 8 |
| Писатели XX века в контексте мировой культуры | 8 |
| **Проблемно-тематический блок «Личность и семья»** | |
| Писатели XIX века в контексте мировой культуры | 20 |
| Писатели XX века в контексте мировой культуры | 4 |
| **Проблемно-тематический блок «Личность – общество – государство»** | |

| | |
|---|---|
| Писатели XIX века в контексте мировой культуры | 4 |
| Писатели XX века в контексте мировой культуры | 4 |
| **Проблемно-тематический блок «Личность – природа – цивилизация»** | |
| Писатели XX века в контексте мировой культуры | 4 |
| **Проблемно-тематический блок «Личность – история – современность»** | |
| Писатели XX века в контексте мировой культуры | 16 |
| ***Промежуточная аттестация в форме дифференцированного зачета*** | |
| **Всего** | **70** |

*Приложение №___*
*к ООП по профессии*
*15.01.05 Сварщик (ручной и частично механизированной сварки (наплавки)*

# СОДЕРЖАНИЕ ОБУЧЕНИЯ ПО ДИСЦИПЛИНЕ «РОДНАЯ ЛИТЕРАТУРА»

| № занятия | Дата | Наименование разделов, тем | Обязательная учебная нагрузка | | Материальное и информационное обеспечение занятий (№ позиций из таблицы 2а) | Домашнее задание | Формы контроля | Формируемые ОК |
|---|---|---|---|---|---|---|---|---|
| | | | Кол-во часов | Вид занятия | | | | |
| **1** | | **2** | **3** | **4** | **5** | | **9** | **10** |
| 1 | | Введение | 1 | комбинированный урок | 1, 5 | конспект | опрос | ЛР 20 |
| 2 | | Значимость родной литературы | 1 | комбинированный урок | 1 | конспект | опрос | ЛР 5 |
| | | ***Литература XIX в.*** | | | | | | |
| | | **Проблемно-тематический блок «Личность»** | **8** | | | | | |
| 3 | | Литературная критика XIX века | 1 | комбинированный урок | 1 | конспект | опрос | ЛР 20 |
| 4 | | И.С. Тургенев «Гамлет Щигровского уезда» | 1 | комбинированный урок | 2, 3 | ответить на вопросы | опрос | ЛР 20 |
| 5 | | И.С. Тургенев «Гамлет Щигровского уезда» | 1 | комбинированный урок | 2, 3 | ответить на вопросы | опрос | ЛР 5 |
| 6 | | И.С. Тургенев «Гамлет Щигровского уезда» | 1 | комбинированный урок | 2, 3 | ответить на вопросы | опрос | ЛР 5 |

| | | | | | | | | |
|---|---|---|---|---|---|---|---|---|
| 7 | | И.С. Тургенев «Гамлет Щигровского уезда» | 1 | комбинированный урок | 2, 3 | ответить на вопросы | опрос | ЛР 5 |
| 8 | | И.С.Тургенев. «Рудин» | 1 | комбинированный урок | 1 | конспект | опрос | ЛР 20 |
| 9 | | И.С.Тургенев. «Рудин» | 1 | комбинированный урок | 2, 3 | ответить на вопросы | опрос | ЛР 5 |
| 10 | | И.С.Тургенев. «Рудин» | 1 | комбинированный урок | 2, 3 | ответить на вопросы | опрос | ЛР 5 |
| | | **Проблемно-тематический блок «Личность и семья»** | **20** | | | | | |
| 11 | | И.С.Тургенев. «Первая любовь» | 1 | комбинированный урок | 1 | конспект | опрос | ЛР 20 |
| 12 | | И.С.Тургенев. «Первая любовь», «Ася» | 1 | комбинированный урок | 2, 3 | составить характеристики | проверка тетрадей | ЛР 5 |
| 13 | | И.С.Тургенев. «Первая любовь», «Ася» | 1 | комбинированный урок | 2, 3 | составить характеристики | проверка тетрадей | ЛР 5 |
| 14 | | И.С.Тургенев. «Первая любовь», «Ася» | 1 | комбинированный урок | 2, 3 | ответить на вопросы | опрос | ЛР 5 |
| 15 | | М.Е. Салтыков-Щедрин. «Господа Головлевы» | 1 | комбинированный урок | 1 | конспект | опрос | ЛР 20 |
| 16 | | М.Е. Салтыков-Щедрин. «Господа Головлевы» | 1 | комбинированный урок | 1 | конспект | опрос | ЛР 20 |
| 17 | | Проблематика романа «Господа Головлевы» | 1 | комбинированный урок | 2, 3 | ответить на вопросы | опрос | ЛР 5 |
| 18 | | Помещичий быт в романе «Господа Головлевы» | 1 | комбинированный урок | 2, 3 | анализ текста | опрос | ЛР 20 |
| 19 | | Художественный мир романа «Господа Головлевы» | 1 | комбинированный урок | 3, 4 | ответить на вопросы | проверка тетрадей | ЛР 5 |

| | | | | | | | | |
|---|---|---|---|---|---|---|---|---|
| 20 | | Творчество А.П. Чехов | 1 | комбинированный урок | 1 | конспект | опрос | ЛР 20 |
| 21 | | Художественный мир рассказов А.П. Чехова | 1 | комбинированный урок | 2, 3, 4 | анализ текста | опрос | ЛР 5 |
| 22 | | Художественный мир рассказов А.П. Чехова | 1 | комбинированный урок | 2, 3, 4 | анализ текста | опрос | ЛР 5 |
| 23 | | Художественный мир рассказов А.П. Чехова | 1 | комбинированный урок | 2, 3, 4 | анализ текста | опрос | ЛР 5 |
| 24 | | Художественный мир рассказов А.П. Чехова | 1 | комбинированный урок | 2, 3, 4 | анализ текста | опрос | ЛР 5 |
| 25 | | Л.Н. Толстой. «Смерть Ивана Ильича» | 1 | комбинированный урок | 1, 2 | конспект | опрос | ЛР 20 |
| 26 | | Л.Н. Толстой. «Смерть Ивана Ильича» | 1 | комбинированный урок | 2, 3 | анализ текста | опрос | ЛР 5 |
| 27 | | Л.Н. Толстой. «Смерть Ивана Ильича» | 1 | комбинированный урок | 1, 2 | конспект | опрос | ЛР 20 |
| 28 | | Л.Н. Толстой. «Смерть Ивана Ильича» | 1 | комбинированный урок | 2, 3 | анализ текста | опрос | ЛР 5 |
| 29 | | Л.Н. Толстой. «Смерть Ивана Ильича» | 1 | комбинированный урок | 2, 3 | анализ текста | опрос | ЛР 5 |
| 30 | | Л.Н. Толстой. «Смерть Ивана Ильича» | 1 | комбинированный урок | 2, 3 | анализ текста | опрос | ЛР 5 |
| | | **Проблемно-тематический блок «Личность – общество – государство»** | **4** | | | | | |
| 31 | | Л.Н. Толстой. «Севастопольские рассказы». | 1 | комбинированный урок | 1 | конспект | опрос | ЛР 20 |
| 32 | | Л.Н. Толстой. «Севастопольские рассказы». | 1 | комбинированный урок | 2, 3, 4 | ответить на вопросы | опрос | ЛР 5 |

| | | | | | | | | |
|---|---|---|---|---|---|---|---|---|
| 33 | | Л.Н. Толстой. «Севастопольские рассказы». | 1 | комбинированный урок | 2, 3, 4 | ответить на вопросы | опрос | ЛР 5 |
| 34 | | Л.Н. Толстой. «Севастопольские рассказы». | 1 | комбинированный урок | 2, 3, 4 | ответить на вопросы | опрос | ЛР 5 |
| | | ***Литература XX в.*** | | | | | | |
| | | **Проблемно-тематический блок «Личность»** | **8** | | | | | |
| 35 | | М. Горький. Роман «Дело Артамоновых» | 1 | комбинированный урок | 1 | конспект | опрос | ЛР 20 |
| 36 | | М. Горький. Роман «Дело Артамоновых» | 1 | комбинированный урок | 2, 3 | ответить на вопросы | опрос | ЛР 5 |
| 37 | | М. Горький. Роман «Дело Артамоновых» | 1 | комбинированный урок | 2, 3 | ответить на вопросы | опрос | ЛР 5 |
| 38 | | М. Горький. Роман «Дело Артамоновых» | 1 | комбинированный урок | 2, 3 | ответить на вопросы | опрос | ЛР 5 |
| 39 | | Художественный мир романа «Дело Артамоновых» | 1 | комбинированный урок | 2, 3 | анализ текста | опрос | ЛР 20, ЛР 5 |
| 40 | | Художественный мир романа «Дело Артамоновых» | 1 | комбинированный урок | 2, 3, 4 | ответить на вопросы | проверка тетрадей | ЛР 20, ЛР 5 |
| 41 | | Художественный мир романа «Дело Артамоновых» | 1 | комбинированный урок | 2, 3 | анализ текста | опрос | ЛР 20, ЛР 5 |
| 42 | | Художественный мир романа «Дело Артамоновых» | 1 | комбинированный урок | 2, 3, 4 | ответить на вопросы | проверка тетрадей | ЛР 20, ЛР 5 |
| | | **Проблемно-тематический блок «Личность и семья»** | **4** | | | | | |
| 43 | | В.В. Набоков. «Весна в Фиальте» - тема любви в рассказе | 1 | комбинированный урок | 2, 3 | конспект | опрос | ЛР 20 |

| | | | | | | | | |
|---|---|---|---|---|---|---|---|---|
| 44 | | В.В. Набоков. «Весна в Фиальте» - тема любви в рассказе | 1 | комбинированный урок | 2, 3 | ответить на вопросы | опрос | ЛР 5 |
| 45 | | В.В. Набоков. «Весна в Фиальте» - тема любви в рассказе | 1 | комбинированный урок | 2, 3 | конспект | опрос | ЛР 20 |
| 46 | | В.В. Набоков. «Весна в Фиальте» - тема любви в рассказе | 1 | комбинированный урок | 2, 3 | ответить на вопросы | опрос | ЛР 5 |
| | | **Проблемно-тематический блок «Личность – общество – государство»** | **4** | | | | | |
| 47 | | Ю. Бондарев «Горячий снег» | 1 | комбинированный урок | 2, 3 | конспект | опрос | ЛР 20 |
| 48 | | Ю. Бондарев «Горячий снег» | 1 | комбинированный урок | 2, 3 | ответить на вопросы | опрос | ЛР 5 |
| 49 | | Нравственные проблемы в творчестве В.П. Астафьева | 1 | комбинированный урок | 2, 3 | конспект | опрос | ЛР 20 |
| 50 | | Нравственные проблемы в творчестве В.П. Астафьева | 1 | комбинированный урок | 2, 3 | ответить на вопросы | опрос | ЛР 5 |
| | | **Проблемно-тематический блок «Личность – природа – цивилизация»** | **4** | | | | | |
| 51 | | Художественный мир повести В. Распутина «Прощание с Матёрой» | 1 | комбинированный урок | 2, 3 | конспект | опрос | ЛР 20 |
| 52 | | Художественный мир повести В. Распутина «Прощание с Матёрой» | 1 | комбинированный урок | 2, 3 | ответить на вопросы | опрос | ЛР 5 |
| 53 | | Художественный мир повести В. Распутина «Прощание с Матёрой» | 1 | комбинированный урок | 2, 3 | конспект | опрос | ЛР 20 |
| 54 | | Художественный мир повести В. Распутина «Прощание с Матёрой» | 1 | комбинированный урок | 2, 3 | ответить на вопросы | опрос | ЛР 5 |
| | | **Проблемно-тематический блок «Личность – история – современность»** | **16** | | | | | |

| | | | | | | | | |
|---|---|---|---|---|---|---|---|---|
| 55 | | С. Довлатов. «Заповедник» | 1 | комбинированный урок | 2, 3 | конспект | опрос | ЛР 20 |
| 56 | | С. Довлатов. «Заповедник» | 1 | комбинированный урок | 2, 3 | конспект | опрос | ЛР 20 |
| 57 | | С. Довлатов. «Заповедник» | 1 | комбинированный урок | 2, 3 | написать эссе | проверка тетрадей | ЛР 5 |
| 58 | | Е. Замятин. «Мы» как социальная антиутопия | 1 | комбинированный урок | 2, 3 | конспект | опрос | ЛР 20 |
| 59 | | Е. Замятин. «Мы» как социальная антиутопия | 1 | комбинированный урок | 2, 3 | конспект | опрос | ЛР 20 |
| 60 | | Е. Замятин. «Мы» как социальная антиутопия | 1 | комбинированный урок | 2, 3 | ответить на вопросы | проверка тетрадей | ЛР 5 |
| 61 | | А. и Б. Стругацкие «Улитка на склоне» | 1 | комбинированный урок | 2, 3 | конспект | опрос | ЛР 20 |
| 62 | | А. и Б. Стругацкие «Улитка на склоне» | 1 | комбинированный урок | 2, 3 | конспект | опрос | ЛР 20 |
| 63 | | А. и Б. Стругацкие «Улитка на склоне» | 1 | комбинированный урок | 2, 3 | конспект | опрос | ЛР 20 |
| 64 | | А. и Б. Стругацкие «Улитка на склоне» | 1 | комбинированный урок | 2, 3 | ответы на вопросы | опрос | ЛР 5 |
| 65 | | Основные направления современной литературы | 1 | комбинированный урок | 3 | подготовить доклад | опрос | ЛР 20 |
| 66 | | Основные направления современной литературы | 1 | комбинированный урок | 3 | подготовить доклад | опрос | ЛР 20 |
| 67 | | Традиции и новаторство в литературе г. Серпухова | 1 | комбинированный урок | 3 | подготовить доклад | проверка докладов | ЛР 5 |

| | | | | | | | | |
|---|---|---|---|---|---|---|---|---|
| 68 | | Традиции и новаторство в литературе г. Серпухова | 1 | комбинированный урок | 3 | подготовить доклад | проверка докладов | ЛР 5 |
| 69 | | Традиции и новаторство в литературе г. Серпухова | 1 | комбинированный урок | 3 | подготовить доклад | проверка докладов | ЛР 5 |
| 70 | | Дифференцированный зачет | 1 | комбинированный урок | 4 | | | ЛР 20, ЛР 5 |

*Приложение №___*
*к ООП по профессии*
*15.01.05 Сварщик (ручной и частично механизированной сварки (наплавки)*

# ХАРАКТЕРИСТИКА ОСНОВНЫХ ВИДОВ ДЕЯТЕЛЬНОСТИ СТУДЕНТОВ

| **Содержание обучения** | **Характеристика основных видов учебной деятельности студентов (на уровне учебных действий)** |
|---|---|
| Введение | Аудирование; участие в беседе, ответы на вопросы; чтение |
| **Проблемно-тематический блок «Личность»** | Аудирование; работа с источниками информации (дополнительная литература, энциклопедии, словари, в том числе интернет-источники); участие в беседе, ответы на вопросы; чтение; комментированное чтение; аналитическая работа с текстами художественных произведений; подготовка докладов и сообщений; самостоятельная и групповая работа по заданиям учебника; подготовка к семинару (в том числе подготовка компьютерных презентаций); выступления на семинаре; выразительное чтение стихотворений наизусть; конспектирование; написание сочинения; работа с иллюстративным материалом; самооценивание и взаимооценивание |
| **Проблемно-тематический блок «Личность и семья»** | Аудирование; конспектирование; чтение; комментированное чтение; подготовка сообщений и докладов; самостоятельная работа с источниками информации (дополнительная литература, энциклопедии, словари, в том числе интернет-источники); устные и письменные ответы на вопросы; участие в беседе; аналитическая работа с текстами художественных произведений и критических статей; написание различных видов планов; реферирование; участие в беседе; работа с иллюстративным материалом; написание сочинения; редактирование текста; реферирование текста; проектная и учебно-исследовательская работа; подготовка к семинару (в том числе подготовка компьютерных презентаций); самооценивание и взаимооценивание |
| **Проблемно-тематический блок «Личность – общество – государство»** | Аудирование; чтение и комментированное чтение; выразительное чтение и чтение наизусть; участие в беседе; самостоятельная работа с учебником; аналитическая работа с текстами стихотворений; составление тезисного плана выступления и сочинения; подготовка сообщения; выступление на семинаре |
| **Проблемно-тематический блок «Личность – природа – циви-** | Аудирование, участие в эвристической беседе; работа с источниками информации (дополнительная литература, энциклопедии, словари, в том числе интернет-источники), составление тезисного плана; составление плана сочинения; анали- |

| | |
|---|---|
| **лизация»** | тическая работа с текстом художественного произведения; чтение; подготовка докладов и выступлений на семинаре (в том числе подготовка компьютерных презентаций); выразительное чтение и чтение наизусть; составление тезисного и цитатного планов; работа в группах по подготовке ответов на проблемные вопросы; проектная и учебно-исследовательская работа |
| **Проблемно-тематический блок «Личность – история – современность»** | Аудирование, участие в эвристической беседе, ответы на проблемные вопросы; конспектирование; индивидуальная и групповая аналитическая работа с текстами художественных произведений и учебника; составление систематизирующей таблицы; составление тезисного и цитатного планов сочинения; написание сочинения; чтение и комментированное чтение; выразительное чтение и чтение наизусть; работа с иллюстративным материалом |

**Приложение №__**
к ООП по *специальности*
***15.01.05 Сварщик (ручной и частично механизированной сварки (наплавки)***

# КРИТЕРИИ ОЦЕНКИ ЛИЧНОСТНЫХ РЕЗУЛЬТАТОВ

| Личностныерезультаты | Индикатор | Качестволичности |
|---|---|---|
| ЛР 5 | -Проявляет устойчивый интерес к изучению родной культуры<br>- Демонстрирует базовые знания по дисциплинам, областям знаний, которые связаны с родной культурой<br>- Уважает людей другой национальности, вероисповедания, культуры<br>- Уважает и принимает культурные ценности многонационального народа России | Толерантность<br>Начитанность<br>Культурныйкругозор |
| ЛР 20 | -Уважает людей другой национальности, вероисповедания, культуры<br>- Уважает и принимает культурные ценности многонационального народа России<br>-Принимает участие в мероприятиях по сохранению и трансляции культурных традиций и ценностей многонационального российского государства | Патриотизм<br>Толерантность<br>Культурныйкругозор |

# УЧЕБНО-МЕТОДИЧЕСКОЕ И МАТЕРИАЛЬНО-ТЕХНИЧЕСКОЕ ОБЕСПЕЧЕНИЕ ПРОГРАММЫ УЧЕБНОЙ ДИСЦИПЛИНЫ РОДНАЯ ЛИТЕРАТУРА

Реализация программы учебной дисциплины «Родная литература» требует наличия учебного кабинета гуманитарных и социально-экономических дисциплин

Оборудование учебного кабинета:
1. Рабочее место преподавателя, рабочие места обучающихся.
2.Технические средства обучения:
- ноутбук,
- видеопроектор,
- экран
3.Перечень учебных изданий, интернет-ресурсов, дополнительной литературы.

Основные источники (ОИ):

| № п/п | Наименование | Автор | Издательство, год издания |
|---|---|---|---|
| ОИ 1 | Литература. Учебник в двух частях. Часть 1 | Под редакцией Обернихиной Г.А. | М.: Издательский центр «Академия», 2019 |
| ОИ 2 | Литература. Учебник в двух частях. Часть 2 | Под редакцией Обернихиной Г.А. | М.: Издательский центр «Академия», 2019 |
| ОИ 3 | Литература. Практикум | Под редакцией Обернихиной Г.А. | М.: Издательский центр «Академия», 2018 |

Дополнительные источники (ДИ):

| № п/п | Наименование | Автор | Издательство, год издания |
|---|---|---|---|
| ДИ 1 | Литература. 10 класс. Базовый и углубленный уровень. В двух частях. Часть1 | Зинин С.А., Сахаров В.И. | М: «Русское слово», 2019 |
| ДИ 2 | Литература. 10 класс. Базовый и углубленный уровень. В двух частях. Часть2 | Зинин С.А., Сахаров В.И. | М: «Русское слово», 2019 |
| ДИ 3 | Литература. 11 класс. Базовый | Зинин С.А., Са- | М: «Русское слово», 2019 |

| | | | |
|---|---|---|---|
| | и углубленный уровень. В двух частях. Часть1 | харов В.И. | |
| ДИ 4 | Литература. 11 класс. Базовый и углубленный уровень. В двух частях. Часть2 | Зинин С.А., Сахаров В.И. | М: «Русское слово», 2019 |
| ДИ 5 | Литература. 10 класс. В двух частях. Часть 1 | Лебедев Ю.В., Романова А.Н., Смирнова Л.Н. | М: «Просвещение», 2020 |
| ДИ 6 | Литература. 10 класс. В двух частях. Часть 2 | Лебедев Ю.В., Романова А.Н., Смирнова Л.Н. | М: «Просвещение», 2020 |
| ДИ 7 | Литература. 11 класс. В двух частях. Часть 1 | Лебедев Ю.В., Романова А.Н., Смирнова Л.Н. | М: «Просвещение», 2020 |
| ДИ 8 | Литература. 11 класс. В двух частях. Часть 2 | Лебедев Ю.В., Романова А.Н., Смирнова Л.Н. | М: «Просвещение», 2020 |

Интернет-ресурсы (И-Р):

| | |
|---|---|
| И-Р 1 | www.school-collection.edu.ru - сайт «Единая коллекция цифровых образовательных ресурсов». |
| И-Р 2 | https://pushkininstitute.ru - портал «Образование на русском», Государственный институт русского языка им. Пушкина |
| И-Р 3 | https://litexpress.goslitmuz.ru/- портал «Литературный экспресс» - онлайн-маршрут по дорогам русской классики |
| И-Р 4 | https://www.culture.ru/ - гуманитарный просветительский проект, посвященный культуре России |
| И-Р 5 | https://ilibrary.ru/ - интернет-библиотека художественной литературы |
| И-Р 6 | www.uchportal.ru (Учительский портал. Уроки, презентации, контрольные работы, тесты, компьютерные программы, методические разработки по русскому языку и литературе). |
| И-Р 7 | http://feb-web.ru фундаментальная электронная библиотека "Русская литература и фольклор" (ФЭБ) – полнотекстовая информационная система по произведениям русской словесности, библиографии, научным исследованиям и историко-биографическим работам |
| И-Р 8 | http://www.rvb.ru - русская виртуальная библиотека - бесплатный научно-образовательный интернет-ресурс, рассчитанный на школьников, студентов, преподавателей и исследователей русской литературы |
| И-Р 8 | http://slova.org.ru - поэзия и поэты Серебряного века, биографии и стихи поэтов |
| И-Р 9 | http://zzl.lib.ru - электронная библиотека книжной серии издательства «Молодая Гвардия» |
| И-Р 10 | http://ifabula.ru литературный портал "Фабула" открыт издательством "Подмосковье". Это интерактивная площадка для размещения произведений со- |

| | |
|---|---|
| | временных авторов - опытных и начинающих поэтов и прозаиков. |

*Приложение №___*
*к ООП по специальности*
*15.01.05 Сварщик (ручной и частично механизированной сварки (наплавки)*

Министерство образования Московской области
*Государственное бюджетное профессиональное образовательное учреждение*
*Московской области «Серпуховский колледж»*

УТВЕРЖДЕНО

Директором

ГБПОУ МО «Серпуховский колледж

_____Т.В. Федоровой

№ _____ от _____

РАБОЧАЯ ПРОГРАММА УЧЕБНОЙ ДИСЦИПЛИНЫ
_____ОУД07. ФИЗИЧЕСКАЯ КУЛЬТУРА _____

г. Серпухов, 2021 г.

*Приложение №___*
*к ООП по специальности*
*15.01.05 Сварщик (ручной и частично механизированной сварки (наплавки)*

РАССМОТРЕНО
На заседание ПЦК.
Протокол №11
«11» 06 2021 г.
_____ /Закатина И.В. /

СОГЛАСОВАНО
Зам директором по УР
«__11__» __06___ 2021_ г.
_____/Байбакова Н.В./

Программа учебной дисциплины/профессионального модуля ОУД 07. Физическая культура разработана в соответствии с требованиями федерального государственного образовательного стандарта среднего профессионального образования по специальности 15.01.05 Сварщик ручной и частично механизированной сварки (наплавки), утверждённого приказом Министерства образования и науки Российской Федерации от 29 января 2016 года № _50 (с изменениями на 17 декабря 2020 года), примерной основной образовательной программы по профессии 15.01.05 Сварщик ручной и частично механизированной сварки (наплавки) (рег.№ 15.01.05-170919 дата включения в реестр _19.09.2017_)

Организация-разработчик:_ГБПОУ МО «Серпуховский колледж»_

Разработчик: Михайлов Юрий Владимирович, преподаватель

# СОДЕРЖАНИЕ

**ПОЯСНИТЕЛЬНАЯ ЗАПИСКА** ..... 5

**ОБЩАЯ ХАРАКТЕРИСТИКА УЧЕБНОЙ ДИСЦИПЛИНЫ «ФИЗИЧЕСКАЯ КУЛЬТУРА»** ..... 6

**МЕСТО УЧЕБНОЙ ДИСЦИПЛИНЫ В УЧЕБНОМ ПЛАНЕ** ..... 6

**РЕЗУЛЬТАТЫ ОСВОЕНИЯ УЧЕБНОЙ ДИСЦИПЛИНЫ** ..... 7

**СОДЕРЖАНИЕ УЧЕБНОЙ ДИСЦИПЛИНЫ** ..... 10

**ТЕМАТИЧЕСКОЕ ПЛАНИРОВАНИЕ** ..... 15

**СОДЕРЖАНИЕ ОБУЧЕНИЯ ПО ДИСЦИПЛИНЕ «ФИЗИЧЕСКАЯ КУЛЬТУРА»** ..... 17

**ХАРАКТЕРИСТИКА ОСНОВНЫХ ВИДОВ ДЕЯТЕЛЬНОСТИ СТУДЕНТОВ** ..... 31

**КРИТЕРИИ ОЦЕНКИ ЛИЧНОСТНЫХ РЕЗУЛЬТАТОВ** ..... 34

**УЧЕБНО-МЕТОДИЧЕСКОЕ И МАТЕРИАЛЬНО-ТЕХНИЧЕСКОЕ ОБЕСПЕЧЕНИЕ ПРОГРАММЫ УЧЕБНОЙ ДИСЦИПЛИНЫ ФИЗИЧЕСКАЯ КУЛЬТУРА** ..... 35

# ПОЯСНИТЕЛЬНАЯ ЗАПИСКА

Программа общеобразовательной учебной дисциплины «Физическая культура» предназначена для организации занятий по физической культуре в профессиональных образовательных организациях, реализующих образовательную программу среднего общего образования в пределах освоения основной профессиональной образовательной программы СПО (ОПОП СПО) на базе основного общего образования при подготовке квалифицированных рабочих, служащих и специалистов среднего звена.

Программа разработана на основе требований ФГОС среднего общего образования, предъявляемых к структуре, содержанию и результатам освоения учебной дисциплины

«Физическая культура», в соответствии с Рекомендациями по организации получения среднего общего образования в пределах освоения образовательных программ среднего профессионального образования на базе основного общего образования с учетом требований федеральных государственных образовательных стандартов и получаемой профессии или специальности среднего профессионального образования.

Содержание программы «Физическая культура» направлено на достижение следующих целей:

- формирование физической культуры личности будущего профессионала, востребованного на современном рынке труда;
- развитие физических качеств и способностей, совершенствование функциональных возможностей организма, укрепление индивидуального здоровья;
- формирование устойчивых мотивов и потребностей в бережном отношении к собственному здоровью, в занятиях физкультурно-оздоровительной и спортивно- оздоровительной деятельностью;
- овладение технологиями современных оздоровительных систем физического воспитания, обогащение индивидуального опыта занятий специально-прикладными физическими упражнениями и базовыми видами спорта;
- овладение системой профессионально и жизненно значимых практических умений и навыков, обеспечивающих сохранение и укрепление физического и психического здоровья;
- освоение системы знаний о занятиях физической культурой, их роли и значении в формировании здорового образа жизни и социальных ориентаций;
- приобретение компетентности в физкультурно-оздоровительной и спортивной деятельности, овладение навыками творческого сотрудничества в коллективных формах занятий физическими упражнениями.

Программа учебной дисциплины «Физическая культура» служит основой для разработки рабочих программ, в которых профессиональные образовательные организации, реализующие образовательную программу среднего общего образования в пределах освоения ОПОП СПО на базе основного общего образования, уточняют содержание учебного материала, последовательность его изучения, распределение учебных

часов, тематику рефератов (докладов), индивидуальных проектов, виды самостоятельных работ с учетом специфики программ подготовки квалифицированных рабочих, служащих и специалистов среднего звена, осваиваемой профессии или специальности.

Программа может использоваться другими профессиональными образовательными организациями, реализующими образовательную программу среднего общего образования в пределах освоения ОПОП СПО на базе основного общего образования; программы подготовки квалифицированных рабочих, служащих; программы подготовки специалистов среднего звена (ППКРС, ППССЗ).

В программу включено содержание, направленное на формирование у студентов компетенций, необходимых для качественного освоения ОПОП СПО на базе основного общего образования с получением среднего общего образования для специальности 15.01.05 Сварщик (ручной и частично механизированной сварки (наплавки).

## ОБЩАЯ ХАРАКТЕРИСТИКА УЧЕБНОЙ ДИСЦИПЛИНЫ «ФИЗИЧЕСКАЯ КУЛЬТУРА»

Содержание учебной дисциплины «Физическая культура» направлено на укрепление здоровья, повышение физического потенциала, работоспособности обучающихся, формирование у них жизненных, социальных и профессиональных мотиваций.

Реализация содержания учебной дисциплины «Физическая культура» в преемственности с другими общеобразовательными дисциплинами способствует воспитанию, социализации и самоидентификации обучающихся посредством личностно и общественно значимой деятельности, становлению целесообразного здорового образа жизни.

Методологической основой организации занятий по физической культуре является системно- деятельностный подход, который обеспечивает построение образовательного процесса с учетом индивидуальных, возрастных, психологических, физиологических особенностей и качества здоровья обучающихся.

Изучение общеобразовательной учебной дисциплины «Физическая культура» завершается подведением итогов в форме дифференцированного зачета в рамках промежуточной аттестации студентов в процессе освоения ОПОП СПО с получением среднего общего образования.

## МЕСТО УЧЕБНОЙ ДИСЦИПЛИНЫ В УЧЕБНОМ ПЛАНЕ

Учебная дисциплина «Физическая культура» является учебным предметом обязательной предметной области «Физическая культура» ФГОС среднего общего образования.

ГБПОУ МО «Серпуховский колледж» учебная дисциплина «Физическая культура» изучается в общеобразовательном цикле учебного плана ОПОП СПО на базе основного общего образования с получением среднего общего образования по специальности 11.01.05 Сварщик (ручной и частично механизированной сварки (наплавки)

# РЕЗУЛЬТАТЫ ОСВОЕНИЯ УЧЕБНОЙ ДИСЦИПЛИНЫ

Освоение содержания учебной дисциплины «Физическая культура» обеспечивает достижение студентами следующих результатов:

**личностных:**

– Готовность и способность обучающихся к саморазвитию и личностному самоопределению;
– Сформированность устойчивой мотивации к здоровому образу жизни и обучению, целенаправленному личностному совершенствованию двигательной активности с валеологической и профессиональной направленностью, неприятию вредных привычек: курения, употребления алкоголя, наркотиков;
– Потребность к самостоятельному использованию физической культуры как составляющей доминанты здоровья;
– Приобретение личного опыта творческого использования профессионально-оздоровительных средств и методов двигательной активности;
– Формирование личностных ценностно-смысловых ориентиров и установок, системы значимых социальных и межличностных отношений, личностных, регулятивных, познавательных, коммуникативных действий в процессе целенаправленной двигательной активности, способности их использования в социальной, в том числе профессиональной, практике;
– Готовность самостоятельно использовать в трудовых и жизненных ситуациях навыки профессиональной адаптивной физической культуры;
– Способность к построению индивидуальной образовательной траектории самостоятельного использования в трудовых и жизненных ситуациях навыков профессиональной адаптивной физической культуры;
– Способность использования системы значимых социальных и межличностных отношений, ценностно-смысловых установок, отражающих личностные и гражданские позиции, в спортивной, оздоровительной и физкультурной деятельности;
– Формирование навыков сотрудничества со сверстниками, умение продуктивно общаться и взаимодействовать в процессе физкультурно-оздоровительной и спортивной деятельности, учитывать позиции других участников деятельности, эффективно разрешать конфликты;
– Принятие и реализация ценностей здорового и безопасного образа жизни, потребности в физическом самосовершенствовании, занятиях спортивнооздоровительной деятельностью;
– Умение оказывать первую помощь при занятиях спортивно-оздоровительной деятельностью;
– Патриотизм, уважение к своему народу, чувство ответственности перед Родиной;
– Готовность к служению Отечеству, его защите;

**метапредметных:**

− Способность использовать межпредметные понятия и универсальные учебные действия (регулятивные, познавательные, коммуникативные) в познавательной, спортивной, физкультурной, оздоровительной и социальной практике;

− Готовность учебного сотрудничества с преподавателями и сверстниками с использованием специальных средств и методов двигательной активности;

− Освоение знаний, полученных в процессе теоретических, учебно-методических и практических занятий, в области анатомии, физиологии, психологии (возрастной и спортивной), экологии, ОБЖ;

− Готовность и способность к самостоятельной информационно-познавательной деятельности, включая умение ориентироваться в различных источниках информации, критически оценивать и интерпретировать информацию по физической культуре, получаемую из различных источников;

− Формирование навыков участия в различных видах соревновательной деятельности, моделирующих профессиональную подготовку;

− Умение использовать средства информационных и коммуникационных технологий (далее — ИКТ) в решении когнитивных, коммуникативных и организационных задач с соблюдением требований эргономики, техники безопасности, гигиены, норм информационной безопасности;

**предметных:**

− Умение использовать разнообразные формы и виды физкультурной деятельности для организации здорового образа жизни, активного отдыха и досуга;

− Владение современными технологиями укрепления и сохранения здоровья, поддержания работоспособности, профилактики предупреждения заболеваний, связанных с учебной и производственной деятельностью;

− Владение основными способами самоконтроля индивидуальных показателей здоровья, умственной и физической работоспособности, физического развития и физических качеств;

− Владение физическими упражнениями разной функциональной направленности, использование их в режиме учебной и производственной деятельности с целью профилактики переутомления и сохранения высокой работоспособности;

− Владение техническими приемами и двигательными действиями базовых видов спорта, активное применение их в игровой и соревновательной деятельности, готовность к выполнению нормативов Всероссийского физкультурно-спортивного комплекса «Готов к труду и обороне» (ГТО)

*Преподавание учебной дисциплины «Физическая культура» должно способство-*

| | |
|---|---|
| *вать формированию личностных результатов программы воспитания:* | |
| *Соблюдающий и пропагандирующий правила здорового и безопасного образа жизни, спорта; предупреждающий либо преодолевающий зависимости от алкоголя, табака, психоактивных веществ, азартных игр и т.д. Сохраняющий психологическую устойчивость в ситуативно сложных или стремительно меняющихся ситуациях.* | *ЛР 9* |
| *Заботящийся о защите окружающей среды, собственной и чужой безопасности, в том числе цифровой.* | *ЛР 10* |

# СОДЕРЖАНИЕ УЧЕБНОЙ ДИСЦИПЛИНЫ

| **Наименование разделов и тем** | **Содержание учебного материала, практические занятия, самостоятельная работа обучающихся** |
|---|---|
| Введение | Физическая культура в общекультурной и профессиональной подготовке студентов СПО.<br>Техника безопасности и общие требования на занятиях физической культуры. |
| **РАЗДЕЛ 1. ЛЁГКАЯ АТЛЕТИКА** | |
| ТЕМА1.1<br>Основы здорового образа жизни.<br>Физическая культура в обеспечении здоровья.<br>ТЕМА1.2<br>Бег на короткие и средние дистанции | ***Уметь*** применять технику***:***<br>- бега на 60,100 ,200 метров;<br>- подтягивания на перекладине (юноши);<br>- поднимание (сед) и опускание туловища из положения лёжа (девушки).<br>***Знать*** технику выполнения:<br>- высокого и низкого старта;<br>- финиширования;<br>- -передачу эстафетной палочки;<br>- подтягивания на перекладине (юноши),на низкой перекладине (девушки)<br>- метания малого мяча на дальность;<br>- метания гранаты; |
| | ***Содержание учебного материала***<br>Здоровье человека, его ценность и значимость для профессионала. Взаимосвязь общей культуры обучающихся и их образа жизни. Современное состояние здоровья молодежи. Личное отношение к здоровью как условие формирования здорового образа жизни. Двигательная активность.<br>Влияние экологических факторов на здоровье человека. О вреде и профилактике курения, алкоголизма, наркомании. Влияние наследственных заболеваний в формировании здорового образа жизни. Рациональное питание и профессия. Режим в трудовой и учебной деятельности. Активный отдых.<br>Вводная и производственная гимнастика. Гигиенические средства оздоровления и управления работоспособностью: закаливание, личная гигиена, гидропроцедуры, бани, массаж. Материнство и здоровье.<br>Профилактика профессиональных заболеваний средствами и методами физического воспитания<br>*<u>учебно-методическая часть</u>*<br>-Решает задачи поддержки и укрепления здоровья. Способствует развитию выносливости, быстроты, скоростно-силовых качеств, упорства, трудолюбия, внимания, восприятия, мышления.<br>-Простейшие методики самооценки работоспособности, усталости, утомления и применение средств физической культуры для их направленной коррекции. |

| | |
|---|---|
| | *учебно-тренировочная часть*<br>Развитие физических качеств в легкой атлетике; Общая и специальная физическая подготовка; Закрепление техники высокого старта; Закрепление техники бега по дистанции; Закрепление техники финиширования;<br>Закрепление техники передачи эстафетной палочки. |
| | Самостоятельная работа<br>- Развитие физических качеств: быстрота, сила, выносливость, прыгучесть;<br>- Выполнение комплекса физических упражнений;<br>- Определение уровня собственного здоровья;<br>- Подготовка к контрольно-оценочным упражнениям. |
| | - бег 60, 100 ,200 метров;<br>- бег на 500 метров (девушки);<br>- бег на 1000 метров (юноши);<br>- эстафетный бег 4Х100 м<br>- подтягивание на перекладине (юноши);низкой перекладине (девушки)<br>- метание малого мяча;<br>- метание гранаты; |
| | - бег 60, 100 ,200 метров;<br>- бег на 500 метров (девушки);<br>- бег на 1000 метров (юноши);<br>- эстафетный бег 4Х100 м<br>- подтягивание на перекладине (юноши);низкой перекладине (девушки)<br>- метание малого мяча;<br>- метание гранаты; |
| **РАЗДЕЛ 2. БАСКЕТБОЛ** | |
| ТЕМА 2.1<br>Основы методики самостоятельных занятий физическими упражнениями.<br><br>ТЕМА 2.2<br>Ведение, ловля и передачи мяча | ***Уметь*** выполнять технику**:**<br>- перемещений, ведения и остановок;<br>- ловли и передач мяча;<br>- бросков в кольцо.<br>***Знать***:<br>- специальные упражнения для баскетболиста;<br>правила игры в баскетбол. |
| | ***Содержание учебного материала***<br>Мотивация и целенаправленность самостоятельных занятий, их формы и содержание.<br>Организация занятий физическими упражнениями различной направленности. Особенности самостоятельных занятий для юношей и девушек. Основные принципы построения самостоятельных занятий и их гигиена. Коррекция фигуры. Основные признаки утомления. Факторы регуляции нагрузки. Тесты для определения оптимальной индивидуальной нагрузки. Сенситивность в развитии профилирующих двигательных качеств.<br>*учебно-методическая часть*<br>Ловля и передача мяча, ведение, броски мяча в корзину (с места, в движении, прыжком), вырывание и выбивание (приемы овладения мячом), прием техники защита — перехват, приемы, применяемые против броска, накрывание, |

| | |
|---|---|
| | тактика нападения, тактика защиты. Правила игры. Техника безопасности игры. Игра по упрощенным правилам баскетбола. Игра по правилам.<br>*учебно-тренировочная часть*<br>2.1 Развитие физических качеств в баскетболе;<br>2.2 Закрепление техники владения мячом;<br>2.3 Закрепление техники броска в кольцо;<br>2.4 Закрепление техники взаимодействия игроков;<br>Совершенствование отдельных элементов техники в учебной игре. |
| | Самостоятельная работа<br>-Развитие физических качеств: ловкость, координация, быстрота, прыгучесть, сила;<br>- Выполнение комплекса физических упражнений;<br>- Определение уровня собственного здоровья;<br>- Изучение правил игры;<br>Подготовка к контрольно-оценочным упражнениям. |
| **РАЗДЕЛ 3. ГИМНАСТИКА** | |
| ТЕМА 3.1 Самоконтроль, его основные методы, показатели и критерии оценки.<br><br>ТЕМА 3.2 Развитие физических качеств в гимнастике | ***Уметь*** применять технику***:***<br>- выполнение комплекса физических упражнений.<br>***Знать*** методику выполнения:<br>комплекса физических упражнений |
| | ***Содержание учебного материала.***<br>Использование методов стандартов, антропометрических индексов, номограмм, функциональных проб, упражнений-тестов для оценки физического развития, телосложения, функционального состояния организма, физической подготовленности. Коррекция содержания и методики занятий физическими упражнениями и спортом по результатам показателей контроля.<br>*учебно-методическая часть*<br>Решает оздоровительные и профилактические задачи. Развивает силу, выносливость, координацию, гибкость, равновесие, сенсоторику. Совершенствует память, внимание, целеустремленность, мышление.<br>Общеразвивающие упражнения, упражнения в паре с партнером, упражнения с гантелями, набивными мячами, упражнения с мячом, обручем (девушки). Упражнения для профилактики профессиональных заболеваний (упражнения в чередовании напряжения с расслаблением, упражнения для коррекции нарушений осанки, упражнения на внимание, висы и упоры, упражнения у гимнастической стенки). Упражнения для коррекции зрения. Комплексы упражнений вводной и производственной гимнастики.<br>*учебно-тренировочная часть*<br>3.1 Развитие физических качеств в гимнастике;<br>3.2 Ознакомление с комплексами физических упражнений;<br>Закрепление комплексов физических упражнений |
| | Самостоятельная работа<br>- Развитие физических качеств: гибкость, координация;<br>- Выполнение комплекса физических упражнений;<br>- Определение уровня собственного здоровья;<br>Подготовка к контрольно-оценочным упражнениям |

| | |
|---|---|
| **РАЗДЕЛ 4. ВОЛЕЙБОЛ** | |
| | ***Уметь*** применять технику***:***<br>- перемещений игрока;<br>- передач мяча;<br>- нижней прямой подачи.<br>***Знать*** методику выполнения:<br>- передач мяча;<br>- нижней прямой подачи;<br>правила игры в волейбол. |
| ТЕМА 4.1 Психофизиологические основы учебного и производственного труда. Средства физической культуры в регулировании работоспособности<br>ТЕМА 4.2 Техника нижней, верхней передачи | ***Содержание учебного материала***<br>Средства физической культуры в регулировании работоспособности. Психофизиологическая характеристика будущей производственной деятельности и учебного труда студентов профессиональных образовательных организаций. Динамика работоспособности в учебном году и факторы, ее определяющие. Основные причины изменения общего состояния студентов в период экзаменационной сессии. Критерии нервно- эмоционального, психического и психофизического утомления. Методы повышения эффективности производственного и учебного труда. Значение мышечной релаксации.<br>Аутотренинг и его использование для повышения работоспособности.<br>*учебно-методическая часть*<br>Исходное положение (стойки), перемещения, передача, подача, нападающий удар, прием мяча снизу двумя руками, прием мяча одной рукой с последующим нападением<br>и перекатом в сторону, на бедро и спину, прием мяча одной рукой в падении вперед последующим скольжением на груди—животе, блокирование, тактика нападения, тактика защиты. Правила игры. Техника безопасности игры. Игра по упрощенным правилам волейбола. Игра по правилам.<br>*учебно-тренировочная часть*<br>4.1 Развитие физических качеств в волейболе;<br>4.2 Закрепление техники передач мяча;<br>4.3 Закрепление техники нижней прямой подачи;<br>4.4 Ознакомление с правилами игры и ее судейство;<br>4.5 Совершенствование отдельных элементов техники в учебной игре. |
| | Самостоятельная работа<br>- развитие физических качеств: ловкость, координация, сила, прыгучесть;<br>- выполнение комплекса физических упражнений;<br>- определение уровня собственного здоровья;<br>- изучение правил игры;<br>- подготовка к контрольно-оценочным упражнениям. |
| **РАЗДЕЛ 5. СПЕЦИАЛЬНАЯ И ОБЩЕФИЗИЧЕСКАЯ ПОДГОТОВКА** | |
| | ***Уметь*** применять технику***:***<br>- выполнения упражнений ОФП,СФП;<br>- выпрлнения упражнений на тренажерах;<br>- восстановления после нагрузки;<br>- преодоления препятствий. |
| | ***Знать*** методику выполнения: |

| | |
|---|---|
| ТЕМА 5.1 Физическая культура в профессиональ-но й деятель-ности специали-ста<br>ТЕМА 5.2 Специальная и общефизическая подготовка (СФП,ОФП). | -упражнений на развитие различных физ.качеств;<br>-умение оценивать выполнение упражнений самостоятельно и у других;<br>- дыхательной гимнастики;<br>- преодоления препятствий;<br>- бега по пересечённой местности. |
| | ***Содержание учебного материала***<br>Личная и социально-экономическая необходимость специальной адаптивной и психофизической подготовки к труду. Оздоровительные и профилированные методы физического воспитания при занятиях различными видами двигательной активности. Профилактика профессиональных заболеваний средствами и методами физического воспитания. Тестирование состояния здоровья, двигательных качеств, психофизиологических функций, к которым профессия (специальность) предъявляет повышенные требования.<br>*учебно-методическая часть*<br>Методика самоконтроля за уровнем развития профессионально значимых качеств и свойств личности. Индивидуальная оздоровительная программа двигательной активности с учетом профессиональной направленности. *учебно-тренировочная часть*<br>5.1 Развитие физических качеств;<br>5.2 Упражнения на развитие быстроты, скоростно-силовых качеств, специальной выносливости, специфической координации;<br>5.2 Акробатические, силовые, легкоатлетические упражнения, спортивные игры, упражнения на тренажерах.<br>5.3 Подвижные игры и спортивные игры(футбол,н\теннис). |
| | Самостоятельная работа<br>- развитие физических качеств: ловкость, координация, быстрота, прыгучесть;<br>- выполнение приёмов страховки и самостраховки во время выполнения упражнений;<br>- определение уровня собственного здоровья;<br>- организация индивидуального и семейного отдыха, посредством подвижных игр;<br>- подготовка к контрольно-оценочным упражнениям. |

# ТЕМАТИЧЕСКОЕ ПЛАНИРОВАНИЕ

При реализации содержания общеобразовательной учебной дисциплины «Физическая культура» в пределах освоения специальности 15.01.05 Сварщик ручной и частично механизированной сварки (наплавки) объем занятий во взаимодействии с преподавателем 171 час, объем учебной нагрузки обучающихся — 171 час.

| Содержание обучения | Количество часов |
|---|---|
| **Введение** | **4** |
| **Раздел 1 ЛЁГКАЯ АТЛЕТИКА** | **40** |
| Тема 1.1 Основы здорового образа жизни. Физическая культура в обеспечении здоровья. | 2 |
| Тема 1.2 Бег на короткие и длинные дистанции | 38 |
| **Раздел 2 Баскетбол** | **31** |
| Тема 2.1 Основы методики самостоятельных занятий физическими упражнениями. | 2 |
| Тема 2.2 Ведение, ловля и передачи мяча | 29 |
| **Раздел 3 Гимнастика** | **20** |
| Тема 3.1 Самоконтроль, его основные методы, показатели и критерии оценки | 2 |
| Тема 3.2 Развитие физических качеств в гимнастике | 18 |
| **Раздел 4 Волейбол** | **36** |
| Тема 4.1 Психофизиологические основы учебного и производственного труда. Средства физической культуры в регулировании работоспособности. | 2 |
| Тема 4.2 Техника нижней, верхней передачи | 34 |
| **Раздел 5 Специальная и общефизическая подготовка** | **40** |
| Тема 5.1 Физическая культура в профессиональной деятельности специалиста | 2 |

| | |
|---|---|
| Тема 5.2 Специальная и общефизическая подготовка (СФП,ОФП). | 38 |
| Итоговая аттестация в форме дифференцированного зачета | |
| Объем нагрузки по дисциплине | 171 |

*Приложение №___*
*к ООП по специальности*
*15.01.05 Сварщик (ручной и частично механизированной сварки (наплавки)*

# СОДЕРЖАНИЕ ОБУЧЕНИЯ ПО ДИСЦИПЛИНЕ «ФИЗИЧЕСКАЯ КУЛЬТУРА»

| № занятия | Дата | Наименование разделов, тем | Обязательная учебная нагрузка | | Материальное и информационное обеспечение занятий (№ позиций из таблицы 2а) | Домашнее задание | Формы и методы контроля | Личностные результаты |
|---|---|---|---|---|---|---|---|---|
| | | | Кол-во часов | Вид занятия | | | | |
| **1** | | **2** | **3** | **4** | **5** | **6** | **7** | |
| | ***1 курс*** | | | | | | | |
| 1 | | **Теоретическая часть.**<br>Техника безопасности на занятиях физической культурой, ИТБ 05,06,09-2020 г. | 1 | комбинированное | | Повторить технику безопасности. | Устный опрос | ЛР 9, ЛР 10 |
| 2 | | Основы здорового образа жизни.<br>Физическая культура в обеспечении здоровья. | 1 | комбинированное | | Знать значения ЗОЖ. | Устный опрос | ЛР 9, ЛР 10 |
| | | **Легкая атлетика.** | **10** | | | | | |
| 3 | | Техника и команды низкого старта. | 1 | практическое | 1-4 | Кросс б/у времени. | Устный опрос | ЛР 9, ЛР 10 |
| 4 | | Техника и команды высокого старта. | 1 | практическое | 1-4 | Кросс б/у времени. | Устный опрос | ЛР 9, ЛР 10 |
| 5 | | Стартовый разбег, бег по дистанции, финиширование. | 1 | практическое | 1-4 | Кросс б/у времени. | Устный опрос | ЛР 9, ЛР 10 |
| 6 | | Эстафетный бег 4х100 м,передача эстафетной палочки. | 1 | практическое | 1-4 | Кросс б/у времени. | Устный опрос | ЛР 9, ЛР 10 |

| | | | | | | | | |
|---|---|---|---|---|---|---|---|---|
| 7 | | Бег на 60 метров-зачет. | 1 | практическое | 1-4 | Кросс б/у времени. | КН | ЛР 9, ЛР 10 |
| 8 | | Бег на 100 метров-зачет. | 1 | практическое | 1-4 | Кросс б/у времени. | КН | ЛР 9, ЛР 10 |
| 9 | | Бег на 500 метров (девушки) и на 1000 метров (юноши) зачет. | 1 | практическое | 1-4 | Кросс б/у времени. | КН | ЛР 9, ЛР 10 |
| 10 | | Бег на 2000 метров (девушки), на 3000 метров (юноши)-зачет. | 1 | практическое | 1-4 | Кросс б/у времени. | КН | ЛР 9, ЛР 10 |
| 11 | | Прыжки: специальные и подготовительные упражнения. | 1 | практическое | 1-4 | Прыжковые упражнения. | Устный опрос | ЛР 9, ЛР 10 |
| 12 | | Прыжки в длину с места-зачет. | 1 | практическое | 1-4 | Прыжковые упражнения. | КН | ЛР 9, ЛР 10 |
| | | **Специальная и общефизическая подготовка** | **20** | | | | | |
| 13 | | Специальные и подготовительные упражнения метателя. | 1 | практическое | 1-4 | Подг.упражнения метателя. | Устный опрос | ЛР 9, ЛР 10 |
| 14 | | Техника метания мяча,метание-зачет. | 1 | практическое | 2 | Подг.упражнения метателя. | КН | ЛР 9, ЛР 10 |
| 15 | | Техника метания гранаты с места, с разбега-зачет. | 1 | практическое | 2 | Подг.упражнения метателя. | КН | ЛР 9, ЛР 10 |
| 16 | | ОФП, упражнения на скакалках. | 1 | практическое | 3,5 | Упр.на скакалке. | Устный опрос | ЛР 9, ЛР 10 |
| 17 | | ОФП, координационные упражнения на длинной и короткой скакалке, зачет 30 сек. | 1 | практическое | 3,5 | Упр.на скакалке. | КН | ЛР 9, ЛР 10 |
| 18 | | ОФП, упражнения на скакалках, двойные прыжки.-зачет. | 1 | практическое | 3,5 | Упр.на скакалке. | КН | ЛР 9, ЛР 10 |
| 19 | | ОФП, упражнения с набивным мячом. | 1 | практическое | 3,5 | Упр.с отягощением. | Устный опрос | ЛР 9, ЛР 10 |
| 20 | | ОФП, упражнения с набивным мячом. | 1 | практическое | 3,5 | Упр.с отягощением. | Устный опрос | ЛР 9, ЛР 10 |

| | | | | | | | | |
|---|---|---|---|---|---|---|---|---|
| 21 | | Бросок набивного мяча-зачет. | 1 | практическое | 3,5 | Упр.с отягощением. | КН | ЛР 9, ЛР 10 |
| 22 | | Кроссфит. | 1 | практическое | 3,5 | Повторить комплекс упр.Кроссфит. | Устный опрос | ЛР 9, ЛР 10 |
| 23 | | Кроссфит. | 1 | практическое | 3,5 | Повторить комплекс упр.Кроссфит. | Устный опрос | ЛР 9, ЛР 10 |
| 24 | | Кроссфит. | 1 | практическое | 3,5 | Повторить комплекс упр.Кроссфит. | Устный опрос | ЛР 9, ЛР 10 |
| 25 | | Кроссфит. | 1 | практическое | 3,5 | Повторить комплекс упр.Кроссфит. | Устный опрос | ЛР 9, ЛР 10 |
| 26 | | Круговой метод тренировки для развития силы основных мышечных групп с эспандерами из резины, гантелями, гирей, штангой. | 1 | практическое | 3,5 | Силовые упр. по выбору. | Устный опрос | ЛР 9, ЛР 10 |
| 27 | | Круговой метод тренировки для развития силы основных мышечных групп с эспандерами из резины, гантелями, гирей, штангой. | 1 | практическое | 3,5 | Силовые упр. по выбору. | Устный опрос | ЛР 9, ЛР 10 |
| 28 | | Круговой метод тренировки для развития силы основных мышечных групп с эспандерами из резины, гантелями, гирей, штангой. | 1 | практическое | 3,5 | Силовые упр. по выбору. | Устный опрос | ЛР 9, ЛР 10 |
| 29 | | Круговой метод тренировки для развития силы основных мышечных групп с эспандерами из резины, гантелями, гирей, штангой. | 1 | практическое | 3,5 | Силовые упр. по выбору. | Устный опрос | ЛР 9, ЛР 10 |
| 30 | | Круговой метод тренировки для развития силы основных мышечных групп с эспандерами из резины, гантелями, гирей, штангой. | 1 | практическое | 3,5 | Силовые упр. по выбору. | Устный опрос | ЛР 9, ЛР 10 |
| 31 | | Круговой метод тренировки для развития силы основных мышечных групп с эспандерами из резины, гантелями, гирей, штангой. | 1 | практическое | 3,5 | Силовые упр. по выбору. | Устный опрос | ЛР 9, ЛР 10 |
| 32 | | Челночный бег 3х10 м-зачет. | 1 | практическое | 3,5 | Упражнения на координацию. | КН | ЛР 9, ЛР 10 |

| | | | | | | | | |
|---|---|---|---|---|---|---|---|---|
| | | **Баскетбол** | **26** | | | | | |
| 33 | | Техника безопасности. Стойки и перемещения баскетболиста. | 1 | практическое | 6 | Повторить правила баскетбола. | Устный опрос | ЛР 9, ЛР 10 |
| 34 | | Стойки и перемещения баскетболиста. | 1 | практическое | 6 | Подвижные и с\ игры по месту жительства. | Устный опрос | ЛР 9, ЛР 10 |
| 35 | | Техника владения мячом (ловля мяча, передача мяча, броски мяча). | 1 | практическое | 6 | Подвижные и с\ игры по месту жительства. | Устный опрос | ЛР 9, ЛР 10 |
| 36 | | Техника передвижений (бег, ходьба, прыжки, остановки, повороты). | 1 | практическое | 6 | Подвижные и с\ игры по месту жительства. | Устный опрос | ЛР 9, ЛР 10 |
| 37 | | Техника ведения мяча. | 1 | практическое | 6 | Подвижные и с\ игры по месту жительства. | Устный опрос | ЛР 9, ЛР 10 |
| 38 | | Упражнения в парах. | 1 | практическое | 6 | Подвижные и с\ игры по месту жительства. | Устный опрос | ЛР 9, ЛР 10 |
| 39 | | Упражнения в тройках. | 1 | практическое | 6 | Подвижные и с\ игры по месту жительства. | Устный опрос | ЛР 9, ЛР 10 |
| 40 | | Техника броска мяча в корзину. | 1 | практическое | 6 | Подвижные и с\ игры по месту жительства. | Устный опрос | ЛР 9, ЛР 10 |
| 41 | | Техника броска мяча в корзину. | 1 | практическое | 6 | Подвижные и с\ игры по месту жительства. | Устный опрос | ЛР 9, ЛР 10 |
| 42 | | Техника овладения мячом и противодействия. | 1 | практическое | 6 | Подвижные и с\ игры по месту жительства. | Устный опрос | ЛР 9, ЛР 10 |
| 43 | | Техника овладения мячом и противодействия. | 1 | практическое | 6 | Подвижные и с\ игры по месту жительства. | Устный опрос | ЛР 9, ЛР 10 |
| 44 | | Передача мяча в быстрый отрыв. | 1 | практическое | 6 | Подвижные и с\ игры по месту жительства. | Устный опрос | ЛР 9, ЛР 10 |
| 45 | | Передача мяча в парах в движении. | 1 | практическое | 6 | Подвижные и с\ игры по месту жительства. | Устный опрос | ЛР 9, ЛР 10 |
| 46 | | Броски мяча в корзину со средней и дальней дистанции. | 1 | практическое | 6 | Подвижные и с\ игры по месту жительства. | Устный опрос | ЛР 9, ЛР 10 |

| | | | | | | | | |
|---|---|---|---|---|---|---|---|---|
| 47 | | Броски мяча в корзину со средней и дальней дистанции. | 1 | практическое | 6 | Подвижные и с\ игры по месту жительства. | Устный опрос | ЛР 9, ЛР 10 |
| 48 | | Штрафной бросок. | 1 | практическое | 6 | Подвижные и с\ игры по месту жительства. | Устный опрос | ЛР 9, ЛР 10 |
| 49 | | Правила игры в баскетбол: учебная игра. | 1 | практическое | 6 | Подвижные и с\ игры по месту жительства. | Устный опрос | ЛР 9, ЛР 10 |
| 50 | | Учебная игра. | 1 | практическое | 6 | Подвижные и с\ игры по месту жительства. | Устный опрос | ЛР 9, ЛР 10 |
| 51 | | Учебная игра. | 1 | практическое | 6 | Подвижные и с\ игры по месту жительства. | Устный опрос | ЛР 9, ЛР 10 |
| 52 | | Стритбол. Отличия. Правила. | 1 | практическое | 6 | Подвижные и с\ игры по месту жительства. | Устный опрос | ЛР 9, ЛР 10 |
| 53 | | Двусторонняя учебная игра с заданием в нападении. | 1 | практическое | 6 | Подвижные и с\ игры по месту жительства. | Устный опрос | ЛР 9, ЛР 10 |
| 54 | | Двусторонняя учебная игра с заданием в нападении. | 1 | практическое | 6 | Подвижные и с\ игры по месту жительства. | Устный опрос | ЛР 9, ЛР 10 |
| 55 | | Двусторонняя учебная игра с заданием в защите. | 1 | практическое | 6 | Подвижные и с\ игры по месту жительства. | Устный опрос | ЛР 9, ЛР 10 |
| 56 | | Двусторонняя учебная игра с заданием в защите. | 1 | практическое | 6 | Подвижные и с\ игры по месту жительства. | Устный опрос | ЛР 9, ЛР 10 |
| 57 | | Зачетные элементы: передача мяча, ведение мяча. | 1 | практическое | 6 | Подвижные и с\ игры по месту жительства. | КН | ЛР 9, ЛР 10 |
| 58 | | Зачетные элементы: ведение мяча – два шага – бросок в корзину. | 1 | практическое | 6 | Подвижные и с\ игры по месту жительства. | КН | ЛР 9, ЛР 10 |
| | | **Гимнастика** | **20** | | | | | |
| 59 | | ИОТ-021-2019,ОРУ, упражнения в паре с партнером. | 1 | практическое | 3,5 | Упражнения на гибкость | Устный опрос | ЛР 9, ЛР 10 |
| 60 | | Гимнастические перестроения на месте и в движении. | 1 | практическое | 3,5 | Упражнения на гибкость | Устный опрос | ЛР 9, ЛР 10 |
| 61 | | Гимнастические перестроения на месте и в | 1 | практическое | 3,5 | Упражнения на гиб- | Устный | ЛР 9, ЛР 10 |

| | | | | | | | | |
|---|---|---|---|---|---|---|---|---|
| | | движении. | | | | кость | опрос | |
| 62 | | Общеразвивающие упражнения с предметами и без предметов. | 1 | практическое | 3,5 | Упражнения на гибкость | Устный опрос | ЛР 9, ЛР 10 |
| 63 | | Общеразвивающие упражнения с предметами и без предметов. | 1 | практическое | 3,5 | Упражнения на гибкость | Устный опрос | ЛР 9, ЛР 10 |
| 64 | | Общеразвивающие упражнения с предметами и без предметов. | 1 | практическое | 3,5 | Упражнения на гибкость | Устный опрос | ЛР 9, ЛР 10 |
| 65 | | Общеразвивающие упражнения с предметами и без предметов. | 1 | практическое | 3,5 | Упражнения на гибкость | Устный опрос | ЛР 9, ЛР 10 |
| 66 | | Акробатические упражнения: перекаты, кувырки, стойки, шпагаты и полушпагаты. | 1 | практическое | 3,5 | Упражнения на гибкость | Устный опрос | ЛР 9, ЛР 10 |
| 67 | | Акробатические упражнения: перекаты, кувырки, стойки, шпагаты и полушпагаты. | 1 | практическое | 3,5 | Упражнения на гибкость | Устный опрос | ЛР 9, ЛР 10 |
| 68 | | Акробатические упражнения: перекаты, кувырки, стойки, шпагаты и полушпагаты. | 1 | практическое | 3,5 | Упражнения на гибкость | Устный опрос | ЛР 9, ЛР 10 |
| 69 | | Акробатические упражнения: перекаты, кувырки, стойки, шпагаты и полушпагаты. | 1 | практическое | 3,5 | Упражнения на гибкость | Устный опрос | ЛР 9, ЛР 10 |
| 70 | | Упражнения со скакалкой, обручем-зачет 3 мин. | 1 | практическое | 3,5 | Упражнения на гибкость | КН | ЛР 9, ЛР 10 |
| 71 | | Упражнения на снарядах (юноши) и низкой перекладине. | 1 | практическое | 3,5 | Упражнения на гибкость | Устный опрос | ЛР 9, ЛР 10 |
| 72 | | Упражнения на снарядах (юноши) и низкой перекладине. | 1 | практическое | 3,5 | Упражнения на гибкость | Устный опрос | ЛР 9, ЛР 10 |
| 73 | | Упражнения на снарядах (юноши) и низкой перекладине. | 1 | практическое | 3,5 | Упражнения на гибкость | Устный опрос | ЛР 9, ЛР 10 |
| 74 | | Упражнения на высокой перекладине. | 1 | практическое | 3,5 | Упражнения на гибкость | Устный опрос | ЛР 9, ЛР 10 |
| 75 | | Упражнения на высокой перекладине. | 1 | практическое | 3,5 | Упражнения на гибкость | Устный опрос | ЛР 9, ЛР 10 |
| 76 | | Упражнения: отжимание на брусьях | 1 | практическое | 3,5 | Упражнения на силу, | Устный | ЛР 9, ЛР 10 |

| | | | | | | | | |
|---|---|---|---|---|---|---|---|---|
| | | | | | | координацию | опрос | |
| 77 | | Зачетный норматив: поднимание ног в висе. | 1 | практическое | 3,5 | Упражнения на силу, координацию | КН | ЛР 9, ЛР 10 |
| 78 | | Зачетный норматив:отжимание на брусьях. | 1 | практическое | 3,5 | Упражнения на силу, координацию | КН | ЛР 9, ЛР 10 |
| | | **Волейбол** | **28** | | | | | |
| 79 | | Техника безопасности игры ИОТ-058. Исходное положение (стойки) перемещения волейболиста. | 1 | практическое | 7 | Подвижные и с\ игры по месту жительства | Устный опрос | ЛР 9, ЛР 10 |
| 80 | | Стойки и перемещения волейболиста. | 1 | практическое | 7 | Подвижные и с\ игры по месту жительства | Устный опрос | ЛР 9, ЛР 10 |
| 81 | | Прием и передача мяча сверху двумя руками. | 1 | практическое | 7 | Подвижные и с\ игры по месту жительства | Устный опрос | ЛР 9, ЛР 10 |
| 82 | | Прием и передача мяча снизу двумя руками. | 1 | практическое | 7 | Подвижные и с\ игры по месту жительства | Устный опрос | ЛР 9, ЛР 10 |
| 83 | | Прием и передача мяча сверху и снизу в парах через сетку. | 1 | практическое | 7 | Подвижные и с\ игры по месту жительства | Устный опрос | ЛР 9, ЛР 10 |
| 84 | | Прием и передача мяча сверху и снизу в парах через сетку. | 1 | практическое | 7 | Подвижные и с\ игры по месту жительства | Устный опрос | ЛР 9, ЛР 10 |
| 85 | | Подача мяча: нижняя прямая, нижняя боковая. | 1 | комбинированное | 7 | Подвижные и с\ игры по месту жительства | Устный опрос | ЛР 9, ЛР 10 |
| 86 | | Подача мяча: верхняя прямая. | 1 | практическое | 7 | Подвижные и с\ игры по месту жительства | Устный опрос | ЛР 9, ЛР 10 |
| 87 | | Прием мяча с подачи сверху двумя руками. | 1 | практическое | 7 | Подвижные и с\ игры по месту жительства | Устный опрос | ЛР 9, ЛР 10 |
| 88 | | Прием мяча с подачи снизу двумя руками. | 1 | практическое | 7 | Подвижные и с\ игры по месту жительства | Устный опрос | ЛР 9, ЛР 10 |

| | | | | | | | | |
|---|---|---|---|---|---|---|---|---|
| 89 | | Прием мяча с подачи снизу двумя руками. | 1 | практическое | 7 | Подвижные и с\ игры по месту жительства | Устный опрос | ЛР 9, ЛР 10 |
| 90 | | Правила игры в волейбол: учебная игра. | 1 | практическое | 7 | Подвижные и с\ игры по месту жительства | Устный опрос | ЛР 9, ЛР 10 |
| 91 | | Правила игры в волейбол: учебная игра. | 1 | практическое | 7 | Подвижные и с\ игры по месту жительства | Устный опрос | ЛР 9, ЛР 10 |
| 92 | | Двухсторонняя учебная игра с заданием. | 1 | практическое | 7 | Подвижные и с\ игры по месту жительства | Устный опрос | ЛР 9, ЛР 10 |
| 93 | | Двухсторонняя учебная игра с заданием. | 1 | практическое | 7 | Подвижные и с\ игры по месту жительства | Устный опрос | ЛР 9, ЛР 10 |
| 94 | | Двухсторонняя учебная игра с заданием. | 1 | практическое | 7 | Подвижные и с\ игры по месту жительства | Устный опрос | ЛР 9, ЛР 10 |
| 95 | | Передача мяча в парах ,тройках на месте в движении. | 1 | практическое | 7 | Подвижные и с\ игры по месту жительства | Устный опрос | ЛР 9, ЛР 10 |
| 96 | | Передача мяча в парах ,тройках на месте в движении. | 1 | практическое | 7 | Подвижные и с\ игры по месту жительства | Устный опрос | ЛР 9, ЛР 10 |
| 97 | | Передача мяча в парах ,тройках на месте в движении. | 1 | практическое | 7 | Подвижные и с\ игры по месту жительства | Устный опрос | ЛР 9, ЛР 10 |
| 98 | | Совершенствование техники верхней пере-дачи мяча. | 1 | практическое | 7 | Подвижные и с\ игры по месту жительства | Устный опрос | ЛР 9, ЛР 10 |
| 99 | | Совершенствование техники верхней пере-дачи мяча. | 1 | практическое | 7 | Подвижные и с\ игры по месту жительства | Устный опрос | ЛР 9, ЛР 10 |
| 100 | | Изучить технику нападающего удара. | 1 | практическое | 7 | Подвижные и с\ игры по месту жительства | Устный опрос | ЛР 9, ЛР 10 |
| 101 | | Закрепить технику нападающего удара. | 1 | практическое | 7 | Подвижные и с\ игры по месту жительства | Устный опрос | ЛР 9, ЛР 10 |
| 102 | | Изучить технику одиночного блокирования. | 1 | практическое | 7 | Подвижные и с\ игры по месту жительства | Устный опрос | ЛР 9, ЛР 10 |

| | | | | | | | | |
|---|---|---|---|---|---|---|---|---|
| 103 | | Изучить технику группового блокирования. | 1 | практическое | 7 | Подвижные и с\ игры по месту жительства | Устный опрос | ЛР 9, ЛР 10 |
| 104 | | Зачетный норматив (элемент): прием и передача мяча сверху двумя руками. | 1 | практическое | 7 | Подвижные и с\ игры по месту жительства | КН | ЛР 9, ЛР 10 |
| 105 | | Зачетный норматив (элемент): прием и передача мяча снизу двумя руками. | 1 | практическое | 7 | Подвижные и с\ игры по месту жительства | КН | ЛР 9, ЛР 10 |
| 106 | | Зачетный норматив (элемент): подачи мяча. | 1 | практическое | 7 | Подвижные и с\ игры по месту жительства | КН | ЛР 9, ЛР 10 |
| | | **Легкая атлетика** | **9** | | | | | |
| 107 | | Эстафетный бег 4х400 м. | 1 | практическое | 1-4 | Кросс по пересеченной местности | Устный опрос | ЛР 9, ЛР 10 |
| 108 | | Бег на 60 метров-зачет. | 1 | практическое | 1-4 | Кросс по пересеченной местности | КН | ЛР 9, ЛР 10 |
| 109 | | Бег на 100 метров-зачет. | 1 | практическое | 1-4 | Кросс по пересеченной местности | КН | ЛР 9, ЛР 10 |
| 110 | | Бег на 500 метров (девушки) и на 1000 метров (юноши)-зачет. | 1 | практическое | 1-4 | Кросс по пересеченной местности | КН | ЛР 9, ЛР 10 |
| 111 | | Бег на 2000 метров (девушки), на 3000 метров (юноши)-зачет. | 1 | практическое | 1-4 | Кросс по пересеченной местности | КН | ЛР 9, ЛР 10 |
| 112 | | Бег в равномерном и переменном темпе до 3 км. | 1 | практическое | 1-4 | Кросс по пересеченной местности | Устный опрос | ЛР 9, ЛР 10 |
| 113 | | Прыжки: специальные и подготовительные упражнения. | 1 | практическое | 1-4 | Прыжковые упражнения. | Устный опрос | ЛР 9, ЛР 10 |
| 114 | | Прыжки в длину с места-зачет. | 1 | практическое | 1-4 | Прыжковые упражнения. | КН | ЛР 9, ЛР 10 |
| 115 | | Способы метания и подбора разбега и метания. | 1 | практическое | 1-4 | Подг.упражнения метателя. | Устный опрос | ЛР 9, ЛР 10 |

| | | | | | | | | |
|---|---|---|---|---|---|---|---|---|
| 116 | | Метание мяча -зачет. Дифференцированный зачет | 1 | практическое | 1-4 | Подг.упражнения метателя. | КН | ЛР 9, ЛР 10 |
| | ***2 курс*** | | | | | | | |
| 117 | | **Теоретическая часть.** Техника безопасности на занятиях физической культурой, ИТБ 05,06,09-2020 г. | 1 | комбинированное | | Повторить технику безопасности. | Устный опрос | ЛР 9, ЛР 10 |
| 118 | | Основы здорового образа жизни. Физическая культура в обеспечении здоровья. | 1 | комбинированное | | Знать значения ЗОЖ. | Устный опрос | ЛР 9, ЛР 10 |
| | | **Легкая атлетика** | **11** | | | | | |
| 119 | | Челночный бег 10х10 м.-зачет. | 1 | практическое | 1-4 | Упражнения на координацию | КН | ЛР 9, ЛР 10 |
| 120 | | Техника бега, групповой старт, бег в группе, финиширование. | 1 | практическое | 1-4 | Кросс по пересеченной местности | Устный опрос | ЛР 9, ЛР 10 |
| 121 | | Техника бега, групповой старт, бег в группе, финиширование. | 1 | практическое | 1-4 | Кросс по пересеченной местности | Устный опрос | ЛР 9, ЛР 10 |
| 122 | | Бег с преодолением препятствий. | 1 | практическое | 1-4 | Кросс по пересеченной местности | Устный опрос | ЛР 9, ЛР 10 |
| 123 | | Эстафетный бег 4х100 м,передача эстафетной палочки. | 1 | практическое | 1-4 | Кросс б/у времени. | Устный опрос | ЛР 9, ЛР 10 |
| 124 | | Бег на 60 метров-зачет. | 1 | практическое | 1-4 | Кросс б/у времени. | КН | ЛР 9, ЛР 10 |
| 125 | | Бег на 100 метров-зачет. | 1 | практическое | 1-4 | Кросс б/у времени. | КН | ЛР 9, ЛР 10 |
| 126 | | Бег на 500 метров (девушки) и на 1000 метров (юноши) зачет. | 1 | практическое | 1-4 | Кросс б/у времени. | КН | ЛР 9, ЛР 10 |

| | | | | | | | | |
|---|---|---|---|---|---|---|---|---|
| 127 | | Бег на 2000 метров (девушки), на 3000 метров (юноши)-зачет. | 1 | практическое | 1-4 | Кросс б/у времени. | КН | ЛР 9, ЛР 10 |
| 128 | | Прыжки: специальные и подготовительные упражнения. | 1 | практическое | 1-4 | Прыжковые упражнения. | Устный опрос | ЛР 9, ЛР 10 |
| 129 | | Прыжки в длину с места-зачет. | 1 | практическое | 1-4 | Прыжковые упражнения. | КН | ЛР 9, ЛР 10 |
| | | **Специальная и общефизическая подготовка** | **10** | | | | | |
| 130 | | ОФП, координационные упражнения на длинной и короткой скакалке, зачет 30 сек. | 1 | практическое | 3 | Подвижные и спортивные игры по месту жительства | КН | ЛР 9, ЛР 10 |
| 131 | | ОФП, координационные упражнения на длинной и короткой скакалке. | 1 | практическое | 3 | Подвижные и спортивные игры по месту жительства | Устный опрос | ЛР 9, ЛР 10 |
| 132 | | ОФП, координационные упражнения на длинной и короткой скакалке, зачет 1 мин. | 1 | практическое | 3 | Подвижные и спортивные игры по месту жительства | КН | ЛР 9, ЛР 10 |
| 133 | | Упражнения на координацию, двойные прыжки-зачет**.** | 1 | практическое | 3 | Упр. на координацию. | КН | ЛР 9, ЛР 10 |
| 134 | | Общеразвивающие упражнения для укрепления мышц пресса спины рук упражнения на тренажёрах. | 1 | практическое | 3,5 | Силовые упр. по выбору. | Устный опрос | ЛР 9, ЛР 10 |
| 135 | | Составление и проведение комплексов утренней вводной и производственной гимнастики с учетом направления будущей профессиональной деятельности студентов. | 1 | практическое | 3,5 | Силовые упр. по выбору. | Устный опрос | ЛР 9, ЛР 10 |
| 136 | | Круговой метод тренировки для развития силы основных мышечных групп с эспандерами из резины, гантелями, гирей, штангой. | 1 | практическое | 3,5 | Силовые упр. по выбору. | Устный опрос | ЛР 9, ЛР 10 |
| 137 | | Упражнения на пресс 30 с.- зачет. | 1 | практическое | 3,5 | тесты по ОФП | КН | ЛР 9, ЛР 10 |

| | | | | | | | | |
|---|---|---|---|---|---|---|---|---|
| 138 | | Упражнение с роликом-зачет. | 1 | практическое | 3,5 | тесты по ОФП | КН | ЛР 9, ЛР 10 |
| 139 | | Круговой метод тренировки для развития силы основных мышечных групп с эспандерами из резины, гантелями, гирей, штангой. | 1 | практическое | 3,5 | Силовые упр. по выбору. | Устный опрос | ЛР 9, ЛР 10 |
| | | **Баскетбол** | **5** | | | | | |
| 140 | | Техника владения мячом (ловля мяча, передача мяча, броски мяча). | 1 | практическое | 6 | Подвижные и с\ игры по месту жительства. | Устный опрос | ЛР 9, ЛР 10 |
| 141 | | Двусторонняя учебная игра с заданием в нападении. | 1 | практическое | 6 | Подвижные и с\ игры по месту жительства. | Устный опрос | ЛР 9, ЛР 10 |
| 142 | | Двусторонняя учебная игра с заданием в защите. | 1 | практическое | 6 | Подвижные и с\ игры по месту жительства. | Устный опрос | ЛР 9, ЛР 10 |
| 143 | | Зачетные элементы: передача мяча, ведение мяча. | 1 | практическое | 6 | Подвижные и с\ игры по месту жительства. | КН | ЛР 9, ЛР 10 |
| 144 | | Зачетные элементы: ведение мяча – два шага – бросок в корзину. | 1 | практическое | 6 | Подвижные и с\ игры по месту жительства. | КН | ЛР 9, ЛР 10 |
| | | **Волейбол** | **8** | | | | | |
| 145 | | Правила игры в волейбол: учебная игра. | 1 | практическое | 7 | Подвижные и с\ игры по месту жительства | Устный опрос | ЛР 9, ЛР 10 |
| 146 | | Прием и передача мяча сверху и снизу в парах через сетку. | 1 | практическое | 7 | Подвижные и с\ игры по месту жительства | Устный опрос | ЛР 9, ЛР 10 |
| 147 | | Подача мяча: нижняя прямая, нижняя боковая. | 1 | комбинированное | 7 | Подвижные и с\ игры по месту жительства | Устный опрос | ЛР 9, ЛР 10 |
| 148 | | Двухсторонняя учебная игра с заданием. | 1 | практическое | 7 | Подвижные и с\ игры по месту жительства | Устный опрос | ЛР 9, ЛР 10 |

| | | | | | | | | |
|---|---|---|---|---|---|---|---|---|
| 149 | | Передача мяча в парах ,тройках на месте в движении. | 1 | практическое | 7 | Подвижные и с\ игры по месту жительства | Устный опрос | ЛР 9, ЛР 10 |
| 150 | | Совершенствование техники верхней передачи мяча. | 1 | практическое | 7 | Подвижные и с\ игры по месту жительства | Устный опрос | ЛР 9, ЛР 10 |
| 151 | | Двухсторонняя учебная игра с заданием. | 1 | практическое | 7 | Подвижные и с\ игры по месту жительства | Устный опрос | ЛР 9, ЛР 10 |
| 152 | | Двухсторонняя учебная игра с заданием. | 1 | практическое | 7 | Подвижные и с\ игры по месту жительства | Устный опрос | ЛР 9, ЛР 10 |
| | | **Легкая атлетика** | **10** | | | | | |
| 153 | | Стартовый разбег, бег по дистанции, финиширование. | 1 | практическое | 1-4 | Кросс б/у времени. | Устный опрос | ЛР 9, ЛР 10 |
| 154 | | Стартовый разбег, бег по дистанции, финиширование. | 1 | практическое | 1-4 | Кросс б/у времени. | Устный опрос | ЛР 9, ЛР 10 |
| 155 | | Эстафетный бег 4х100 м,передача эстафетной палочки. | 1 | практическое | 1-4 | Кросс б/у времени. | Устный опрос | ЛР 9, ЛР 10 |
| 156 | | Бег на 60 метров-зачет. | 1 | практическое | 1-4 | Кросс б/у времени. | КН | ЛР 9, ЛР 10 |
| 157 | | Бег на 100 метров-зачет. | 1 | практическое | 1-4 | Кросс б/у времени. | КН | ЛР 9, ЛР 10 |
| 158 | | Бег на 500 метров (девушки) и на 1000 метров (юноши) зачет. | 1 | практическое | 1-4 | Кросс б/у времени. | КН | ЛР 9, ЛР 10 |
| 159 | | Бег на 2000 метров (девушки), на 3000 метров (юноши)-зачет. | 1 | практическое | 1-4 | Кросс б/у времени. | КН | ЛР 9, ЛР 10 |
| 160 | | Прыжки: специальные и подготовительные упражнения. | 1 | практическое | 1-4 | Прыжковые упражнения. | Устный опрос | ЛР 9, ЛР 10 |
| 161 | | Прыжки: специальные и подготовительные упражнения. | 1 | практическое | 1-4 | Прыжковые упражнения. | Устный опрос | ЛР 9, ЛР 10 |

| | | | | | | | | |
|---|---|---|---|---|---|---|---|---|
| 162 | | Прыжки в длину с места-зачет. | 1 | практическое | 1-4 | Прыжковые упражнения. | КН | ЛР 9, ЛР 10 |
| | | **Специальная и общефизическая подготовка** | **10** | | | | | |
| 163 | | Круговой метод тренировки для развития силы основных мышечных групп с эспандерами из резины,гантелями, гирей, штангой. | 1 | практическое | 3,5 | Силовые упр. по выбору. | Устный опрос | ЛР 9, ЛР 10 |
| 164 | | Комплексный тест пресс+отжимание – зачет. Комплексный тест пресс+приседание – зачет. | 1 | практическое | 3,5 | тесты по ОФП | КН | ЛР 9, ЛР 10 |
| 165 | | Упражнение «складка»-зачет. | 1 | практическое | 3,5 | тесты по ОФП | КН | ЛР 9, ЛР 10 |
| 166 | | Отжимания на упорах-зачет. | 1 | практическое | 3,5 | тесты по ОФП | КН | ЛР 9, ЛР 10 |
| 167 | | Приседания-зачет. | 1 | практическое | 3,5 | тесты по ОФП | КН | ЛР 9, ЛР 10 |
| 168 | | Отжимания-зачет. | 1 | практическое | 3,5 | тесты по ОФП | КН | ЛР 9, ЛР 10 |
| 169 | | Настольный теннис правила техники безопасности.Правила игры. | 1 | практическое | 10 | Упражнения на координацию | Устный опрос | ЛР 9, ЛР 10 |
| 170 | | Настольный теннис, основные понятия и приемы игры.Подачи | 1 | практическое | 10 | Упражнения на координацию | Устный опрос | ЛР 9, ЛР 10 |
| 171 | | Метание гранаты с разбега-зачет. Дифференцированный зачет | 1 | практическое | 1-4 | Подг.упражнения метателя. | Подготовка к зачету | ЛР 9, ЛР 10 |

**Приложение №__**
к ООП по *специальности*
***15.01.05 Сварщик (ручной и частично механизированной сварки (наплавки)***

# ХАРАКТЕРИСТИКА ОСНОВНЫХ ВИДОВ ДЕЯТЕЛЬНОСТИ СТУДЕНТОВ

| Содержание обучения | Характеристика основных видов учебной деятельности |
|---|---|
| ВВЕДЕНИЕ | Физическая культура в общекультурной и профессиональной подготовке студентов СПО. |
| | **Раздел 1 Легкая атлетика** |
| **Тема 1.1**<br>Основы здорового образа жизни.<br>Физическая культура в обеспечении здоровья | Знание современного состояния физической культуры и спорта. Умение обосновывать значение физической культуры для формирования личности профессионала, профилактики профзаболеваний.<br>Знание оздоровительных систем физического воспитания.<br>Владение информациейо Всероссийском физкультурно- спортивном комплексе «Готов к труду и обороне» (ГТО) |
| **Тема 1.2**<br>Бег на короткие и длинные дистанции | Освоение техники беговых упражнений (кроссового бега, бега на короткие, средние и длинные дистанции), высокого и низкого старта, стартового разгона, финиширования; бега 60,100,200 м, эстафетный бег 4´100 м, 4´400 м; бега по прямой с различной скоростью, равномерного бега на дистанцию 2 000 м (девушки) и 3 000 м (юноши).<br>Умение технически грамотно выполнять (на технику): прыжки в длину с разбега способом «согнув ноги»;<br>Метание гранаты весом 500 г (девушки) и 700 г (юноши); метание малого мяча; сдача контрольных нормативов |
| | **Раздел 2 Баскетбол** |
| **Тема 2.1**<br>Основы методики самостоятельных занятий физическими упражнениями | Демонстрация мотивации и стремления к самостоятельным занятиям.<br>Знание форм и содержания физических упражнений.<br>Умение организовывать занятия физическими упражнениями различной направленности с использованием знаний особенностей самостоятельных занятий для юношей и девушек. Знание основных принципов построения самостоятельных занятий и их гигиены |
| **Тема 2.2** Ведение, ловля и передачи мяча | Освоение основных игровых элементов.<br>Знание правил соревнований по избранному игровому виду спорта.<br>Развитие координационных способностей, совершенствование ориентации в пространстве, скорости реакции, дифференцировке пространственных, временных и силовых параметров движения.<br>Развитие личностно-коммуникативных качеств. Совершенствование восприятия, внимания, памяти, воображения, согласованности групповых взаимодействий, быстрого принятия решений.<br>Развитие волевых качеств, инициативности, самостоятельности. Умение выполнять технику игровых элементов на оценку.<br>Участие в соревнованиях по избранному виду спорта.<br>Освоение техники самоконтроля при занятиях; умение оказывать первую помощь при травмах в игровой ситуации |

| | |
|---|---|
| | **Раздел 3 Гимнастика** |
| **Тема 3.1** Самоконтроль, его основные методы, показатели и критерии оценки | Самостоятельное использование и оценка показателей функциональных проб, упражнений-тестов для оценки физического развития, телосложения, функционального состояния организма, физической подготовленности.<br>Внесение коррекций в содержание занятий физическими упражнениями и спортом по результатам показателей контроля |
| **Тема 3.2** Развитие физических в гимнастике | Освоение техники общеразвивающих упражнений, упражнений в паре с партнером, упражнений с гантелями, набивными мячами, упражнений с мячом, обручем (девушки); выполнение упражнений для профилактики профессиональных заболеваний (упражнений в чередовании напряжения с расслаблением, упражнений для коррекции нарушений осанки, упражнений на внимание, висов и упоров, упражнений у гимнастической стенки), упражнений для коррекции зрения.<br>Выполнение комплексов упражнений вводной и производственной гимнастики |
| | **Раздел 4 Волейбол** |
| **Тема 4.1** Психофизиологические основы учебного и производственного труда. Средства физической культуры в регулировании работоспособности | Знание требований, которые предъявляет профессиональная деятельность к личности, ее психофизиологическим возможностям, здоровью и физической подготовленности.<br>Использование знаний динамики работоспособности в учебном году и в период экзаменационной сессии.<br>Умение определять основные критерии нервно-эмоционального, психического и психофизического утомления.<br>Овладение методами повышения эффективности производственного и учебного труда; освоение применения аутотренинга для повышения работоспособности |
| **Тема 4.2** Техника верхней, нижней передачи | Освоение основных игровых элементов.<br>Знание правил соревнований по избранному игровому виду спорта.<br>Развитие координационных способностей, совершенствование ориентации в пространстве, скорости реакции, дифференцировке пространственных, временных и силовых параметров движения.<br>Развитие личностно-коммуникативных качеств. Совершенствование восприятия, внимания, памяти, воображения, согласованности групповых взаимодействий, быстрого принятия решений.<br>Развитие волевых качеств, инициативности, самостоятельности. Умение выполнять технику игровых элементов на оценку.<br>Участие в соревнованиях по избранному виду спорта.<br>Освоение техники самоконтроля при занятиях; умение оказывать первую помощь при травмах в игровой ситуации |

| | |
|---|---|
| | **Раздел 5 Специальная и общефизическая подготовка** |
| **Тема 5.1**<br>Физическая культура в профессиональной деятельности специалиста | Обоснование социально-экономической необходимости специальной адаптивной и психофизической подготовки к труду.<br>Умение использовать оздоровительные и профилированные методы физического воспитания при занятиях различными видами двигательной активности.<br>Применение средств и методов физического воспитания для профилактики профессиональных заболеваний.<br>Умение использовать на практике результаты компьютерного тестирования состояния здоровья, двигательных качеств, психофизиологических функций, к которым профессия (специальность) предъявляет повышенные требования |
| **Тема 5.2**<br>Специальная и общефизическая подготовка (СФП,ОФП). | Выполнение упражнений на развитие определенных физических качеств. Освоение техники выполнения различных силовых комплексов,н.а тренажерах, с отягощением<br>Умение оказывать доврачебную помощь пострадавшему. Знание техники безопасности при занятиях СПФ,ОФП. |
| Внеаудиторная самостоятельная работа | Овладение спортивным мастерством в избранном виде спорта. Участие в соревнованиях.<br>Умение осуществлять контроль за состоянием здоровья (в динамике); умение оказывать первую медицинскую помощь при травмах.<br>Соблюдение техники безопасности. |

# КРИТЕРИИ ОЦЕНКИ ЛИЧНОСТНЫХ РЕЗУЛЬТАТОВ

| Личностныерезультаты | Индикатор | Качество личности |
|---|---|---|
| ЛР 9 | -Соблюдает и пропагандирует правила здорового и безопасного-образа жизни, спорта<br>- Предупреждает либо преодолевает зависимости от алкоголя, табака, психоактивных веществ, азартных игр<br>- Сохраняет психологическую устойчивость в ситуативно сложных или стремительно меняющихся ситуациях | наличие умений саморегуляции, поддержание адекватной самооценки, самодисциплины, обучение навыкам удержания спокойного эмоционального фона и устойчивого характера поведения, преодоления стресса, решения и преодоления трудных задач, навыкам выхода из депрессий и кризиса |
| ЛР 10 | - Заботится о защите окружающей среды, собственной и чужой безопасности, в том числе цифровой. | собственное соблюдение и передача последующим поколениям семейных и отечественных культурных традиций, следование принятым в обществе моральным, нравственным и юридическим законам |

*Приложение №___*
*к ООП по специальности*
*15.01.05 Сварщик (ручной и частично механизированной сварки (наплавки)*

# УЧЕБНО-МЕТОДИЧЕСКОЕ И МАТЕРИАЛЬНО-ТЕХНИЧЕСКОЕ ОБЕСПЕЧЕНИЕ ПРОГРАММЫ УЧЕБНОЙ ДИСЦИПЛИНЫ ФИЗИЧЕСКАЯ КУЛЬТУРА

| № п/п | Материальное и информационное обеспечение занятий |
|---|---|
| 1 | Секундомеры, флажки, рулетка,конусы. |
| 2 | Мячи для метания, гранаты. |
| 3 | Гимнастические: скамейки, стенки, канат для перетягивания, скакалки,ролики,упоры. |
| 4 | Стойки для прыжков в высоту, перекладина для прыжков в высоту, зона приземления для прыжков в высоту. |
| 5 | Палки гимнастические, мячи набивные, гантели (разные), гири 16, 24, 32 кг, штанги сборные, гантели сборные. |
| 6 | Кольца баскетбольные, мячи баскетбольные, сетки баскетбольные, щиты баскетбольные. |
| 7 | Стойки волейбольные, сетка волейбольная, мячи волейбольные, антенны волейбольные с карманами |
| 8 | Ворота для мини-футбола, сетки для ворот мини-футбольных, мячи для мини-футбола, гасители для ворот мини-футбольных. |
| 9 | Шахматные доски. |
| 10 | Ракетки для настольного тенниса, мячи для н/тенниса. |

**Перечень рекомендуемых учебных изданий, интернет-ресурсов, дополнительной литературы**
**Основные источники:**

| № п/п | Наименование | Автор | Издательство, год издания |
|---|---|---|---|
| 1 | Профессионально-оздоровительная физическая культура студента: учеб. пособие | *Бишаева А. А* | **М., 2018** |
| 2 | Физическое воспитание | *Евсеев Ю. И* | **М., 2018** |
| 3 | Профессиональная физическая культура в системе непрерывного образования молодежи: науч.-метод. пособие | *Кабачков В. А. Полиевский С.* А., *Буров А. Э.* | **М., 2017** |
| 4 | Профессиональная физическая культура в системе непрерывного образования молодежи: науч.-метод. пособие. | *Цветкова М.С., Хлобыстова И.Ю.* | **М., 2019** |
| 5 | Теория и методика обучения базовым видам спорта. Плавание. | *Литвинов А. А., Козлов А. В., Ивченко Е. В.* | **М., 2017** |
| 6 | Инновации в физическом воспитании: учеб. пособие. — Тюмень | *Манжелей И. В.* | **М.,2017** |
| 7 | Реабилитация социально-психологического здоровья детско-молодежных групп. | *Миронова Т. И.* | **М.,2016** |
| 8 | Педагогическое обеспечение социальной работы с молодежью: учеб. пособие / под ред. Н.Ф. Басова. — 3-е изд | *Тимонин А. И* | **М.,2019** |
| 9 | Комплексы корректирующих мероприятий при снижении адаптационных резервов организма на основе саногенетического мониторинга / под ред. С.В. Матвеева. — СПб | *Хомич М.*М. *Эммануэль Ю.*В., *Ванчакова Н.П.* | **М.,2016** |
| 10 | www.minstm.gov.ru (Официальный сайт Министерства спорта Российской Федерации) | | |
| 11 | www.edu.ru (Федеральный портал «Российское образование») | | |
| 12 | www.olympic.ru (Официальный сайт Олимпийского коми- | | |

| | | | |
|---|---|---|---|
| | тета России) | | |
| 13 | www.goup32441.narod.ru (сайт: Учебно-методические пособия «Общевойсковая подготовка». Наставление по физической подготовке в Вооруженных Силах Российской Федерации (НФП-2009). | | |
| 14. | «Единое окно доступа к образовательным ресурсам»- http://windows.edu/ru<br>«Единая коллекция цифровых образовательных ресурсов» - http://schoolcollektion.edu/ru<br>«Федеральный центр информационных образовательных ресурсов» - http://fcior.edu.ru, http://eor.edu.ru | | |

**Дополнительные источники:**

| № п/п | Наименование | Автор | Издательство, год издания |
|---|---|---|---|
| 1. | Физическая культура и физическая подготовка: учебник для студентов вузов, курсантов и слушателей образовательных учреждений высшего профессионального образования МВД России / под ред. В.Я.Кикотя, И. С.Барчукова. | *Барчуков И. С., Назаров Ю. Н., Егоров С. С. и др.* | **М., 2018** |
| 2. | Теория и методика физического воспитания и спорта: учебник / под общ. ред. Г. В. Барчуковой | *Барчуков И. С.* | **М., 2016** |
| 3. | Физическая культура: учебник для студ. учреждений сред. проф. образования | *Бишаева А.А.* | **М., 2016** |
| 4. | Содержание и направленность физкультурно-оздоровительных занятий. | *Гамидова С. К.* | **Смоленск 2020** |
| | Физическая культура: учеб. пособие для студ. учреждений сред. проф. образования | *Решетников Н.*В., *Кислицын Ю.* Л., *Палтиевич Р.* Л., *Погадаев Г.И.* | **М.,2019** |
| 5. | Физическая культура. Самостоятельная работа: учеб. пособие. | *Сайганова Е.Г, Дудов В.А.* | **М.,2018** |

Министерство образования Московской области
*Государственное бюджетное профессиональное образовательное учреждение Московской области «Серпуховский колледж»*

УТВЕРЖДЕНО
Директором
ГБПОУ МО «Серпуховский колледж
_____Т.В. Федоровой
№ _____ от _____

# РАБОЧАЯ ПРОГРАММА УЧЕБНОЙ ДИСЦИПЛИНЫ

_____ОУД 07 Основы безопасности жизнедеятельности_____

Серпухов , 2021 г.

РАССМОТРЕНО
……..
Протокол №_____
«____» _____ 20__ г.
_____ /_____ /

СОГЛАСОВАНО
…….
«____» _____ 20__ г.
_____/_____/

Программа учебной дисциплины **Основы безопасности жизнедеятельности** разработана в соответствии с требованиями федерального государственного образовательного стандарта среднего профессионального образования по профессии 15.01.05 **Сварщик (ручной и частично механизированной сварки (наплавки)**, (утв. приказом Министерства образования и науки РФ от 29 января 2016 г. N 50, Зарегистрировано в Минюсте РФ 24 февраля 2016 г. Регистрационный № 41197)

дата включения в реестр __19.09.2017__ *(при наличии)* и т.д.

Организация-разработчик:_ГБПОУ МО «Серпуховский колледж»

Разработчик: преподаватель – организатор ОБЖ Мугин Олег Гильмуллович

Содержание

Пояснительная записка 4

Общая характеристика учебной дисциплины «Основы безопасности жизнедеятельности» 6

Место учебной дисциплины в учебном плане 7

Результаты освоения учебной дисциплины 7

Содержание учебной дисциплины 10

Тематическое планирование 16

Характеристика основных видов деятельности студентов 15

Учебно-методическое и материально-техническое обеспечение программы, учебной дисциплины «Основы безопасности жизнедеятельности» 17

# ПОЯСНИТЕЛЬНАЯ ЗАПИСКА

Программа общеобразовательной учебной дисциплины «Основы безопасности жизнедеятельности» предназначена для изучения безопасности жизнедеятельности в ГБПОУ МО «Серпуховский колледж», реализующего образовательную программу среднего общего образования в пределах освоения основной профессиональной образовательной программы СПО (ОПОП СПО) на базе основного общего образования при подготовке по **профессии: 15.01.02. Сварщик (ручной и частично механизированной сварки (наплавки)**,

Программа разработана на основе требований ФГОС среднего общего образования, предъявляемых к структуре, содержанию и результатам освоения учебной дисциплины «Основы безопасности жизнедеятельности», в соответствии с Рекомендациями по организации получения среднего общего образования в пределах освоения образовательных программ среднего профессионального образования на базе основного общего образования с учетом требований федеральных государственных образовательных стандартов и получаемой профессии или специальности среднего профессионального образования (письмо Департамента государственной политики в сфере подготовки рабочих кадров и ДПО Минобрнауки России от 17.03.2015 № 06-259).

Содержание учебной дисциплины направлено на развитие общих компетенций: проверить по ФГОС

ОК 1. Понимать сущность и социальную значимость будущей профессии, проявлять к ней устойчивый интерес.

ОК 2. Организовывать собственную деятельность, исходя из цели и способов ее достижения, определенных руководителем.

ОК 3. Анализировать рабочую ситуацию, осуществлять текущий и итоговый контроль, оценку и коррекцию собственной деятельности, нести ответственность за результаты своей работы.

ОК 4. Осуществлять поиск информации, необходимой для эффективного выполнения профессиональных задач.

ОК 5. Использовать информационно-коммуникационные технологии в профессиональной деятельности.

ОК 6. Работать в команде, эффективно общаться с коллегами, руководством, клиентами.

ОК 7 Проявлять гражданско-патриотическую позицию, демонстрировать осознанное поведение на основе традиционных общечеловеческих ценностей, применять стандарты антикоррупционного поведения.

ОК 8. Использовать знания по финансовой грамотности, планировать предпринимательскую деятельность в профессиональной сфере.

Окончание таблицы

# ОБЩАЯ ХАРАКТЕРИСТИКА УЧЕБНОЙ ДИСЦИПЛИНЫ «ОСНОВЫ БЕЗОПАСНОСТИ ЖИЗНЕДЕЯТЕЛЬНОСТИ»

В современных условиях глобализации развития мировой экономики, усложнения, интенсификации и увеличения напряженности профессиональной деятельности специалистов существенно возрастает общественно-производственное значение состояния здоровья каждого человека. Здоровье становится приоритетной социальной ценностью. В связи с этим исключительную важность приобретает высокая профессиональная подготовка специалистов различного профиля к принятию решений и действиям по предупреждению чрезвычайных ситуаций (ЧС), а при их возникновении — к проведению соответствующих мероприятий по ликвидации их негативных последствий, и прежде всего к оказанию первой помощи пострадавшим.

Общеобразовательная учебная дисциплина «Основы безопасности жизнедеятельности» изучает риски производственной, природной, социальной, бытовой, городской и других сред обитания человека как в условиях повседневной жизни, так и при возникновении чрезвычайных ситуаций техногенного, природного и социального характера. Данная дисциплина является начальной ступенью в освоении норм и правил безопасности и обеспечении комфортных условий жизнедеятельности.

Основными содержательными темами программы являются: введение в дисциплину, обеспечение личной безопасности и сохранение здоровья, государственная система обеспечения безопасности населения, основы обороны государства и воинская обязанность, основы медицинских знаний.

Действующее законодательство предусматривает обязательную подготовку по основам военной службы для лиц мужского пола, которая должна проводиться во всех профессиональных образовательных организациях, реализующих образовательную программу среднего общего образования в пределах освоения ОПОП СПО на базе основного общего образования. В связи с этим программой предусмотрено проведение в конце учебного года для обучающихся мужского пола пятидневных учебных сборов (35 часов), сочетающих разнообразные формы организации теоретических и практических занятий. В итоге у юношей формируется адекватное представление о военной службе, развиваются качества личности, необходимые для ее прохождения.

Изучение общеобразовательной учебной дисциплины «Основы безопасности жизнедеятельности» завершается подведением итогов в форме дифференцированного зачета в рамках промежуточной аттестации обучающихся в процессе освоения ОПОП СПО на базе основного общего образования с получением среднего общего образования (ППКРС, ППССЗ).

Рабочая программа разработана в соответствии с рекомендациями Примерной программы по варианту №1 – совместное обучение юношей и девушек, а также предусматривает тематический план проведения учебных сборов для юношей.

## МЕСТО УЧЕБНОЙ ДИСЦИПЛИНЫ В УЧЕБНОМ ПЛАНЕ

Учебная дисциплина «Основы безопасности жизнедеятельности» является учебным предметом обязательной предметной области «Физическая культура, экология и основы безопасности жизнедеятельности» ФГОС среднего общего образования.

В ГБПОУ МО «Серпуховский колледж», учебная дисциплина «Основы безопасности жизнедеятельности» изучается в общеобразовательном цикле учебного плана ОПОП СПО на базе основного общего образования с получением среднего общего образования (ППКРС,).

В учебном плане ГБПОУ МО «Серпуховский колледж», дисциплина «Основы безопасности жизнедеятельности» находится в составе общих общеобразовательных учебных дисциплин, формируемых из обязательных предметных областей ФГОС среднего общего образования, для профессии: 15.01.02. Сварщик (ручной и частично механизированной сварки (наплавки)

## РЕЗУЛЬТАТЫ ОСВОЕНИЯ УЧЕБНОЙ ДИСЦИПЛИНЫ

Освоение содержания учебной дисциплины «Основы безопасности жизнедеятельности» обеспечивает достижение следующих **результатов:**

**личностных:**

- развитие личностных, в том числе духовных и физических, качеств, обеспечивающих защищенность жизненно важных интересов личности от внешних и внутренних угроз;
- готовность к служению Отечеству, его защите;
- формирование потребности соблюдать нормы здорового образа жизни, осознанно выполнять правила безопасности жизнедеятельности;
- исключение из своей жизни вредных привычек (курения, пьянства и т. д.);
- воспитание ответственного отношения к сохранению окружающей природной среды, личному здоровью, как к индивидуальной и общественной ценности;
- освоение приемов действий в опасных и чрезвычайных ситуациях природного, техногенного и социального характера;

**метапредметных:**

- овладение умениями формулировать личные понятия о безопасности; анализировать причины возникновения опасных и чрезвычайных ситуаций; обобщать и сравнивать последствия опасных и чрезвычайных ситуаций; выявлять причинно-следственные связи опасных ситуаций и их влияние на безопасность жизнедеятельности человека;
- овладение навыками самостоятельно определять цели и задачи по безопасному поведению в повседневной жизни и в различных опасных и чрезвычайных ситуациях, выбирать средства реализации поставленных

целей, оценивать результаты своей деятельности в обеспечении личной безопасности;
- формирование умения воспринимать и перерабатывать информацию, генерировать идеи, моделировать индивидуальные подходы к обеспечению личной безопасности в повседневной жизни и в чрезвычайных ситуациях;
- приобретение опыта самостоятельного поиска, анализа и отбора информации в области безопасности жизнедеятельности с использованием различных источников и новых информационных технологий;
- развитие умения выражать свои мысли и способности слушать собеседника, понимать его точку зрения, признавать право другого человека на иное мнение;
- формирование умений взаимодействовать с окружающими, выполнять различные социальные роли во время и при ликвидации последствий чрезвычайных ситуаций;
- формирование умения предвидеть возникновение опасных ситуаций по характерным признакам их появления, а также на основе анализа специальной информации, получаемой из различных источников;
- развитие умения применять полученные теоретические знания на практике: принимать обоснованные решения и вырабатывать план действий в конкретной опасной ситуации с учетом реально складывающейся обстановки и индивидуальных возможностей;
- формирование умения анализировать явления и события природного, техногенного и социального характера, выявлять причины их возникновения и возможные последствия, проектировать модели личного безопасного поведения;
- развитие умения информировать о результатах своих наблюдений, участвовать в дискуссии, отстаивать свою точку зрения, находить компромиссное решение в различных ситуациях;
- освоение знания устройства и принципов действия бытовых приборов и других технических средств, используемых в повседневной жизни;
- приобретение опыта локализации возможных опасных ситуаций, связанных с нарушением работы технических средств и правил их эксплуатации;
- формирование установки на здоровый образ жизни;
- развитие необходимых физических качеств: выносливости, силы, ловкости, гибкости, скоростных качеств, достаточных для того, чтобы выдерживать необходимые умственные и физические нагрузки;

**предметных:**
- сформированность представлений о культуре безопасности жизнедеятельности, в том числе о культуре экологической безопасности как жизненно важной социально-нравственной позиции личности, а также средстве, повышающем защищенность личности, общества и государства

от внешних и внутренних угроз, включая отрицательное влияние человеческого фактора;
- получение знания основ государственной системы, российского законодательства, направленного на защиту населения от внешних и внутренних угроз;
- сформированность представлений о необходимости отрицания экстремизма, терроризма, других действий противоправного характера, а также асоциального поведения;
- сформированность представлений о здоровом образе жизни как о средстве обеспечения духовного, физического и социального благополучия личности;
- освоение знания распространенных опасных и чрезвычайных ситуаций природного, техногенного и социального характера;
- освоение знания факторов, пагубно влияющих на здоровье человека;
- развитие знания основных мер защиты (в том числе в области гражданской обороны) и правил поведения в условиях опасных и чрезвычайных ситуаций;
- формирование умения предвидеть возникновение опасных и чрезвычайных ситуаций по характерным для них признакам, а также использовать различные информационные источники;
- развитие умения применять полученные знания в области безопасности на практике, проектировать модели личного безопасного поведения в повседневной жизни и в различных опасных и чрезвычайных ситуациях;
- получение и освоение знания основ обороны государства и воинской службы: законодательства об обороне государства и воинской обязанности граждан; прав и обязанностей гражданина до призыва, во время призыва и прохождения военной службы, уставных отношений, быта военнослужащих, порядка несения службы и воинских ритуалов, строевой, огневой и тактической подготовки;
- освоение знания основных видов военно-профессиональной деятельности, особенностей прохождения военной службы по призыву и контракту, увольнения с военной службы и пребывания в запасе;
- владение основами медицинских знаний и оказания первой помощи пострадавшим при неотложных состояниях (травмах, отравлениях и различных видах поражений), включая знания об основных инфекционных заболеваниях и их профилактике;

| **Личностные результаты реализации программы воспитания** *(дескрипторы)* | **Код личностных результатов реализации программы воспитания** |
|---|---|
| Заботящийся о защите окружающей среды, собственной и чужой безопасности, в том числе цифровой. | **ЛР 10** |
| Содействовать сохранению окружающей среды, ресурсосбережению, эффективно действовать в чрезвычайных ситуациях | **ЛР 16** |

| | |
|---|---|
| Заботящийся о защите окружающей среды, собственной и чужой безопасности, в том числе технической | **ЛР 22** |

# СОДЕРЖАНИЕ УЧЕБНОЙ ДИСЦИПЛИНЫ

## Введение

Актуальность изучения дисциплины «Основы безопасности жизнедеятельности», цели и задачи дисциплины. Основные теоретические положения дисциплины, определения терминов «среда обитания», «биосфера», «опасность», «риск», «безопасность». Необходимость формирования безопасного мышления и поведения. Культура безопасности жизнедеятельности — современная концепция безопасного типа поведения личности. Значение изучения основ безопасности жизнедеятельности при освоении профессий СПО и специальностей СПО.

**1. Государственная система обеспечения безопасности населения**

Общие понятия и классификация чрезвычайных ситуаций природного и техногенного характера.

Характеристика чрезвычайных ситуаций природного и техногенного характера, наиболее вероятных для данной местности и района проживания. Правила поведения в условиях чрезвычайных ситуаций природного и техногенного характера. Отработка правил поведения при получении сигнала о чрезвычайной ситуации согласно плану образовательного учреждения (укрытие в защитных сооружениях, эвакуация и др.).

Единая государственная система предупреждения и ликвидации чрезвычайных ситуаций (РСЧС), история ее создания, предназначение, структура, задачи, решаемые для защиты населения от чрезвычайных ситуаций.

Гражданская оборона — составная часть обороноспособности страны. Основные понятия и определения, задачи гражданской обороны. Структура и органы управления гражданской обороной. Мониторинг и прогнозирование чрезвычайных ситуаций.

Современные средства поражения и их поражающие факторы. Мероприятия по защите населения. Оповещение и информирование населения об опасностях, возникающих в чрезвычайных ситуациях военного и мирного времени. Эвакуация населения в условиях чрезвычайных ситуаций.

Организация инженерной защиты населения от поражающих факторов чрезвычайных ситуаций мирного и военного времени. Инженерная защита, виды защитных сооружений. Основное предназначение защитных сооружений гражданской обороны. Правила поведения в защитных сооружениях.

Аварийно-спасательные и другие неотложные работы, проводимые в зонах чрезвычайных ситуаций. Организация и основное содержание аварийно-спасательных работ. Санитарная обработка людей после их пребывания в зонах заражения.

Обучение населения защите от чрезвычайных ситуаций. Основные направления деятельности государственных организаций и ведомств Российской Федерации по защите населения и территорий от чрезвычайных ситуаций: прогноз, мониторинг, оповещение, защита, эвакуация, аварийно-спасательные работы, обучение населения. Организация гражданской обороны в образовательном учреждении, ее предназначение.

Правила безопасного поведения при угрозе террористического акта, захвате в качестве заложника. Меры безопасности для населения, оказавшегося на территории военных действий.

Государственные службы по охране здоровья и безопасности граждан. МЧС России — федеральный орган управления в области защиты населения от чрезвычайных ситуаций. Полиция Российской Федерации — система государственных органов исполнительной власти в области защиты здоровья, прав, свободы и собственности граждан от противоправных посягательств. Служба скорой медицинской помощи. Федеральная служба по надзору в сфере защиты прав потребителей и благополучия человека (Роспотребнадзор России). Другие государственные службы в области безопасности. Правовые основы организации защиты населения Российской Федерации от чрезвычайных ситуаций мирного времени.

**Практические занятия**

Изучение и отработка моделей поведения в условиях вынужденной природной автономии.

Изучение и отработка моделей поведения в ЧС на транспорте.

Изучение первичных средств пожаротушения.

Изучение и использование средств индивидуальной защиты от поражающих факторов в ЧС мирного и военного времени.

**2. Основы обороны государства и воинская обязанность**

История создания Вооруженных Сил России. Организация вооруженных сил Московского государства в XIV—XV веках. Военная реформа Ивана Грозного в середине XVI века. Военная реформа Петра I, создание регулярной армии, ее особенности. Военные реформы в России во второй половине XIX века, создание массовой армии. Создание советских Вооруженных Сил, их структура и предназначение. Основные предпосылки проведения военной реформы Вооруженных Сил Российской Федерации на современном этапе. Функции и основные задачи современных Вооруженных сил Российской Федерации, их роль и место в системе обеспечения национальной безопасности.

Организационная структура Вооруженных Сил Российской Федерации. Виды Вооруженных Сил Российской Федерации, рода Вооруженных Сил Российской Федерации, рода войск. Сухопутные войска: история создания, предназначение, структура. Военно-воздушные силы: история создания, предназначение, структура. Военно-морской флот, история создания, предназначение, структура. Ракетные войска стратегического назначения: история создания, предназначение, структура. Войска воздушно-космической обороны: история создания, предназначение, структура. Воздушно-десантные

войска: история создания, предназначение, структура. Другие войска: Пограничные войска Федеральной службы безопасности Российской Федерации, внутренние войска Министерства внутренних дел Российской Федерации, Железнодорожные войска Российской Федерации, войска гражданской обороны МЧС Росси. Их состав и предназначение.

Воинская обязанность. Основные понятия о воинской обязанности. Воинский учет. Организация воинского учета и его предназначение. Первоначальная постановка граждан на воинский учет. Обязанности граждан по воинскому учету. Организация медицинского освидетельствования граждан при первоначальной постановке на воинский учет.

Обязательная подготовка граждан к военной службе. Основное содержание обязательной подготовки гражданина к военной службе. Добровольная подготовка граждан к военной службе. Основные направления добровольной подготовки граждан к военной службе: занятия военно-прикладными видами спорта; обучение по дополнительным образовательным программам, имеющее целью военную подготовку несовершеннолетних граждан в учреждениях начального профессионального и среднего профессионального образования; обучение по программам подготовки офицеров запаса на военных кафедрах в образовательных учреждениях высшего профессионального образования.

Призыв на военную службу. Общие, должностные и специальные обязанности военнослужащих. Размещение военнослужащих, распределение времени и повседневный порядок жизни воинской части.

Прохождение военной службы по контракту. Основные условия прохождения военной службы по контракту. Требования, предъявляемые к гражданам, поступающим на военную службу по контракту. Сроки военной службы по контракту. Права и льготы, предоставляемые военнослужащим, проходящим военную службу по контракту.

Альтернативная гражданская служба. Основные условия прохождения альтернативной гражданской службы. Требования, предъявляемые к гражданам, для прохождения альтернативной гражданской службы.

Качества личности военнослужащего как защитника Отечества: любовь к Родине, высокая воинская дисциплина, верность воинскому долгу и военной присяге, готовность в любую минуту встать на защиту свободы, независимости конституционного строя в России, народа и Отечества. Военнослужащий — специалист, в совершенстве владеющий оружием и военной техникой. Требования воинской деятельности, предъявляемые к моральным, индивидуально-психологическим и профессиональным качествам гражданина. Виды воинской деятельности и их особенности. Особенности воинской деятельности в различных видах Вооруженных Сил и родах войск. Требования к психическим и морально-этическим качествам призывника. Основные понятия о психологической совместимости членов воинского коллектива (экипажа, боевого расчета). Военнослужащий — подчиненный, строго соблюдающий Конституцию РФ и законодательство Российской Федерации, выполняющий требования воинских уставов, приказы командиров и начальников.

Воинская дисциплина и ответственность. Единоначалие — принцип строительства Вооруженных Сил Российской Федерации. Общие права и обязанности военнослужащих. Воинская дисциплина, ее сущность и значение. Виды ответственности, установленной для военнослужащих (дисциплинарная, административная, гражданско-правовая, материальная, уголовная). Дисциплинарные взыскания, налагаемые на солдат и матросов, проходящих военную службу по призыву. Уголовная ответственность за преступления против военной службы (неисполнение приказа, нарушение уставных правил взаимоотношений между военнослужащими, самовольное оставление части и др.). Соблюдение норм международного гуманитарного права.

Как стать офицером Российской армии. Основные виды военных образовательных учреждений профессионального образования. Правила приема граждан в военные образовательные учреждения профессионального образования. Организация подготовки офицерских кадров для Вооруженных Сил Российской Федерации.

Боевые традиции Вооруженных Сил России. Патриотизм и верность воинскому долгу — основные качества защитника Отечества. Воинский долг — обязанность по вооруженной защите Отечества. Дни воинской славы России — дни славных побед. Основные формы увековечения памяти российских воинов, отличившихся в сражениях, связанных с днями воинской славы России. Дружба, войсковое товарищество — основа боевой готовности частей и подразделений. Особенности воинского коллектива, значение войскового товарищества в боевых условиях и повседневной жизни частей и подразделений. Войсковое товарищество — боевая традиция Российской армии и флота.

Ритуалы Вооруженных Сил Российской Федерации. Ритуал приведения к военной присяге. Ритуал вручения боевого знамени воинской части. Вручение личному составу вооружения и военной техники. Проводы военнослужащих, уволенных в запас или отставку. Символы воинской чести. Боевое знамя воинской части — символ воинской чести, доблести и славы. Ордена — почетные награды за воинские отличия и заслуги в бою и военной службе.

**Практические занятия**

Изучение способов бесконфликтного общения и саморегуляции.
Особенности службы в армии, изучение и освоение методик проведения строевой подготовки.

**3. Основы медицинских знаний**

4.1. Понятие первой помощи. Перечень состояний, при которых оказывается первая помощь. Признаки жизни. Общие правила оказания первой помощи. Федеральный закон «Об основах охраны здоровья граждан Российской Федерации».

Понятие травм и их виды. Правила первой помощи при ранениях. Правила наложения повязок различных типов. Первая помощь при травмах различных областей тела. Первая помощь при проникающих ранениях грудной и брюшной полости, черепа. Первая помощь при сотрясениях и ушибах головного мозга.

Первая помощь при переломах. Первая помощь при электротравмах и повреждении молнией.

Первая помощь при синдроме длительного сдавливания. Понятие травматического токсикоза. Местные и общие признаки травматического токсикоза. Основные периоды развития травматического токсикоза.

Понятие и виды кровотечений. Первая помощь при наружных кровотечениях. Первая помощь при капиллярном кровотечении. Первая помощь при артериальном кровотечении. Правила наложения жгута и закрутки. Первая помощь при венозном кровотечении. Смешанное кровотечение. Основные признаки внутреннего кровотечения.

Первая помощь при ожогах. Понятие, основные виды и степени ожогов. Первая помощь при термических ожогах. Первая помощь при химических ожогах. Первая помощь при воздействии высоких температур. Последствия воздействия высоких температур на организм человека. Основные признаки теплового удара. Предупреждение развития перегревов. Воздействие ультрафиолетовых лучей на человека.

Первая помощь при воздействии низких температур. Последствия воздействия низких температур на организм человека. Основные степени отморожений.

Первая помощь при попадании инородных тел в верхние дыхательные пути. Основные приемы удаления инородных тел из верхних дыхательных путей.

Первая помощь при отравлениях. Острое и хроническое отравление.
Первая помощь при отсутствии сознания. Признаки обморока. Первая помощь при отсутствии кровообращения (остановке сердца). Основные причины остановки сердца. Признаки расстройства кровообращения и клинической смерти. Правила проведения непрямого (наружного) массажа сердца и искусственного дыхания.

Основные инфекционные болезни, их классификация и профилактика. Пути передачи возбудителей инфекционных болезней. Индивидуальная и общественная профилактика инфекционных заболеваний. Инфекции, передаваемые половым путем, и их профилактика. Ранние половые связи и их последствия для здоровья.
Здоровье родителей и здоровье будущего ребенка. Основные средства планирования семьи. Факторы, влияющие на здоровье ребенка. Беременность и гигиена беременности. Признаки и сроки беременности. Понятие патронажа, виды патронажей. Особенности питания и образа жизни беременной женщины.

Основы ухода за младенцем. Физиологические особенности развития новорожденных детей. Основные мероприятия по уходу за младенцами. Формирование основ здорового образа жизни. Духовность и здоровье семьи.

**4. Обеспечение личной безопасности и сохранение здоровья**

1.1. Здоровье и здоровый образ жизни. Общие понятия о здоровье. Здоровый образ жизни как необходимое условие сохранения и укрепления здоровья человека и общества.

Факторы, способствующие укреплению здоровья. Двигательная активность и закаливание организма. Занятия физической культурой.

Психологическая уравновешенность и ее значение для здоровья. Режим дня, труда и отдыха. Рациональное питание и его значение для здоровья. Влияние двигательной активности на здоровье человека. Закаливание и его влияние на здоровье. Правила личной гигиены и здоровье человека.

Влияние неблагоприятной окружающей среды на здоровье человека. Основные источники загрязнения окружающей среды. Техносфера как источник негативных факторов.

Вредные привычки (употребление алкоголя, курение, употребление наркотиков) и их профилактика. Алкоголь и его влияние на здоровье человека, социальные последствия употребления алкоголя, снижение умственной и физической работоспособности.

Курение и его влияние на состояние здоровья. Табачный дым и его составные части. Влияние курения на нервную систему, сердечно-сосудистую систему. Пассивное курение и его влияние на здоровье.

Наркотики, наркомания и токсикомания, общие понятия и определения. Социальные последствия пристрастия к наркотикам. Профилактика наркомании.

Правила и безопасность дорожного движения. Модели поведения пешеходов, велосипедистов, пассажиров и водителей транспортных средств при организации дорожного движения.

Репродуктивное здоровье как составляющая часть здоровья человека и общества. Социальная роль женщины в современном обществе. Репродуктивное здоровье женщины и факторы, влияющие на него. Здоровый образ жизни — необходимое условие сохранности репродуктивного здоровья.

Правовые основы взаимоотношения полов. Брак и семья. Культура брачных отношений. Основные функции семьи. Основы семейного права в Российской Федерации. Права и обязанности родителей. Конвенция ООН «О правах ребенка».

**Практические занятия**

Изучение основных положений организации рационального питания и освоение методов его гигиенической оценки.

Изучение моделей поведения пешеходов, велосипедистов, пассажиров и водителей транспортных средств при организации дорожного движения.

**Практические занятия**

1. ГО, задачи, составление структурной схемы ГО
2. . Способы защиты населения от ЧС
3. Действия населения по сигналам ГО
4. Отработка действий при угрозе теракта, и при захвате в заложники
5. Изучение основополагающих документов по обороне государства
6. Изучение главы Закона РФ «Обязательная и добровольная подготовка к военной службе»
7. Изучение главы Закона РФ «Призыв и прохождение военной службы по призыву
8. Изучение главы Закона РФ «Призыв и прохождение военной службы по контракту».

9. Изучение УК РФ глава «Воинские преступления
10. Первая помощь при синдроме длительного сдавливания.
11. Первая помощь наружных кровотечениях Наложение жгута и шины на конечности
12. Наложение повязок на раны
13. Первая помощь при отравлении
14. ПМП при пожарах
15. Написание эссе «Социальная роль женщины в обществе»

Темы семинара

1. Алкоголь и его влияние на состояние здоровья
2. Курение и его влияние на состояние здоровья
3. Наркотики и наркомания, социальные последствия.

**ТЕМАТИЧЕСКОЕ ПЛАНИРОВАНИЕ**

## ТЕМАТИЧЕСКИй ПЛАН

| **Вид учебной работы** | **Количество часов** |
|---|---|
| Аудиторные занятия. Содержание обучения | Профессия: 15.01.05 **Сварщик (ручной и частично механизированной сварки (наплавки),** |
| 1. Государственная система обеспечения безопасности населения | 18 |
| 2. Основы обороны государства и воинская обязанность | 18 |
| 3. Основы медицинских знаний | 18 |
| 4. Обеспечение личной безопасности и сохранение здоровья | 16 |
| дифференцированный зачет | 2 |
| Итого | 72 |

## ТЕМАТИЧЕСКИЙ ПЛАН ПРОВЕДЕНИЯ УЧЕБНЫХ СБОРОВ

(для юношей) (1)

| № п/п | Тема занятия | Количество часов | | | | | Общее количество часов |
|---|---|---|---|---|---|---|---|
| | | 1-й день | 2-й день | 3-й день | 4-й день | 5-й день | |
| 1 | Тактическая подготовка | | | 2 | 1 | 1 | 4 |
| 2 | Огневая подготовка | | 3 | | 2 | 4 | 9 |
| 3 | Радиационная, химическая и биологическая защита | | | 2 | | | 2 |
| 4 | Общевоинские уставы | 4 | 1 | 1 | 2 | | 8 |
| 5 | Строевая подготовка | 1 | | 1 | 1 | 1 | 4 |
| 6 | Физическая подготовка | 1 | 1 | 1 | 1 | 1 | 5 |
| 7 | Военно-медицинская подготовка | | 2 | | | | 2 |
| 8 | Основы безопасности военной службы | 1 | | | | | 1 |
| Итого | | 7 | 7 | 7 | 7 | 7 | 35 |

(1) Инструкция об организации обучения граждан Российской Федерации начальным знаниям в области обороны и их подготовки по основам военной службы в образовательных учреждениях среднего (полного) общего образования, образовательных учреждениях начального профессионального и среднего профессионального образования и учебных пунктах (приложение № 5, п. 44).

## Объем учебной дисциплины и виды учебной работы

Таблица 1

| **Курс, семестр** | **Учебная нагрузка обучающихся (час.)** | | | | | |
|---|---|---|---|---|---|---|
| | **Максимальная нагрузка** | **Обязательная аудиторная нагрузка** | | | | |
| | | **Всего часов** | **в т.ч.** | | | |
| | | | Теоретические занятия | Лабораторные работы | Практические занятия | Курсовая работа (проект) (для СПО) |
| 1 | 2 | 4 | 5 | 6 | 7 | 8 |
| **Всего** | 108 | 72 | 42 | | 30 | |
| курс | 1 | 1 | 1 | | 1 | |
| семестр | 1-2 | 1-2 | 1-2 | | 1-2 | |
| | | | | | | |

## Содержание обучения по дисциплине «Основы безопасности жизнедеятельности»

*Окончание таблицы*

Таблица 2

| № занятия | Дата | Наименование разделов, тем | Обязательная учебная нагрузка | | Материальное и информационное обеспечение занятий (№ позиций из таблицы 2а) | Домашнее задание | Формы контроля | Формируемые ПК, ОК |
|---|---|---|---|---|---|---|---|---|
| | | | Кол-во часов | Вид занятия | | | | |
| **1** | | **2** | **3** | **4** | **5** | **6** | **9** | **10** |
| **Раздел 1. Государственная система обеспечения безопасности населения** | | | 18 | | | | | |
| | | **Тема №1**.1 Правила поведения в условиях чрезвычайных ситуаций природного и техногенного характера | | | | | | ОК 1-8 ЛР 10, 16, 22 |
| 1 | | Введение | 1 | Лекция с элементами беседы | План г. Серпухова ИОТ **№ 1-5** | ДЗ 1 Вопросы с.19. | Фронтальный опрос | |
| 2 | | ЧС природного и техногенного характера. | 1 | Лекция с элементами беседы | **№ 1-5** | ДЗ 2. Составить характеристику опасностей своего района. Вопросы с. 69-91. | Проверка конспекта | |
| **Тема № 1.2.** Единая государственная система предупреждения и ликвидации чрезвычайных ситуаций (РСЧС | | | | | | | | |
| 3 | | РСЧС. Задачи, структура. | 1 | Лекция с элементами беседы | Альбом «БЖД в схемах» **№ 1-5** | ДЗ 3. Составить опорный конспект Права и обязанности граждан в условиях ЧС. | Проверка конспекта | |
| 4 | | Силы и средства РСЧС | 1 | Лекция с элементами беседы | **№ 1-5** | ДЗ 4. Вопросы с.99 | Фронтальный опрос | |
| **Тема № 1.3.** Гражданская оборона – составная часть обороноспособности страны | | | | | | | | ОК 1-8 ЛР 10, 16, 22 |
| 5 | | ГО, задачи, | 1 | Лекция с элементами | Альбом «БЖД в схемах» **№ 1-6** | ДЗ 5. Уч. гл.3 , § 3.4-3.5., с 102 | Фронтальный опрос | |

| | | | | | | | | |
|---|---|---|---|---|---|---|---|---|
| | | | | беседы | | | | |
| 6 | | Практическая работа № 1 составление структурной схемы ГО | 1 | Практическое занятие | **№ 1-6** | ДЗ 6. Вопросы с. 105 | Проверка схемы | |
| 7 | | Современные средства поражения, | 1 | Лекция с элементами беседы | Видефильм, интернет ресурсы **№ 1-5** | ДЗ 7. Подготовка презентаций по теме: «Современные средства поражения (защиты)» | Защита презентаций | |
| 8 | | Ядерное оружие. | 1 | Лекция с элементами беседы | **№ 1-5** | ДЗ 8. Вопросы с.109 | | |
| 9 | | Химическое оружие. | 1 | Лекция с элементами беседы | Видефильм, интернет ресурсы **№ 1-5** | ДЗ 9. Составить план эвакуации Уч. гл.3 , § 3.7. ,с 97-100, | Проверка плана | |
| 10 | | Защита от химического оружия | 1 | Лекция с элементами беседы | Видефильм, интернет ресурсы **№ 1-5** | ДЗ 10. Уч. гл.3 , § 3.7. ,с 97-100, | Фронтальный опрос | |
| 11 | | Бактериологическое оружие | 1 | Лекция с элементами беседы | Видефильм, интернет ресурсы **№ 1-5** | ДЗ 11. Уч. гл.3 , § 3.7. ,с 97-100, | Фронтальный опрос | |
| 12 | | Защита от бактериологического оружия | 1 | Практическое занятие | **№ 1-6** | ДЗ 12. Вопросы с.100 | Фронтальный опрос | |
| 13 | | Практическая работа № 2. Способы защиты населения от ЧС | 1 | Практическое занятие | Видеофильмы, слайд фильмы, СИЗ. **№ 1-6** | | | |
| 14 | | Практическая работа № 2. Способы защиты населения от ЧС | 1 | Практическое занятие | **№ 1-6** | ДЗ 13. Вопросы с.109-110 | Фронтальный опрос | |
| 15 | | Практическое занятие № 3. Действия населения по сигналам ГО | 1 | Практическое занятие | Видеофильм, учебник План ГО **№ 1-6** | ДЗ 14. Изготовление ватно-марлевых повязок. | | |
| 16 | | Практическое занятие № 3. Действия населения по сигналам | 1 | Практическое занятие | **№ 1-6** | ДЗ 15. Вопросы с.113, 118, 125 | , Фронтальный опрос | |

| | | | | | | | | |
|---|---|---|---|---|---|---|---|---|
| | | ГО | | | | | | |
| 17 | | ЧС социального характера | 1 | Практическое занятие | Слайдфильм, интернет ресурсы**№ 1-6** | ДЗ 16. Уч. гл. 3, § 3.11-3.12. ,с 115-125, | Фронтальный опрос | |
| *18* | | Практическая работа № 4. Отработка действий при угрозе теракта, и при захвате в заложники | 1 | Практическое занятие | **№ 1-6** | ДЗ 17. Составить примерный план действий при ЧС социального характера | Фронтальный опрос | |
| **Раздел 2. Основы обороны государства и воинская обязанность** | | | **18** | | | | | ОК 1-8 ЛР 10, 16, 22 |
| | | **Тема 2.1.** История создания Вооружённых Сил Россиии | | | | | | |
| | | **Тема 2.2.** Организационная структура Вооружённых сил | | | | | | |
| 19 | | Роль Вооружённых сил в современном обществе | 1 | Лекция с элементами беседы | **№ 1-5** | ДЗ 18. Подготовить сообщение: Военные реформы в России во второй половине XIX века, создание массовой армии. Реформы Вооружённых Сил. | Фронтальный опрос | |
| 20 | | Практическая работа № 5. Изучение основополагающих документов по обороне государства | 1 | Практическое занятие | Законы РФ по обороне ОВС | ДЗ 19. Уч. гл. 4, § 4.2. ,с 133-136, вопросы с.136 | Фронтальный опрос | |
| 21 | | Российские вооружённые силы на современном этапе. | 1 | Лекция | Плакаты, интернет ресурсы **№ 1-5** | ДЗ 20. Составить схему организационной структуры ВС РФ | Проверка схемы | |
| 22 | | Структуры ВС. Функции. | 1 | Лекция | **№ 1-5** | ДЗ 21. Вопросы с.139-140, с 140-141 | Фронтальный опрос | |

| | | | | | | | | |
|---|---|---|---|---|---|---|---|---|
| | | **Тема 2.3.** Воинская обязанность | | | | | | |
| 23 | | Воинская обязанность. Воинский учёт. | 1 | Комбинированное занятие | Закон «О воинской обязанности и военной службе» **№ 1-5** | ДЗ 22. Уч. гл. 4, § 4.5. ,с 153-159 (до подготовки к вс) | Фронтальный опрос | |
| 24 | | Контрольная работа. | 1 | Контрольная работа | **№ 1-6** | | | |
| 25 | | Практическая работа № 6. «Обязательная подготовка к военной службе» | 1 | Лекция с элементами беседы | Закон «О воинской обязанности и военной службе» ОВС **№ 1-6** | ДЗ 23. Составить опорный конспект: Воинский долг - обязанность Отечеству по его вооружённой защите. | Проверка конспекта | |
| 26 | | Практическая работа № 7. Добровольная подготовка к военной службе | 1 | Лекция с элементами беседы | Закон «О воинской обязанности и военной службе» ОВС **№ 1-6** | Вопросы с.160 | Фронтальный опрос | |
| 27 | | Практическая работа № 8. Изучение главы Закона РФ «Призыв и прохождение военной службы по призыву | 1 | Практическое занятие | Закон «О воинской обязанности и военной службе» ОВС **№ 1-6** | ДЗ 24. Изучить Требования к психологическим и морально-этическим качествам призывника. | Фронтальный опрос | |
| 28 | | Практическая работа № 8. Изучение главы Закона РФ «Призыв и прохождение военной службы по призыву | 1 | Практическое занятие | Закон «О воинской обязанности и военной службе» ОВС **№ 1-6** | ДЗ 25. Вопросы с.167, 172 | Фронтальный опрос | |
| 29 | | Практическая работа № 9. Изучение главы Закона РФ «Призыв и прохождение военной службы по контракту». | 1 | Практическое занятие | Закон «О воинской обязанности и военной службе» **№ 1-5** | ДЗ 26. Уч. гл. 4, § 4.8. с 172-178, | Фронтальный опрос | |
| 30 | | Практическая работа № 9. Изучение главы Закона РФ «Призыв и прохождение военной службы по контракту». | 1 | Практическое занятие | Закон «О воинской обязанности и военной службе» **№ 1-5** | ДЗ 27. Вопросы с.178 | Фронтальный опрос | |

| | | | | | | | | |
|---|---|---|---|---|---|---|---|---|
| 31 | | Альтернативная гражданская служба | 1 | Лекция с элементами беседы | **№ 1-5** | ДЗ 28. Уч. гл. 4, § 4.9, с 178-184, вопросы с.184-185, | Фронтальный опрос | |
| 32 | | Боевые традиции ВС РФ | 1 | Лекция с элементами беседы | **1-5** | ДЗ 29. Уч. гл. 4, § 4.9. с.206-210. вопросы с.210 | Фронтальный опрос | |
| 33 | | Взаимоотношения между военнослужащими. | 1 | Лекция с элементами беседы | **1-5** | ДЗ 30. Уч. гл. 4, § 4.10, с 185-188 | Фронтальный опрос | |
| 34 | | Практическая работа № 10. Изучение УК РФ глава «Воинские преступления | 1 | Практическое занятие | Закон «О воинской обязанности и военной службе» ОВС **№ 1-6** | ДЗ 31. Вопросы с.188, 196 | Фронтальный опрос | |
| **Тема 2.4.** Как стать офицером Российской армии. | | | | | | | | ОК 1-8 ЛР 10, 16, 22 |
| 35 | | Как стать офицером Российской армии. | 1 | Лекция с элементами беседы | Перечень военных институтов. **№ 1-5** | ДЗ 32. Составить конспект: Символы воинской чести. | Проверка конспекта | |
| 36 | | Как стать офицером Российской армии. | 1 | Лекция с элементами беседы | Перечень военных институтов. **№ 1-5** | ДЗ 33. Вопросы с.206 | Фронтальный опрос | |
| | | **Раздел 3. Основы медицинских знаний и здорового образа жизни.** | **18** | | | | Фронтальный опрос | |
| 37 | | Основные правила оказания первой помощи. | 1 | Лекция с элементами беседы | Видефильм, интернет ресурсы **№ 1-5** | ДЗ 34. Уч. гл. 5, § 5.1, 227-230 | Фронтальный опрос | |
| 38 | | Основные правила оказания первой помощи. | 1 | Лекция с элементами беседы | Видефильм, интернет ресурсы **№ 1-5** | Дз 35. Уч. гл. 5, § 5.1, 227-230 | Фронтальный опрос | |
| 39 | | ПП при различных травмах. | 1 | Лекция с элементами | Видефильм, интернет ресурсы **№ 1-5** | ДЗ 36. Уч. гл. 5, § 5.2, 230-242. | Фронтальны | |

| | | | | | | | | |
|---|---|---|---|---|---|---|---|---|
| | | | | беседы | | | й опрос | |
| 40 | | ПП при различных травмах. | 1 | Лекция с элементами беседы | Видефильм, интернет ресурсы **№ 1-5** | ДЗ 37. Вопросы с.242 | Фронтальный опрос | |
| 41 | | Правила извлечения пострадавших из-под завалов. | 1 | Лекция с элементами беседы | **№ 1-5** | ДЗ 38. Уч. гл. 5, § 5.3., 5.4. , 243-248. | Фронтальный опрос | |
| 42 | | Практическое занятие 11. Первая помощь при синдроме длительного сдавливания. | 1 | Практическое занятие | Видефильм, интернет ресурсы **№ 1-6** | ДЗ 39. Вопросы с.244, 248 | Фронтальный опрос | |
| 43 | | Первая помощь наружных кровотечениях | 1 | Лекция с элементами беседы | **№ 1-5** | ДЗ 40. Вопросы С.306. пр.2 | Фронтальный опрос | |
| 44 | | Практическое занятие 12 Наложение жгута и шины на конечности | 1 | Практическое занятие | Видефильм, интернет ресурсы **№ 1-6** | ДЗ 41. Вопросы С.306. пр.2 | Фронтальный опрос | |
| 45 | | Практическое занятие 13. Наложение повязок на раны | 1 | Практическое занятие | Видефильм, интернет ресурсы **№ 1-6** | ДЗ 42. Подготовить сообщение: Первая помощь при попадании инородного тела в верхние дыхательные пути. | Защита сообщений | |
| 46 | | Практическое занятие 13. Наложение повязок на раны | 1 | Практическое занятие | Видефильм, интернет ресурсы **№ 1-6** | | | |
| 47 | | Вредные вещества, признаки отравления | 1 | Лекция с элементами беседы | Видефильм, интернет ресурсы **№ 1-5** | | | |
| 48 | | Практическое занятие 13 Первая помощь при отравлении | 1 | Практическая работа | Видефильм, интернет ресурсы **№ 1-6** | | | |
| 49 | | Первая помощь при ожогах, при воздействии высоких | 1 | Лекция с элементами | Видефильм, интернет ресурсы **№ 1-5** | ДЗ 43. Подготовить сообщение: Первая | Защита сообщений | |

| | | | | | | | | |
|---|---|---|---|---|---|---|---|---|
| | | | | беседы | | помощь при отсутствии сознания и остановке сердца Уч. гл. 5, § 5.1., 5.2. 227-242. вопросы с.242. | | |
| 50 | | Первая помощь при воздействии низких температур | 1 | Лекция с элементами беседы | Видефильм, интернет ресурсы **№ 1-5** | | | |
| 51 | | Пожар, действия при пожаре. | 1 | Лекция с элементами беседы | Видефильм, интернет ресурсы **№ 1-5** | | | |
| 52 | | Практическое занятие 14 ПМП при пожарах | 1 | Практическая работа | Видефильм, интернет ресурсы **№ 1-6** | | | |
| 53 | | Инфекционные заболевания. | 1 | Лекция с элементами беседы | Видефильм, интернет ресурсы **№ 1-5** | ДЗ 44. Написание рефератов и подготовка презентаций по теме: «Здоровый образ жизни» | Защита рефератов | |
| 54 | | Профилактика инфекционных заболеваний. | 1 | Лекция с элементами беседы | Видефильм, интернет ресурсы **№ 1-5** | | | |
| | | **Раздел 4. Обеспечение личной безопасности и сохранение здоровья** | 18 | | | | | |
| | | **Тема 4.1.** Режим труда и отдыха. Значение двигательной активности и закаливания организма для здоровья человека. | | | | | | ОК 1-8 ЛР 10, 16, 22 |
| 55 | | Здоровый образ жизни. | 1 | Семинарское | Презентации и рефераты **№ 1-5** | | | |

| | | | | | | | | |
|---|---|---|---|---|---|---|---|---|
| | | | | занятие | | | | |
| 56 | | Факторы укрепления здоровья. | 1 | Семинарское занятие | Презентации и рефераты **№ 1-5** | | | |
| | | **Тема 4.2.** Рациональное питание и его значение для здоровья человека. Гигиена питания**.** | | | | | | |
| 57 | | Питание, здоровое питание | 1 | Лекция с элементами беседы | Презентации и рефераты **№ 1-5** | ДЗ 45. Подготовить сообщение: Понятие о питании. Виды питания. Здоровое питание. | Защита сообщений | |
| 58 | | Гигиена питания**.** | 1 | Лекция с элементами беседы | Презентации и рефераты **№ 1-5** | | | |
| | | **Тема 4.3.** Вредные привычки, их влияние на здоровье человека. Профилактика вредных привычек. | | | | | | |
| 59 | | Семинар 1. Алкоголь и его влияние на состояние здоровья | 1 | Семинарское занятие | Презентации и сообщения студентов **№ 1-5** | ДЗ 46. Подготовить сообщение: репродуктивное здоровье. Правовые основы взаимоотношения полов. Уч. гл. 2, § 2.6-2.8., с. 39-50 | Защита сообщений | |
| 60 | | Семинар 1. Алкоголь и его влияние на состояние здоровья | 1 | Семинарское занятие | Презентации и сообщения студентов **№ 1-5** | ДЗ 47. Уч. с. 313. ПР.3. | Фронтальный опрос | |

| | | | | | | | | |
|---|---|---|---|---|---|---|---|---|
| 61 | | Семинар 2. Курение и его влияние на состояние здоровья | 1 | Семинарское занятие | Презентации и сообщения студентов **№ 1-5** | | Фронтальный опрос | |
| 62 | | Семинар 2. Курение и его влияние на состояние здоровья | 1 | Семинарское занятие | Презентации и сообщения студентов **№ 1-5** | ДЗ 48. Уч. гл. 2, § 2.3., 2.4., с. 30-35. | Фронтальный опрос | |
| 63 | | Семинар 3. Наркотики и наркомания, социальные последствия. | 1 | Круглый стол | Фрагменты фильмов, Презентации и сообщения студентов **№ 1-5** | ДЗ 49. Вопросы с..33, 36. | Фронтальный опрос | |
| 64 | | Семинар 3. Наркотики и наркомания, социальные последствия. | 1 | Круглый стол | Фрагменты фильмов, Презентации и сообщения студентов **№ 1-5** | ДЗ 50. Уч. гл. 2, § 2.3., 2.4., с. 30-35. вопросы с..33, 36. | Фронтальный опрос | |
| | | **Тема 4.4.** Нравственность и здоровье, формирование правильного взаимоотношения полов. Правила личной гигиены. | | | | | | ОК 1-8 ЛР 10, 16, 22 |
| 65 | | Семинар. Семья и её значение в жизни человека. | 1 | Лекция с элементами беседы | Презентации и рефераты студентов **№ 1-5** | | | |
| 66 | | Семинар. Семья и её значение в жизни человека. | 1 | Лекция с элементами беседы | Презентации и рефераты студентов **№ 1-5** | | | |
| 67 | | Практическое занятие 13. Написание эссе «Социальная роль женщины в обществе» | 1 | Практическая работа | Фрагменты фильмов, Презентации и сообщения студентов **№ 1-6** | ДЗ 51. Уч. гл. 2, § 2.5., с. 42 - 46. Вопросы с. 45 | Фронтальный опрос | |
| 68 | | Практическое занятие 13. Написание эссе «Социальная роль женщины в обществе» | 1 | Практическая работа | Фрагменты фильмов, Презентации и сообщения студентов **№ 1-6** | ДЗ 52. Уч. гл. 2, § 2.5., с. 42 - 46. Вопросы с. 45 | Фронтальный опрос | |
| 69 | | Правовые основы | 1 | Лекция с | Фрагменты фильмов, | ДЗ 53. Уч. гл. 2, § 2.5., с. | Фронтальны | |

| | | | | | | | | |
|---|---|---|---|---|---|---|---|---|
| | | взаимоотношения полов | | элементами беседы | Презентации студентов **№ 1-5** | 46 - 51. Вопросы с. 49 | й опрос | |
| 70 | | Правовые основы взаимоотношения полов | 1 | Лекция с элементами беседы | Фрагменты фильмов, Презентации студентов **№ 1-5** | ДЗ 54. Уч. гл. 2, § 2.5., с. 46 - 51. Вопросы с. 49 | Фронтальный опрос | |
| 71 | | Зачёт | 1 | Зачёт | Задания тестового типа. **№ 1-6** | | | |
| 72 | | Зачёт | 1 | Зачёт | Задания тестового типа. **№ 1-6** | | | |
| | | **ВСЕГО** | 72 | | | | | |

Примечание: инструктаж по ОТ проводится на первом занятии каждого семестра

# ХАРАКТЕРИСТИКА ОСНОВНЫХ ВИДОВ ДЕЯТЕЛЬНОСТИ СТУДЕНТОВ

# УЧЕБНО-МЕТОДИЧЕСКОЕ И МАТЕРИАЛЬНО-ТЕХНИЧЕСКОЕ ОБЕСПЕЧЕНИЕ ПРОГРАММЫ УЧЕБНОЙ ДИСЦИПЛИНЫ «ОСНОВЫ БЕЗОПАСНОСТИ ЖИЗНЕДЕЯТЕЛЬНОСТИ»

Помещение кабинета «Основы безопасности жизнедеятельности» №23 удовлетворяет требованиям Санитарно-эпидемиологических правил и нормативов (СанПиН 2.4.2. 178-02)1. Оно оснащено типовым оборудованием, указанным в настоящих требованиях, в том числе специализированной учебной мебелью на 30 посадочных мест и техническими средствами обучения, достаточными для выполнения требований к уровню подготовки учащихся.

В кабинете имеется мультимедийное оборудование, при помощи которого участники образовательного процесса могут просматривать визуальную информацию по основам безопасности жизнедеятельности, создавать презентации, видеоматериалы, иные документы.

В состав учебно-методического и материально-технического обеспечения программы учебной дисциплины «Основы безопасности жизнедеятельности» входят:

- многофункциональный комплекс преподавателя;
- наглядные пособия (комплекты учебных таблиц, стендов, схем, плакатов, портретов выдающихся ученых в области обеспечения безопасной жизнедеятельности населения и др.);
- информационно-коммуникативные средства;
- экранно-звуковые пособия;
- плакаты с образцами аварийно-спасательных инструментов и оборудования (АСИО), средств индивидуальной защиты (СИЗ): противогаз ГП-7, респиратор Р-2, защитный костюм Л-1, общевойсковой защитный костюм, общевойсковой прибор химической разведки, дозиметр -рентгенометр бытовой «Сосна»;
- образцы средств первой медицинской помощи: индивидуальный перевязочный пакет ИПП-1; жгут кровоостанавливающий; аптечка индивидуальная АИ-2; комплект противоожоговый; сумка санитарная; носилки плащевые;
- плакаты с образцами средств пожаротушения (СП);
- стрелковый тир;
- обучающие и контролирующие программы по темам дисциплины;

---

[1] Письмо Министерства образования и науки РФ от 24.11.2011 № МД-1552/03 «Об оснащении общеобразовательных учреждений учебным и учебно-лабораторным оборудованием».

- комплекты технической документации, в том числе паспорта на средства обучения, инструкции по их использованию и технике безопасности;
- библиотечный фонд.
- В библиотечный фонд входят учебники, учебно-методические комплекты (УМК), обеспечивающие освоение учебной дисциплины «Основы безопасности жизнедеятельности», рекомендованные или допущенные для использования в профессиональных образовательных организациях, реализующих образовательную программу среднего общего образования в пределах освоения ОПОП СПО на базе основного общего образования.

Библиотечный фонд дополнен энциклопедиями, справочниками, научной и научно-популярной литературой, журналами «ОБЖ», «БЖД»

В процессе освоения программы учебной дисциплины «Основы безопасности жизнедеятельности» студенты имеют возможность доступа к электронным учебным материалам по основам безопасности жизнедеятельности, имеющимся в свободном доступе в сети Интернет (электронным книгам, практикумам, тестам).

## РЕКОМЕНДУЕМАЯ ЛИТЕРАТУРА

### Для студентов

1. *Косолапова Н.*В., *Прокопенко Н.А.* Основы безопасности жизнедеятельности: учебник для сред. проф. образования. — М., 2020.
2. *Косолапова Н. В., Прокопенко Н. А.* Основы безопасности жизнедеятельности: электронный учебник для сред. проф. образования. — М., 2020.
3. *Косолапова Н.*В., *Прокопенко Н.* А., *Побежимова Е.Л.* Безопасность жизнедеятельности: учебник для учреждений сред. проф. образования. — М., 2019.
4. *Косолапова Н.*В., *Прокопенко Н.* А., *Побежимова Е.Л.* Безопасность жизнедеятельности. Практикум: учеб. пособие для учреждений сред. проф. образования. — М., 2019.
5. *Косолапова Н.*В., *Прокопенко Н.*А., *Побежимова Е.Л.* Безопасность жизнедеятельности: электронное учебное издание для обучающихся по профессиям в учреждениях сред. проф. образования. — М., 2019.
6. *Косолапова Н.*В., *Прокопенко Н.*А., *Побежимова Е.Л.* Безопасность жизнедеятельности: электронное приложение к учебнику для учреждений сред. проф. образования. — М., 2019.

### Для преподавателей

1. Конституция Российской Федерации (принята всенародным голосованием 12.12.1993) (с учетом поправок, внесенных федеральными конституционными законами РФ о поправках к Конституции РФ от 30.12.2008 № 6-ФКЗ, от 30.12.2008 № 7-ФКЗ) // СЗ РФ. — 2009. — № 4. — Ст. 445.

2. Федеральный закон от 29.12.2012 № 273-ФЗ (в ред. федеральных законов от 07.05.2013 № 99-ФЗ, от 07.06.2013 № 120-ФЗ, от 02.07.2013 № 170-ФЗ, от 23.07.2013 № 203-ФЗ, от 25.11.2013 № 317-ФЗ, от 03.02.2014 № 11-ФЗ, от 03.02.2014 № 15-ФЗ, от 05.05.2014 № 84-ФЗ, от 27.05.2014 № 135-ФЗ, от 04.06.2014 № 148-ФЗ, с изм., внесенными Федеральным законом от 04.06.2014 № 145-ФЗ) «Об образовании в Российской Федерации».
3. Приказ Министерства образования и науки РФ от 17.05.2012 № 413 «Об утверждении федерального государственного образовательного стандарта среднего (полного) общего образования» (зарегистрирован в Минюсте РФ 07.06.2012 № 24480).
4. Приказ Министерства образования и науки РФ от 29.12.2014 № 1645 «О внесении изменений в Приказ Министерства образования и науки Российской Федерации от 17.05.2012 № 413 "Об утверждении федерального государственного образовательного стандарта среднего (полного) общего образования"».
5. Письмо Департамента государственной политики в сфере подготовки рабочих кадров и ДПО Минобрнауки России от 17.03.2015 № 06-259 «Рекомендации по организации получения среднего общего образования в пределах освоения образовательных программ среднего профессионального образования на базе основного общего образования с учетом требований федеральных государственных образовательных стандартов и получаемой профессии или специальности среднего профессионального образования».
6. Гражданский кодекс РФ (Ч. 1) (утвержден Федеральным законом от 30.11.94 № 51-ФЗ (в ред. от 11.02.2013, с изм. и доп. от 01.03.2013) // СЗ РФ. — 1994. — № 32 (Ч. 1). — Ст. 3301.
7. Гражданский кодекс РФ (Ч. 2) (утвержден Федеральным законом от 26.01.96 № 14-ФЗ) (в ред. от 14.06.2012) // СЗ РФ. — 1996. — № 5 (Ч. 2). — Ст. 410.
8. Гражданский кодекс РФ (Ч. 3) (утвержден Федеральным законом от 26.11.01 № 146-ФЗ) (в ред. от 05.06.2012) // СЗ РФ. — 2001. — № 49. — Ст. 4552.
9. Гражданский кодекс РФ (Ч. 4) (утвержден Федеральным законом от 18.12.06 № 230-ФЗ) (в ред. от 08.12.2011) // СЗ РФ. — 2006. — № 52 (Ч. 1). — Ст. 5496.
10. Семейный кодекс Российской Федерации (утвержден Федеральным законом от 29.12.1995 № 223-ФЗ) (в ред. от 12.11.2012) // СЗ РФ. — 1996. — № 1. — Ст. 16.
11. Уголовный кодекс Российской Федерации (утвержден Федеральным законом от 13.06.1996 № 63-ФЗ) (в ред. от 07.12.2011 ; с изм. и доп., вступающими в силу с 05.04.2013) // СЗ РФ. — 1996. — № 25. — Ст. 2954.
12. Федеральный закон от 28.03.1998 № 53-ФЗ «О воинской обязанности и военной службе» (в ред. от 04.03.2013, с изм. от 21.03.1013) // СЗ РФ. — 1998. — № 13. — Ст. 1475.

13. Федеральный закон от 21.12.1994 № 68-ФЗ «О защите населения и территорий от чрезвычайных ситуаций природного и техногенного характера» (в ред. от 11.02.2013) // СЗ РФ. — 1994. — № 35. — Ст. 3648.
14. Федеральный закон от 21.07.1997 № 116-ФЗ «О промышленной безопасности опасных производственных объектов» (в ред. от 04.03.2013) // СЗ РФ. — 1997. — № 30. — Ст. 3588.
15. Федеральный закон от 25.07.2002 № 113-ФЗ «Об альтернативной гражданской службе» (в ред. от 30.11.2011) // СЗ РФ. — 2002. — № 30. — Ст. 3030.
16. Федеральный закон от 31.05.1996 № 61-ФЗ «Об обороне» (в ред. от 05.04.2013) // СЗ РФ. — 1996. — № 23. — Ст. 2750.
17. Федеральный закон от 10.01.2002 № 7-ФЗ «Об охране окружающей среды» (в ред. от 25.06.2012, с изм. от 05.03.2013) // СЗ РФ. — 2002. — № 2. — Ст. 133.
18. Федеральный закон от 21.11.2011 № 323-ФЗ «Об основах охраны здоровья граждан в Российской Федерации» (в ред. от 25.06.2012) // СЗ РФ. — 2011. — N 48. — Ст. 6724.
19. Указ Президента РФ от 05.02.2010 № 146 «О Военной доктрине Российской Федерации» // СЗ РФ. — 2010. — № 7. — Ст. 724.
20. Постановление Правительства РФ от 30.12.2003 № 794 «О единой государственной системе предупреждения и ликвидации чрезвычайных ситуаций» (в ред. от 18.04.2012) // СЗ РФ. — 2004. — № 2. — Ст. 121.
21. Приказ министра обороны РФ от 03.09.2011 № 1500 «О Правилах ношения военной формы одежды и знаков различия военнослужащих Вооруженных Сил Российской Федерации, ведомственных знаков отличия и иных геральдических знаков и особой церемониальной парадной военной формы одежды военнослужащих почетного караула Вооруженных Сил Российской Федерации» (зарегистрирован в Минюсте РФ 25.10.2011 № 22124) // Бюллетень нормативных актов федеральных органов исполнительной власти. — 2011. — № 47.
22. Приказ Министерства здравоохранения и социального развития РФ от 04.05.2012 № 477н «Об утверждении перечня состояний, при которых оказывается первая помощь, и перечня мероприятий по оказанию первой помощи» (в ред. от 07.11.2012) (зарегистрирован в Минюсте РФ 16.05.2012 № 24183) // Бюллетень нормативных актов федеральных органов исполнительной власти. — 2012.
23. Приказ министра обороны Российской Федерации и Министерства образования и науки Российской Федерации от 24.02.2010 № 96/134 «Об утверждении Инструкции об организации обучения граждан Российской Федерации начальным знаниям в области обороны и их подготовки по основам военной службы в образовательных учреждениях среднего (полного) общего образования, образовательных учреждениях начального профессионального и среднего профессионального образования и учебных пунктах» (зарегистрировано Минюстом России 12.04.2010, регистрационный № 16866).

## Справочники, энциклопедии

1. *Изотова М.*А., *Царева Т.Б.* Полная энциклопедия орденов и медалей России. — М., 2019.

## Интернет-ресурсы

1. www.mchs.gov.ru (сайт МЧС РФ). www.mvd.ru (сайт МВД РФ). www.mil.ru (сайт Минобороны). www.fsb.ru (сайт ФСБ РФ).
2. www.dic.academic.ru (Академик. Словари и энциклопедии). www.booksgid.com (Boo^ Gid. Электронная библиотека).
3. www.globalteka.ru/index.html (Глобалтека. Глобальная библиотека научных ресурсов).
4. www.window.edu.ru (Единое окно доступа к образовательным ресурсам).
5. www.iprbookshop.ru (Электронно-библиотечная система IPRbooks).
6. www. school. edu. ru/default. asp (Российский образовательный портал. Доступность, качество, эффективность).
7. www. ru/book (Электронная библиотечная система).
8. www.pobediteli.ru (проект «ПОБЕДИТЕЛИ: Солдаты Великой войны»).
9. www. monino. ru (Музей Военно-Воздушных Сил).
10. www.simvolika.rsl.ru (Государственные символы России. История и реальность).
11. www. militera. lib. ru (Военная литература)

## ОЦЕНКА ОСВОЕНИЯ ОБУЧАЮЩИМИСЯ ОСНОВНОЙ ОБРАЗОВАТЕЛЬНОЙ ПРОГРАММЫ В ЧАСТИ ДОСТИЖЕНИЯ ЛИЧНОСТНЫХ РЕЗУЛЬТАТОВ

Оценка достижения обучающимися личностных результатов проводится в рамках контрольных и оценочных процедур, предусмотренных настоящей программой.

Комплекс критериев оценки личностных результатов обучающихся:

- демонстрация интереса к будущей профессии;
- оценка собственного продвижения, личностного развития;
- положительная динамика в организации собственной учебной деятельности по результатам самооценки, самоанализа и коррекции ее результатов;
- ответственность за результат учебной деятельности и подготовки к профессиональной деятельности;
- проявление высокопрофессиональной трудовой активности;
- участие в исследовательской и проектной работе;
- участие в конкурсах профессионального мастерства, олимпиадах по профессии, викторинах, в предметных неделях;
- соблюдение этических норм общения при взаимодействии с обучающимися, преподавателями, мастерами и руководителями практики;
- конструктивное взаимодействие в учебном коллективе/бригаде;
- демонстрация навыков межличностного делового общения, социального имиджа;
- готовность к общению и взаимодействию с людьми самого разного статуса, этнической, религиозной принадлежности и в многообразных обстоятельствах;
- сформированность гражданской позиции; участие в волонтерском движении;

- проявление мировоззренческих установок на готовность молодых людей к работе
  на благо Отечества;
- проявление правовой активности и навыков правомерного поведения, уважения к Закону;
- отсутствие фактов проявления идеологии терроризма и экстремизма среди обучающихся;
- отсутствие социальных конфликтов среди обучающихся, основанных
  на межнациональной, межрелигиозной почве;
- участие в реализации просветительских программ, поисковых, археологических,
  военно-исторических, краеведческих отрядах и молодежных объединениях;
- добровольческие инициативы по поддержки инвалидов и престарелых граждан;
- проявление экологической культуры, бережного отношения к родной земле, природным богатствам России и мира;
- демонстрация умений и навыков разумного природопользования, нетерпимого отношения к действиям, приносящим вред экологии;
- демонстрация навыков здорового образа жизни и высокий уровень культуры здоровья обучающихся;
- проявление культуры потребления информации, умений и навыков пользования компьютерной техникой, навыков отбора и критического анализа информации, умения ориентироваться в информационном пространстве;
- участие в конкурсах профессионального мастерства и в командных проектах;
- проявление экономической и финансовой культуры, экономической грамотности, а также собственной адекватной позиции по отношению к социально-экономической действительности.

**Приложение №**
к ООП по *профессии*
*15.01.05 Сварщик (ручной и частично механизированной сварки (наплавки)*

Министерство образования Московской области
*Государственное бюджетное профессиональное образовательное учреждение*
*Московской области «Серпуховский колледж»*

УТВЕРЖДЕНО
Директором
ГБПОУ МО «Серпуховский колледж
_____Т.В. Федоровой
№ _____ от _____

РАБОЧАЯ ПРОГРАММА УЧЕБНОЙ ДИСЦИПЛИНЫ/
ОУД 09 «АСТРОНОМИЯ»

Г.о. Серпухов, 2021 г.

РАССМОТРЕНО
На заседание ПЦК.
Протокол №11
«11» 06 2021 г.
_____ /Закатина И.В. /

СОГЛАСОВАНО
Зам директором по УР
«__11__» __06___ 2021_ г.
_____/Байбакова Н.В./

Программа учебной дисциплины/профессионального модуля ОУД 09 «Астрономия» разработана в соответствии с требованиями федерального государственного образовательного стандарта среднего профессионального образования по профессии/специальности 15.01.05 Сварщик (ручной и частично механизированной сварки (наплавки), утверждённого приказом Министерства образования и науки Российской Федерации от 29 января 2016 года № 50, примерной основной образовательной программы по профессии 15.01.05 Сварщик ручной и частично механизированной сварки (наплавки) (рег.№ 15.01.05-170919 дата включения в реестр _19.09.2017_)

Организация-разработчик: ГБПОУ МО «Серпуховский колледж»

Разработчик: Назарова Светлана Алексеевна, преподаватель ГБПОУ МО «Серпуховский колледж»

## ПОЯСНИТЕЛЬНАЯ ЗАПИСКА

Астрономия является областью знаний, в которой объединяются все предметы естественнонаучного цикла в применении к исследованию Вселенной. Особый интерес представляет вопрос развития Вселенной как с точки зрения и астрономии, так и с философской стороны. Преподавание данного курса связано с хорошим владением обучающихся компьютером, поскольку при проведении уроков активно используется компьютерный класс для просмотра изображений на сайтах Интернета, работы с демонстрационными и обучающими программами.

Цели курса:

- развитие пространственного мышления обучающихся;
- развитие интеллектуальных и творческих способностей обучающихся;
- овладение умениями применять полученные знания для объяснения явлений окружающего мира;
- расширение знаний обучающихся по астрономическим вопросам.

В результате изучения дисциплины обучающиеся ***должны знать:***

- смысл понятий: активность, астероид, астрология, астрономия, астрофизика, атмосфера, болид, возмущения, восход светила, вращение небесных тел, Вселенная, вспышка, Галактика, горизонт, гранулы, затмение, виды звезд, зодиак, календарь, космогония, космология, космонавтика, космос, кольца планет, кометы, кратер, кульминация, основные точки, линии и плоскости небесной сферы, магнитная буря, Метагалактика, метеор, метеорит, метеорное тело, дождь, поток, Млечный Путь, моря и материки на Луне, небесная механика, видимое и реальное движение небесных тел и их систем, обсерватория, орбита, планета, полярное сияние, протуберанец, скопление, созвездия (и их

классификация), солнечная корона, солнцестояние, состав Солнечной системы, телескоп, терминатор, туманность, фазы Луны, фотосферные факелы, хромосфера, черная дыра, эволюция, эклиптика, ядро;

- определения физических величин: астрономическая единица, афелий, блеск звезды, возраст небесного тела, параллакс, парсек, период, перигелий, физические характеристики планет и звезд, их химический состав, звездная величина, радиант, радиус светила, космические расстояния, светимость, световой год, сжатие планет, синодический и сидерический период, солнечная активность, солнечная постоянная, спектр светящихся тел Солнечной системы;

- смысл работ и формулировку законов: Аристотеля, Птолемея, Галилея, Коперника, Бруно, Ломоносова, Гершеля, Браге, Кеплера, Ньютона, Леверье, Адамса, Галлея, Белопольского, Бредихина, Струве, Герцшпрунга-Рассела, Амбарцумяна, Барнарда, Хаббла, Доплера, Фридмана, Эйнштейна;

***должны уметь:***

- использовать карту звездного неба для нахождения координат светила;
- выражать результаты измерений и расчетов в единицах Международной системы;
- приводить примеры практического использования астрономических знаний о небесных телах и их системах;
- решать задачи на применение изученных астрономических законов;
- осуществлять самостоятельный поиск информации естественно-научного содержания с использованием различных источников, ее обработку и представление в разных формах;
- владеть компетенциями: коммуникативной, рефлексивной, ценностно-ориентационной, смысло-поисковой, а также компетенциями личностного саморазвития и профессионально-

трудового выбора.

Основной метод преподавания – лекции, семинары, видеоуроки и практические занятия.

Максимальная учебная нагрузка – 39 часов,

всего – 39 часов, из них теоретическое обучение 33 часа, практические занятия 6 часов.

Освоение содержания учебной дисциплины «Астрономия» обеспечивает достижение обучающимися следующих ***результатов***:

- ***личностных***:
  - сформированность научного мировоззрения, соответствующего современному уровню развития астрономической науки;
  - устойчивый интерес к истории и достижениям в области астрономии;
  - умение анализировать последствия освоения космического пространства для жизни и деятельности человека;
- ***метапредметных***:
  - умение использовать при выполнении практических заданий по астрономии такие мыслительные операции, как постановка задачи, формулирование гипотез, анализ и синтез, сравнение, обобщение, систематизация, выявление причинно-следственных связей, поиск аналогов, формулирование выводов для изучения различных сторон астрономических явлений, процессов, с ко- торыми возникает необходимость сталкиваться в профессиональной сфере;
  - владение навыками познавательной деятельности, навыками разрешения проблем, возникающих при выполнении практических заданий по астрономии;
  - умение использовать различные источники по астрономии для получения достоверной научной информации, умение оценить ее достоверность;
  - владение языковыми средствами: умение ясно, логично и точно излагать

свою точку зрения по различным вопросам астрономии, использовать языковые средства, адекватные обсуждаемой проблеме астрономического характера, включая составление текста и презентации материалов с использованием информационных и коммуникационных технологий;

- ***предметных*:**
  - сформированность представлений о строении Солнечной системы, эволюции звезд и Вселенной, пространственно-временных масштабах Вселенной;
  - понимание сущности наблюдаемых во Вселенной явлений;
  - владение основополагающими астрономическими понятиями, теориями, законами и закономерностями, уверенное пользование астрономической терминологией и символикой;
  - сформированность представлений о значении астрономии в практической деятельности человека и дальнейшем научно-техническом развитии;
  - осознание роли отечественной науки в освоении и использовании космического пространства и развитии международного сотрудничества в этой области.

| Преподавание учебной дисциплины «Астрономия» должно способствовать формированию личностных результатов программы воспитания: | |
|---|---|
| Заботящийся о защите окружающей среды, собственной и чужой безопасности, в том числе цифровой | ЛР 10 |
| Заботящийся о защите окружающей среды, собственной и чужой безопасности, в том числе технической | ЛР 22 |

## Содержание учебной дисциплины

**Раздел 1 Звездное небо**

**Тема 1.1. Небесная сфера и её координаты**

Звёздное небо. Звёздная карта. Созвездия и их группы. Небесная сфера. Вращение Земли. Горизонтальная система координат. Кульминация светил. Экваториальная система координат. Годичное движение Солнца и вид звездного неба.

Практическое занятие 1 Работа с подвижной картой звёздного неба и астрономическим календарем

**Тема 1.2. Видимое движение небесных тел и их законы. Время и календарь**

Видимое движение Солнца по небесной сфере. Смена времен года. Солнечные затмения. Видимое движение Луны. Лунные затмения. Оптические явления на небе. Видимое движение планет. Время. Измерение времени. Календарь. Типы календарей.

**Раздел 2. Солнечная система**

**Тема 2.1. Планеты земной группы**

Развитие представлений об образовании Солнечной системы. Вращение Солнечной системы. Планеты земной группы – Меркурий, Венера, Земля, Марс.

**Тема 2.2. Планеты-гиганты**

Характеристика планет – гигантов: Юпитер, Сатурн, Уран, Нептун, Плутон.

Практические занятия: Конфигурации планет и законы движения планет. Определение расстояний и размеров тел в Солнечной системе.

**Тема 2.3. Малые тела Солнечной системы**

Астероиды. Кометы. Метеоры. Метеорные потоки. Болиды. Метеориты. Межпланетная пыль.

**Тема 2.4. Наша звезда – Солнце. Звёзды.**

Общие сведения. Физическая характеристика. Внутреннее строение. Химический состав. Солнечная активность. Солнечный ветер. Жизненный путь рядовой звезды. Звёздные величины. Расстояние до звезд и способы его определения. Характеристики звезд. Классификация звезд. Виды звезд.

**Раздел 3. Вселенная**

**Тема 3.1. Млечный Путь и другие Галактики**

Млечный путь. Состав галактики. Самые известные звездные скопления. Межзвездное вещество. Межзвездная пыль. Строение Галактики. Другие галактики.

**Тема 3.2. Эволюция Вселенной**

Эволюция Вселенной. Масштабы Вселенной. Расширяющаяся Вселенная. Современная космология. Учения и открытия астрономов.

## Тематическое планирование

| Наименование тем | Максимальная учебная нагрузка | Всего | Теоретические занятия | Практические занятия |
|---|---|---|---|---|
| **Введение** | **2** | **2** | **2** | **-** |
| **Раздел 1 Звездное небо** | **8** | **8** | **6** | **2** |
| Тема 1.1. Небесная сфера и её координаты | 6 | 6 | 4 | 2 |
| Тема 1.2. Видимое движение небесных тел и их законы. Время и календарь | 2 | 2 | 2 | - |
| **Раздел 2. Солнечная система** | **20** | **20** | **16** | **4** |
| Тема 2.1. Планеты земной группы | 4 | 4 | 4 | - |
| Тема 2.2. Планеты-гиганты | 6 | 6 | 2 | 4 |
| Тема 2.3. Малые тела Солнечной системы. | 2 | 2 | 2 | - |
| Тема 2.4. Наша звезда – Солнце. Звёзды. | 8 | 8 | 8 | - |
| **Раздел 3. Вселенная** | **9** | **9** | **5** | **3** |

| | | | | |
|---|---|---|---|---|
| Тема 3.1. Млечный Путь и другие Галактики | 3 | 3 | 3 | - |
| Тема 3.2. Эволюция Вселенной | 6 | 6 | 3 | 3 |
| Всего | 39 | 39 | 33 | 6 |

## Содержание обучения по дисциплине ПОО 1 «Астрономия»

| № занятия | Дата | Наименование разделов, тем | Обязательная учебная нагрузка | | Материальное и информационное обеспечение занятий (№ позиций из таблицы 2а) | Домашнее задание | Формы контроля | Формируемые ОК, ЛР |
|---|---|---|---|---|---|---|---|---|
| | | | Кол-во часов | Вид занятия | | | | |
| **1** | | **2** | **3** | **4** | **5** | **6** | **9** | **10** |
| 1 | | Инструктаж по ОТ 001-20, 127-20, 006-20, 007-20, 008-20 | 1 | комбинированное | | 1. Стр. 9 - 20 | | ОК1 – 6, ЛР 10, 22 |
| 2 | | Введение | 1 | комбинированное | | 1 стр. 9-20 | уст. опрос | ОК1 – 6, ЛР 10, 22 |
| | | Раздел 1 Звездное небо | 8 | | | | | |
| | | Тема 1.1. Небесная сфера и её координаты | 6 | | | | | |
| 3 | | Астрономия в древности. | 1 | комбинированное | 1, карта звездного неба | 1. 1.1 – 1.6 | уст. опрос | ОК1 – 6, ЛР 10, 22 |
| 4 | | Звездное небо | 1 | комбинированное | 1, карта звездного неба | 1. 1.1 – 1.6 | уст. опрос | ОК1 – 6, ЛР 10, 22 |
| 5 | | Летоисчисление и его точность. | 1 | комбинированное | 1, карта звездного неба | 1. 1.1 – 1.6 | уст. опрос | ОК1 – 6, ЛР 10, 22 |
| 6 | | Изучение околоземного пространства | 1 | комбинированное | 1, карта звездного неба | 1. 1.1 – 1.6 | уст. опрос | ОК1 – 6, ЛР 10, 22 |
| 7 | | Практическое занятие 1 Работа с подвижной картой звёздного неба | 1 | практическое | 2, карта звездного неба | 1. 1.1 – 1.6 | фронт. опрос | ОК1 – 6, ЛР 10, 22 |

| | | | | | | | | |
|---|---|---|---|---|---|---|---|---|
| 8 | | Практическое занятие 1 Работа с подвижной картой звёздного неба | 1 | практическое | 2, карта звездного неба | 1. 1.1 – 1.6 | фронт. опрос | ОК1 – 6, ЛР 10, 22 |
| | | Тема 1.2. Видимое движение небесных тел и их законы. Время и календарь | 2 | | | | | |
| 9 | | Общие сведения о Солнце | 1 | комбинированное | 1, видеофрагмент | 1. 2.8 – 2.9 | уст. опрос | ОК1 – 6, ЛР 10, 22 |
| 10 | | Общие сведения о Солнце | 1 | комбинированное | 1, видеофрагмент | 1. 2.8 – 2.9 | уст. опрос | ОК1 – 6, ЛР 10, 22 |
| | | Раздел 2. Солнечная система | 20 | | | | | |
| | | Тема 2.1. Планеты земной группы | 4 | | | | | |
| 11 | | Развитие представлений об образовании Солнечной системы. | 1 | комбинированное | 1, видеофрагмент | 1. 2.1, 2.2 | уст. опрос | ОК1 – 6, ЛР 10, 22 |
| 12 | | Система Земля—Луна | 1 | комбинированное | 1, видеофрагмент | 1. 2.1, 2.2 | уст. опрос | ОК1 – 6, ЛР 10, 22 |
| 13 | | Планеты земной группы | 1 | комбинированное | 1, видеофрагмент | 1. 2.5 | уст. опрос | ОК1 – 6, ЛР 10, 22 |
| 14 | | Планеты земной группы | 1 | комбинированное | 1, видеофрагмент | 1. 2.5 | уст. опрос | ОК1 – 6, ЛР 10, 22 |
| | | Тема 2.2. Планеты-гиганты | 6 | | | | | |
| 15 | | Планеты-гиганты | 1 | комбинированное | 1, видеофрагмент | 1. 2.6 | уст. опрос | ОК1 – 6, ЛР 10, 22 |
| 16 | | Планеты-гиганты | 1 | комбинированное | 1, видеофрагмент | 1. 2.6 | уст. опрос | ОК1 – 6, ЛР 10, 22 |
| 17 | | Практическое занятие 2. Конфигурации планет и законы движения планет. | 1 | практическое | 1, видеофрагмент | 1. 2.5, 2.6 | фронт. опрос | ОК1 – 6, ЛР 10, 22 |
| 18 | | Практическое занятие 2. Конфигурации | 1 | практическое | 1, видеофрагмент | 1. 2.5, 2.6 | фронт. опрос | ОК1 – 6, |

| | | | | | | | | |
|---|---|---|---|---|---|---|---|---|
| | | планет и законы движения планет. | | | | | | ЛР 10, 22 |
| 19 | | Практическое занятие 3. Определение расстояний и размеров тел в Солнечной системе | 1 | практическое | 2, карта вселенной | 1. 2.8 – 2.9 | фронт. опрос | ОК1 – 6, ЛР 10, 22 |
| 20 | | Практическое занятие 3. Определение расстояний и размеров тел в Солнечной системе | 1 | практическое | 2, карта вселенной | 1. 2.8 – 2.9 | фронт. опрос | ОК1 – 6, ЛР 10, 22 |
| | | Тема 2.3. Малые тела Солнечной системы | 2 | | | | | |
| 21 | | Малые тела Солнечной системы | 1 | комбинированное | 1, карта вселенной | 1. 2.7 | уст. опрос | ОК1 – 6, ЛР 10, 22 |
| 22 | | Малые тела Солнечной системы | 1 | комбинированное | 1, карта вселенной | 1. 2.7 | уст. опрос | ОК1 – 6, ЛР 10, 22 |
| | | Тема 2.4. Наша звезда – Солнце. Звёзды. | 8 | | | | | |
| 23 | | Небесная механика (законы Кеплера) | 1 | комбинированное | 2, карта вселенной | 1. 2.10 | уст. опрос | ОК1 – 6, ЛР 10, 22 |
| 24 | | Небесная механика (открытие планет) | 1 | комбинированное | 2, карта вселенной | 1. 2.10 | уст. опрос | ОК1 – 6, ЛР 10, 22 |
| | | **Раздел 3. Строение и эволюция Вселенной** | 15 | | | | | |
| 25 | | Расстояние до звезд | 1 | комбинированное | 1, карта вселенной | 1. 3.1 | уст. опрос | ОК1 – 6, ЛР 10, 22 |
| 26 | | Расстояние до звезд | 1 | комбинированное | 1, карта вселенной | 1. 3.1 | уст. опрос | ОК1 – 6, ЛР 10, 22 |
| 27 | | Физическая природа звезд. | 1 | комбинированное | 1, карта вселенной | 1. 3.2, 3.3 | уст. опрос | ОК1 – 6, ЛР 10, 22 |
| 28 | | Виды звезд | 1 | комбинированное | 1, карта вселенной | 1. 3.2, 3.3 | уст. опрос | ОК1 – 6, ЛР 10, 22 |
| 29 | | Звездные системы. | 1 | комбинированное | 1, карта вселенной | 1. 3.4 | уст. опрос | ОК1 – 6, ЛР 10, 22 |
| 30 | | Экзопланеты | 1 | комбинированное | 1, карта вселенной | 1. 3.4 | уст. опрос | ОК1 – 6, |

| | | | | | | | | |
|---|---|---|---|---|---|---|---|---|
| | | | | | | | | ЛР 10, 22 |
| | | Раздел 3. Вселенная | 8 | | | | | |
| | | Тема 3.1. Млечный Путь и другие Галактики | 3 | | | | | |
| 31 | | Наша Галактика — Млечный путь. | 1 | комбинированное | 1, видеофрагмент | 1. 3.5 | уст. опрос | ОК1 – 6, ЛР 10, 22 |
| 32 | | Другие галактики | 1 | комбинированное | 1, видеофрагмент | 1. 3.5 | уст. опрос | ОК1 – 6, ЛР 10, 22 |
| 33 | | Происхождение галактик. | 1 | комбинированное | 1, видеофрагмент | 1. 3.6 – 3.8 | уст. опрос | ОК1 – 6, ЛР 10, 22 |
| | | Тема 3.2. Эволюция Вселенной | 6 | | | | | |
| 34 | | Эволюция галактик и звезд | 1 | комбинированное | 1, видеофрагмент | 1. 3.6 – 3.8 | уст. опрос | ОК1 – 6, ЛР 10, 22 |
| 35 | | Жизнь и разум во Вселенной. | 1 | комбинированное | 1, видеофрагмент | 1. 3.9, 3.10 | уст. опрос | ОК1 – 6, ЛР 10, 22 |
| 36 | | Вселенная сегодня: астрономические открытия | 1 | комбинированное | 1, видеофрагмент | 1. 3.9, 3.10 | уст. опрос | ОК1 – 6, ЛР 10, 22 |
| 37 | | Дифференцированный зачет | 1 | практическое | 1, карта вселенной | см. конспект | фронт. опрос | ОК1 – 6, ЛР 10, 22 |
| 38 | | Дифференцированный зачет | 1 | практическое | 1, карта вселенной | см. конспект | фронт. опрос | ОК1 – 6, ЛР 10, 22 |
| 39 | | Дифференцированный зачет | 1 | практическое | 1, карта вселенной | см. конспект | фронт. опрос | ОК1 – 6, ЛР 10, 22 |
| | | **Всего** | **39 часов** | | | | | |

## Материальное и информационное обеспечение занятий

| № п/п | Материальное и информационное обеспечение занятий |
|---|---|
| 1. | Дидактический материал по астрономии |
| 2. | Раздаточный материал по астрономии |
| 3. | Презентации по астрономии |
| 4. | Технические средства обучения |

**Темы докладов, презентаций, индивидуальных проектов**

А из нашего окошка видно космоса немножко
Большой наш дом и кто мы в нём
Бесконечно мерцающие звезды
В мире звёзд
Взгляд из космоса
Взрывающиеся звезды
Влияние магнитного поля на спектры звезд
Вселенная далекая и бесконечная...
Вселенная — наш дом
Вселенная: тайна зарождения
Высота светил
Галактика - звездный дом, в котором мы живем
Галактики
Где найти невидимку?
Движение звезд как доказательство развития Вселенной
Дневные звезды
Есть ли вода на других планетах?
Есть ли чудеса за пределами нашей планеты?
Жизнь — это развитие Вселенной
Жизнь, разрешенная Вселенной
За пределами слышимости. Наш адрес во Вселенной
Загадки времени
Загадки звездного неба
Звездное небо
Наша Галактика
О космосе
Утро космической эры
О физических явлениях на Земле и в космосе в условиях невесомости
Звездные узоры неба
Звездный путь
Звезды в жизни человека
Звезды далекие и близкие
Звезды зовут
Звезды, химические элементы и человек
Звёздное небо — великая книга природы
"И звёзды становятся ближе..."
Как устроена Вселенная
Космические незнакомцы — звезды
К звёздам!
Как выжить в космосе?
Как дотянуться до звезды?
Компьютеры в космосе.
Космическая деятельность: обратная сторона

Космическая еда
Космические катастрофы
Космические путешественники
Космические технологии в повседневной жизни человека
Космический зоопарк
Космический лифт — новые технологии старого изобретения
Космический мусор как источник засорения околоземного пространства
Космос в живописи
Космос в настоящем и будущем
Космос и человек

**Перечень рекомендуемых учебных изданий, интернет-ресурсов, дополнительной литературы**

**Основные источники:**


1. Астрономия: учеб. для студ. Учреждений сред. Проф. образования/Е.В. Алексеева, П.М. Скворцова, Т.С. Фещенко, Л.А. Шестакова; под ред. Т.С. Фещенко. – 3-е изд., стер. – М.: Издательский центр «Академия», 2019. - 256 с.
2. Сборник вопросов и задач по астрономии/ Под ред. Б. А. Воронцова-Вельяминова, 2013.


**Дополнительные источники:**


1. Оськина В. Т. Астрономия. 11 класс: поурочные планы по учебнику Е. П. Левитана. - Волгоград: Учитель, 2012.
2. Зигель Э. С. «Что и как наблюдать на звездном небе?», 2012.
3. Еженедельное приложение к газете «Первое сентября»: «Физика», статьи по астрономии.
4. Левитан Е. П. Дидактические материалы по астрономии, 2014.
5. Книга для чтения по астрономии. Астрофизика / М. М. Дагаев, В. М. Чаругин, 2012.


## Интернет-источники:


1. Единая коллекция цифровых образовательных ресурсов Адрес сайта: http://school-collection.edu.ru
2. Федеральный центр информационно-образовательных ресурсов (ФЦИОР) Адрес сайта: http://fcior.edu.ru
3. Российский общеобразовательный портал Адрес сайта: http://experiment.edu.ru

4. Сайт для преподавателей физики, учащихся и их родителей Адрес сайта: http://www.fizika.ru
5. Федеральная заочная физико-техническая школа при Московском физико-техническом институте Адрес сайта: http://www.school.mipt.ru

Портал естественных наук: Физика Адрес сайта: http://www.e-science.ru/physics

*Приложение №___*
*к ООП по профессии*
*15.01.05 Сварщик (ручной и частично механизированной сварки (наплавки)*

Министерство образования Московской области
*Государственное бюджетное профессиональное образовательное учреждение*
*Московской области «Серпуховский колледж»*

УТВЕРЖДЕНО
Директором
ГБПОУ МО «Серпуховский колледж
_____Т.В. Федоровой
№ _____ от _____

# РАБОЧАЯ ПРОГРАММА УЧЕБНОЙ ДИСЦИПЛИНЫ
# _____ПД 02 ИНФОРМАТИКА_____

г. Серпухов, 2021 г.

РАССМОТРЕНО
На заседание ПЦК.
Протокол №11
«11» 06 2021 г.
_____ /Закатина И.В. /

СОГЛАСОВАНО
Зам директором по УР
«__11__» __06___ 2021_ г.
_____/Байбакова Н.В./

Программа учебной дисциплины ОУД 01. Русский язык разработана в соответствии с требованиями федерального государственного образовательного стандарта среднего профессионального образования по специальности 15.01.05 Сварщик ручной и частично механизированной сварки (наплавки), утверждённого приказом Министерства образования и науки Российской Федерации от 29 января 2016 года № _50 (с изменениями на 17 декабря 2020 года), примерной основной образовательной программы по профессии 15.01.05 Сварщик ручной и частично механизированной сварки (наплавки) (рег.№ 15.01.05-170919 дата включения в реестр _19.09.2017_)

Организация-разработчик:_ГБПОУ МО «Серпуховский колледж»_

Разработчик:
Андреева Нина Анатольевна преподаватель ГБПОУ МО "Серпуховский колледж"

## СОДЕРЖАНИЕ


| | |
|---|---|
| ПОЯСНИТЕЛЬНАЯ ЗАПИСКА | 4 |
| ОБЩАЯ ХАРАКТЕРИСТИКА УЧЕБНОЙ ДИСЦИПЛИНЫ "ИНФОРМАТИКА" | 5 |
| МЕСТО УЧЕБНОЙ ДИСЦИПЛИНЫ В УЧЕБНОМ ПЛАНЕ | 6 |
| РЕЗУЛЬТАТЫ ОСВОЕНИЯ УЧЕБНОЙ ДИСЦИПЛИНЫ | 6 |
| СОДЕРЖАНИЕ УЧЕБНОЙ ДИСЦИПЛИНЫ | 9 |
| ТЕМЫ РЕФЕРАТОВ(ДОКЛАДОВ), ИНДИВИДУАЛЬНЫХ ПРОЕТОВ | 12 |
| ТЕМАТИЧЕСКОЕ ПЛАНИРОВАНИЕ | 13 |
| СОДЕРЖАНИЕ ОБУЧЕНИЯ ПО ДИСЦИПЛИНЕ "ИНФОРМАТИКА" | 14 |
| ХАРАКТЕРИСТИКА ОСНОВНЫХ ВИДОВ УЧЕБНОЙ ДЕЯТЕЛЬНОСТИ СТУДЕНТОВ | 30 |
| УЧЕБНО-МЕТОДИЧЕСКОЕ И МАТЕРИАЛЬНО-ТЕХНИЧЕСКОЕ ОБЕСПЕЧЕНИЕ ПРОГРАММЫ УЧЕБНОЙ ДИСЦИПЛИНЫ "ИНФОРМАТИКА" | 36 |

# ПОЯСНИТЕЛЬНАЯ ЗАПИСКА

Программа общеобразовательной учебной дисциплины ПД.02. "Информатика" предназначена для изучения информатики в ГБПОУ МО "Серпуховский колледж".

Программа разработана на основе Федерального государственного образовательного стандарта среднего профессионального образования для специальности 15.01.05 "Сварщик (ручной и частично механизированной сварки (наплавки))" и примерной программы общеобразовательной учебной дисциплины ПД.02."Информатика", рекомендованной Федеральным государственным автономным учреждением "Федеральный институт развития образования".

Содержание программы "Информатика" направлено на достижение следующих целей:

- формирование у обучающихся представлений о роли информатики и информационно-коммуникационных технологий (ИКТ) в современном обществе, понимание основ правовых аспектов использования компьютерных программ и работы в Интернете;
- формирование у обучающихся умений осуществлять поиск и использование информации, необходимой для эффективного выполнения профессиональных задач, профессионального и личностного развития;
- формирование у обучающихся умений применять, анализировать, преобразовывать информационные модели реальных объектов и процессов, используя при этом ИКТ, в том числе при изучении других дисциплин;
- развитие у обучающихся познавательных интересов, интеллектуальных и творческих способностей путем освоения и использования методов информатики и средств ИКТ при изучении различных учебных предметов;
- приобретение обучающимися опыта использования информационных технологий в индивидуальной и коллективной учебной и познавательной, в том числе проектной, деятельности;
- приобретение обучающимися знаний этических аспектов информационной деятельности и информационных коммуникаций в глобальных сетях; осознание ответственности людей, вовлеченных в создание и использование информационных систем, распространение и использование информации;
- владение информационной культурой, способностью анализировать и оценивать информацию с использованием информационно-коммуникационных технологий, средств образовательных и социальных коммуникаций.

## ОБЩАЯ ХАРАКТЕРИСТИКА УЧЕБНОЙ ДИСЦИПЛИНЫ ПД.02."ИНФОРМАТИКА"

Одной из характеристик современного общества является использование информационных и коммуникационных технологий во всех сферах жизнедеятельности человека, формирования информационной компетентности специалиста (способности индивида решать учебные, бытовые, профессиональные задачи с использованием информационных и коммуникационных технологий), обеспечивающей его конкурентоспособность на рынке труда.

Учебная дисциплина "Информатика" включает следующие разделы:

• "Информационная деятельность человека";
• "Информация и информационные процессы";
• "Информационные структуры (электронные таблицы и базы данных)";
• "Средства информационных и коммуникационных технологий (ИКТ)";
• "Технологии создания и преобразования информационных объектов";
• "Телекоммуникационные технологии".

Содержание учебной дисциплины позволяет реализовать разноуровневое изучение информатики для различных профилей профессионального образования и обеспечить связь с другими образовательными областями, учесть возрастные особенности
обучающихся, выбрать различные пути изучения материала.

Изучение информатики на базовом уровне предусматривает освоение учебного материала всеми обучающимися, когда в основной школе обобщается и систематизируется учебный материал по информатике в целях комплексного продвижения студентов в дальнейшей учебной деятельности. Особое внимание при этом уделяется изучению практико-ориентированного учебного материала, способствующего формированию у студентов общей информационной компетентности, готовности к комплексному использованию инструментов информационной деятельности.

При организации практических занятий и внеаудиторной самостоятельной работы акцентируется внимание обучающихся на поиске информации в существующих информационных ресурсах, Интернете, в учебной и специальной литературе с соответствующим оформлением и представлением результатов. Это способствует формированию у студентов умений самостоятельно и избирательно применять различные программные средства ИКТ, а также дополнительное цифровое оборудование (принтеры, графические планшеты, цифровые камеры, сканеры и др.), пользоваться комплексными способами обработки и предоставления информации.

Изучение общеобразовательной учебной дисциплины "Информатика" по специальности 15.01.05 "Сварщик (ручной и частично механизированной сварки (наплавки))"завершается подведением итогов в форме зачета в рамках промежуточной аттестации студентов в процессе освоения ОПОП СПО с получением среднего образования.

## МЕСТО УЧЕБНОЙ ДИСЦИПЛИНЫ В УЧЕБНОМ ПЛАНЕ.

Учебная дисциплина "Информатика" входит в состав обязательной предметной области "Математика и информатика" ФГОС среднего общего образования.

Учебная дисциплина "Информатика" изучается в общеобразовательном цикле учебного плана ОПОП СПО на базе основного общего образования с получением среднего общего образования по специальности 15.01.05 "Сварщик (ручной и частично механизированной сварки (наплавки))"

## РЕЗУЛЬТАТЫ ОСВОЕНИЯ УЧЕБНОЙ ДИСЦИПЛИНЫ.

Освоение содержания учебной дисциплины "Информатика" обеспечивает достижение студентами следующих ***результатов:***

• ***личностных*:**

− чувство гордости и уважения к истории развития и достижениям отечественной информатики в мировой индустрии информационных технологий;

− осознание своего места в информационном обществе;

− готовность и способность к самостоятельной и ответственной творческой деятельности с использованием информационно-коммуникационных технологий;

− умение использовать достижения современной информатики для повышения собственного интеллектуального развития в выбранной профессиональной деятельности, самостоятельно формировать новые для себя знания в профессиональной области, используя для этого доступные источники информации;

− умение выстраивать конструктивные взаимоотношения в командной работе по решению общих задач, в том числе с использованием современных средств сетевых коммуникаций;

− умение управлять своей познавательной деятельностью, проводить самооценку уровня собственного интеллектуального развития, в том числе с использованием современных электронных образовательных ресурсов;

− умение выбирать грамотное поведение при использовании разнообразных средств информационно-коммуникационных технологий, как в профессиональной деятельности, так и в быту;

− готовность к продолжению образования и повышению квалификации в избранной профессиональной деятельности на основе развития личных информационно-коммуникационных компетенций;

• ***метапредметных*:**

− умение определять цели, составлять планы деятельности и определять средства, необходимые для их реализации;

− использование различных видов познавательной деятельности для решения информационных задач, применение основных методов познания (наблюдения, описания, измерения, эксперимента) для организации учебно-

исследовательской и проектной деятельности с использованием информационно- коммуникационных технологий;
− использование различных информационных объектов, с которыми возникает необходимость сталкиваться в профессиональной сфере в изучении явлений и процессов;
− использование различных источников информации, в том числе электронных библиотек, умение критически оценивать и интерпретировать информацию, получаемую из различных источников, в том числе из сети Интернет;
− умение анализировать и представлять информацию, данную в электронных форматах на компьютере в различных видах;
− умение использовать средства информационно-коммуникационных технологий в решении когнитивных, коммуникативных и организационных задач с соблюдением требований эргономики, техники безопасности, гигиены, ресурсосбережения, правовых и этических норм, норм информационной безопасности;
− умение публично представлять результаты собственного исследования, вести дискуссии, доступно и гармонично сочетая содержание и формы представляемой информации средствами информационных и коммуникационных технологий;

- ***предметных*:**

− формирование представлений о роли информации и информационных процессов в окружающем мире;
− владение навыками алгоритмического мышления и понимание методов формального описания алгоритмов, владение знанием основных алгоритмических конструкций, умение анализировать алгоритмы;
− использование готовых прикладных компьютерных программ по профилю подготовки;
− владение способами представления, хранения и обработки данных на компьютере;
− владение компьютерными средствами представления и анализа данных в электронных таблицах;
− формирование представлений о базах данных и простейших средствах управления ими;
− формирование представлений о компьютерно-математических моделях и необходимости анализа соответствия модели и моделируемого объекта (процесса);
− владение типовыми приемами написания программы на алгоритмическом языке для решения стандартной задачи с использованием основных конструкций языка программирования;
− формирование базовых навыков и умений по соблюдению требований техники безопасности, гигиены и ресурсосбережения при работе со средствами информатизации;
− понимание основ правовых аспектов использования компьютерных программ и прав доступа к глобальным информационным сервисам;
− применение на практике средств защиты информации от вредоносных

программ, соблюдение правил личной безопасности и этики в работе с информацией и средствами коммуникаций в Интернете.

| | |
|---|---|
| Преподавание учебной дисциплины «Информатика» должно способствовать формированию личностных результатов программы воспитания: | |
| Осуществлять поиск, анализ и интерпретацию информации, необходимой для выполнения задач профессиональной деятельности | ЛР 24 |
| Использовать информационные технологии в профессиональной деятельности | ЛР 26 |

## СОДЕРЖАНИЕ УЧЕБНОЙ ДИСЦИПЛИНЫ

## ВВЕДЕНИЕ

Роль информационной деятельности в современном обществе, его экономической, социальной, культурной, образовательной сферах. Значение информатики при освоении специальности 38.02.03 "Операционная деятельность в логистике".

## 1. ИНФОРМАЦИОННАЯ ДЕЯТЕЛЬНОСТЬ ЧЕЛОВЕКА

1.1. Основные этапы развития информационного общества. Этапы развития технических средств и информационных ресурсов.

***Практические занятия***

Информационные ресурсы общества**.**

Работа с программным обеспечением.

1.2. Правовые нормы, относящиеся к информации, правонарушения в информационной сфере, меры их предупреждения.

***Практические занятия***

Организация обновления программного обеспечения с использованием сети Интернет.

## 2. ИНФОРМАЦИЯ И ИНФОРМАЦИОННЫЕ ПРОЦЕССЫ

2.1. Подходы к понятию и измерению информации. Информационные объекты различных видов. *Представление информации в двоичной системе счисления.*

***Практическое занятие***

Дискретное (цифровое) представление текстовой, графической, звуковой информации и видеоинформации.

Представление информации в различных системах счисления.

2.2. Основные информационные процессы и их реализация с помощью компьютеров: обработка, хранение, поиск и передача информации. Элементарная база компьютера.

2.2.1. Арифметические и логические основы работы компьютера. Алгоритмы и способы их описания. Элементарная база компьютера.

2.2.2. Алгоритмы и способы их описания.

***Практические занятия***

Примеры построения алгоритмов и их реализация на компьютере.

Основные алгоритмические конструкции и их описание средствами языков программирования.

2.2.3.Программный принцип работы компьютера.

***Практические занятия***

Среда программирования. Тестирование программы.

Программная реализация несложного алгоритма.

2.3. Определение объемов различных носителей информации. Архив информации.

***Практические занятия***

Создание архива данных**.**

Извлечение данных из архива.

2.3.1. Управление процессами. Представление об автоматических и автоматизированных системах управления в социально-экономической сфере деятельности.

## 3. СРЕДСТВА ИНФОРМАЦИОННЫХ И КОММУНИКАЦИОННЫХ ТЕХНОЛОГИЙ

3.1. *Архитектура компьютеров*. Основные характеристики компьютеров. Многообразие компьютеров. Многообразие внешних устройств, подключаемых к компьютеру. Виды программного обеспечения компьютеров.

***Практические занятия***

Операционная система.

Графический интерфейс пользователя.

Программное обеспечение внешних устройств. Подключение внешних устройств к компьютеру и их настройка.

3.2. Объединение компьютеров в локальную сеть. Организация работы пользователей в локальных компьютерных сетях.

***Практические занятия***

Сервер. Сетевые операционные системы.

Понятие о системном администрировании.

Разграничение прав доступа.

Подключение компьютера к сети.

3.3. Безопасность, гигиена, эргономика, ресурсосбережение. Защита информации, антивирусная защита.

***Практические занятия***

Защита информации, антивирусная защита.

## 4. ТЕХНОЛОГИИ СОЗДАНИЯ И ПРЕОБРАЗОВАНИЯ ИНФОРМАЦИОННЫХ ОБЪЕКТОВ

4.1. Понятие об информационных системах и автоматизации информационных процессов.

4.1.1. Возможности настольных издательских систем: создание, организация и основные способы преобразования (верстки) текста.

***Практические занятия***

Использование систем проверки орфографии и грамматики.

Создание компьютерных публикаций на основе использования готовых шаблонов (для выполнения учебных заданий).

Программы-переводчики. Возможности систем распознавания текстов.

4.1.2. Возможности динамических (электронных) таблиц. Математическая обработка числовых данных.

***Практические занятия***

Использование различных возможностей динамических (электронных) таблиц для выполнения учебных заданий.

4.1.3. Представление об организации баз данных и системах управления ими.

***Практические занятия***

Организация баз данных. Возможности систем управления базами данных.

Структура данных и система запросов на примерах баз данных различного назначения.

4.1.4. Представление о программных средах компьютерной графики, мультимедийных средах.

***Практические занятия***

Создание и редактирование графических и мультимедийных объектов средствами компьютерных презентаций для выполнения учебных заданий**.**

## 5. ТЕЛЕКОММУНИКАЦИОННЫЕ ТЕХНОЛОГИИ

5.1. Интернет-технологии, способы и скоростные характеристики подключения, провайдер.

***Практические занятия***

Браузер**.** Примеры работы с Интернетом.

5.1.1. Поиск информации с использованием компьютера. Программные поисковые сервисы.

***Практические занятия***

Поисковые системы.

Пример поиска информации на государственных образовательных порталах.

5.1.2. Передача информации между компьютерами. Проводная и беспроводная связь.

***Практические занятия***

Модем.

Единицы измерения скорости передачи данных.

Подключение модема.

Создание ящика электронной почты и настройка его параметров**.**

Формирование адресной книги.

5.2. Возможности сетевого программного обеспечения для организации коллективной деятельности в глобальных и локальных компьютерных сетях: электронная почта, чат, *видеоконференция*, *интернет-телефония*. Социальные сети. Этические нормы коммуникаций в Интернете.

***Практическое занятие***

Использование тестирующих систем в учебной деятельности в локальной сети профессиональной образовательной организации СПО.

Настройка видео веб – сессий.

5.3. Представление об автоматических и автоматизированных системах уаравления.

***Практическое занятие***

АСУ различного назначения, примеры их использования.

Демонстрация использования различных видов АСУ на практике.

## ТЕМЫ РЕФЕРАТОВ (ДОКЛАДОВ), ИНДИВИДУАЛЬНЫХ ПРОЕКТОВ

### 1. ИНФОРМАЦИОННАЯ ДЕЯТЕЛЬНОСТЬ ЧЕЛОВЕКА

• Умный дом.
• Коллекция ссылок на электронно-образовательные ресурсы на сайте образовательной организации по профильным направлениям подготовки.

### 2. ИНФОРМАЦИЯ И ИНФОРМАЦИОННЫЕ ПРОЦЕССЫ

• Создание структуры базы данных — классификатора.
• Простейшая информационно-поисковая система.
• Статистика труда.
• Графическое представление процесса.
• Проект теста по предметам.

### 3. СРЕДСТВА ИКТ

• Электронная библиотека.
• Мой рабочий стол на компьютере.
• Прайс-лист.
• Оргтехника и специальность.

### 4. ТЕХНОЛОГИИ СОЗДАНИЯ И ПРЕОБРАЗОВАНИЯ ИНФОРМАЦИОННЫХ ОБЪЕКТОВ

• Ярмарка специальностей.
• Реферат.
• Статистический отчет.
• Расчет заработной платы.
• Бухгалтерские программы.
• Диаграмма информационных составляющих.

### 5. ТЕЛЕКОММУНИКАЦИОННЫЕ ТЕХНОЛОГИИ

• Телекоммуникации: конференции, интервью, репортаж.
• Резюме: ищу работу.
• Личное информационное пространство.

## ТЕМАТИЧЕСКОЕ ПЛАНИРОВАНИЕ

При реализации содержания общеобразовательной учебной дисциплины "Информатика" по специальности 43.02.14 "Гостиничное дело"в логистике" (естественно-научный профиль) максимальная учебная нагрузка обучающихся составляет – 234 час. Из них аудиторная (обязательная) нагрузка обучающихся, включая практические занятия, — 156 часа; внеаудиторная самостоятельная работа студентов — 78 часов.

### Тематический план

| **Вид учебной работы** | **Количество часов** |
|---|---|
| **Аудиторные занятия. Содержание обучения.** | |
| Введение | 2 |
| 1.Информационная деятельность | 6 |
| 2. Информация и информационные процессы | 45 |
| 3. Средства ИКТ | 20 |
| 4. Технология создания и преобразования информационных объектов | 42 |
| 5. Телекоммуникационные технологии | 27 |
| **Итого** | **142** |
| ***Промежуточная аттестация в форме зачета*** | |

# СОДЕРЖАНИЕ ОБУЧЕНИЯ ПО ДИСЦИПЛИНЕ ПД.02. ИНФОРМАТИКА

| № занятия | Дата | Наименование разделов, тем | Обязательная учебная нагрузка | | Материальное и информационное обеспечение занятий | Домашнее задание | Формы и методы контроля внеауд. сам. раб. | Формируемые ПК, ОК, ЛР |
|---|---|---|---|---|---|---|---|---|
| | | | Кол-во часов | Вид занятия | | | | |
| 1 | 2 | 3 | 4 | 5 | 6 | 7 | 8 | 9 |
| | | **ВВЕДЕНИЕ** | | | | | | |
| 1. | | Инструктаж по ОТ ИОТ-229-2020. .Введение в информатику | 1 | Лекция с элементами беседы | №1 | ИОТ №229-20 | | ОК 01-09 ЛР24, ЛР26 |
| 2. | | Роль информационной деятельности в современном обществе. | 1 | Лекция | №3,9,10 | Ответы на вопросы Учебник § 1.2. | | ОК 01-09 ЛР24, ЛР26 |
| | | **РАЗДЕЛ 1. ИНФОРМАЦИОННАЯ ДЕЯТЕЛЬНОСТЬ ЧЕЛОВЕКА.** | | | | | | |
| 3. | | Основные этапы развития информационного общества. | 1 | Лекция | №3,10 | Ответы на вопросы Учебник § 1.1. | Устный опрос | ОК 01-09 ЛР24, ЛР26 |
| 4 | | Информационные ресурсы общества. | 1 | Лекция | №3,10 | | | ОК 01-09 ЛР24, ЛР26 |
| 5 | | Образовательные информационные ресурсы. | 1 | Лекция | №3,4 | | | ОК 01-09 ЛР24, ЛР26 |
| 6. | | Этапы развития технических средств и информационных ресурсов. | 1 | Лекция | №3,10 | Ответы на вопросы Учебник § 1.2. | Устный опрос | ОК 01-09 ЛР24, ЛР26 |
| 7. | | Виды профессиональной информационной деятельности человека с использованием технических средств и информационных ресурсов. | 1 | Лекция | №3,10 | Ответы на вопросы Учебник § 1.3. | Устный опрос | ОК 01-09 ЛР24, ЛР26 |

| 1 | 2 | 3 | 4 | 5 | 6 | 7 | 8 | 9 |
|---|---|---|---|---|---|---|---|---|
| 8. | | Правовые нормы, относящиеся к информации. | 1 | Лекция | №3 | | | ОК 01-09 ЛР24, ЛР26 |
| | | **РАЗДЕЛ 2. ИНФОРМАЦИЯ И ИНФОРМАЦИОННЫЕ ПРОЦЕССЫ.** | | | | | | |
| 9. | | Подходы к понятию и измерению информации. | 1 | Лекция | №3,9,10 | Ответы на вопросы Учебник § 2.1.,2.6. | Устный опрос | ОК 01-09 ЛР24, ЛР26 |
| 10. | | Информационные объекты различных видов. | 1 | Лекция | №3,10 | Ответы на вопросы Учебник § 2.2.-2.5. | Устный опрос | ОК 01-09 ЛР24, ЛР26 |
| 11. | | Системы счисления. | 1 | Лекция | №3,9,10 | Ответы на вопросы Учебник § 2.7. | Устный опрос | ОК 01-09 ЛР24, ЛР26 |
| 12. | | Модель перевода чисел из одной системы счисления в другую. | 1 | Лекция | №3,9,10 | Ответы на вопросы Учебник § 2.8. | Устный опрос | ОК 01-09 ЛР24, ЛР26 |
| 13. | | Двоичная и шестнадцатеричная системы счисления. | 1 | лекция | №3,9,10 | Ответы на вопросы Учебник § 2.9. | Устный опрос | ОК 01-09 ЛР24, ЛР26 |
| 14. | | Представление информации в двоичной системе счисления. | 1 | Лекция | №3,9,10 | Ответы на вопросы Учебник § 2.10. | Устный опрос | ОК 01-09 ЛР24, ЛР26 |
| 15. | | Представление информации в различных системах счисления. | 1 | Лекция | №3,4,5 | | | ОК 01-09 ЛР24, ЛР26 |
| 16. | | Универсальность дискретного (цифрового) представления информации. | 1 | Лекция | | .Ответы на вопросы Учебник § 2.3 | Устный опрос | ОК 01-09 ЛР24, ЛР26 |
| 17. | | Дискретное (цифровое) представление информации. | 1 | Лекция | №3,8 | | | ОК 01-09 ЛР24, ЛР26 |

| 1 | 2 | 3 | 4 | 5 | 6 | 7 | 8 | 9 |
|---|---|---|---|---|---|---|---|---|
| 18. | | Кодирование текстовой информации. | 1 | Лекция | | Ответы на вопросы Учебник § 2.11. | Устный опрос | ОК 01-09 ЛР24, ЛР26 |
| 19. | | Кодирование графической информации. | 1 | Лекция | №3,10 | Ответы на вопросы Учебник § 2.11. | Устный опрос | ОК 01-09 ЛР24, ЛР26 |
| 20. | | Кодирование звуковой информации. | 1 | Лекция | №3,10 | Ответы на вопросы Учебник § 2.11. | Устный опрос | ОК 01-09 ЛР24, ЛР26 |
| 21. | | Кодирование видеоинформации. | 1 | Лекция | №3,10 | Ответы на вопросы Учебник § 2.11. | Устный опрос | ОК 01-09 ЛР24, ЛР26 |
| 22. | | Файловая система хранения, поиска и обработки информации на диске. | 1 | Лекция | №3,10 | Ответы на вопросы Учебник § 2.12. | Устный опрос | ОК 01-09 ЛР24, ЛР26 |
| 23. | | Имя и типы файлов. | 1 | Лекция | №3,10 | | | ОК 01-09 ЛР24, ЛР26 |
| 24. | | Каталоги. | 1 | Лекция | | | | ОК 01-09 ЛР24, ЛР26 |
| 25. | | Иерархическая файловая структура хранения данных на диске. | 1 | Лекция | №3,9,10 | | | ОК 01-09 ЛР24, ЛР26 |
| 26. | | Основные информационные процессы. | 1 | Лекция | | Ответы на вопросы Учебник § 2.1.-2.5. | Устный опрос | ОК 01-09 ЛР24, ЛР26 |
| 27. | | Принципы обработки инфор-мации при помощи компьютера. | 1 | Лекция | | | | ОК 01-09 ЛР24, ЛР26 |
| 28. | | Арифметические и логические основы работы компьютера. | 1 | Лекция | №8 | Ответы на вопросы Учебник § 3.3, 3.4 | Устный опрос | ОК 01-09 ЛР24, ЛР26 |

| 1 | 2 | 3 | 4 | 5 | 6 | 7 | 8 | 9 |
|---|---|---|---|---|---|---|---|---|
| 29. | | Элементарная база компьютера. | 1 | Лекция | №9 | | | ОК 01-09 ЛР24, ЛР26 |
| 30. | | Логические выражения и таблицы истинности. | 1 | Лекция | | Ответы на вопросы Учебник § 3.4. | Устный опрос | ОК 01-09 ЛР24, ЛР26 |
| 31. | | Алгоритмы и способы их описания. | 1 | Лекция | №2 | Ответы на вопросы Учебник § 2.13, 2.14. | Устный опрос | ОК 01-09 ЛР24, ЛР26 |
| 32. | | Свойства и типы алгоритмов. | 1 | Лекция | №3,10 | | | ОК 01-09 ЛР24, ЛР26 |
| 33. | | Структурная схема алгоритмов. | 1 | лекция | №3,10 | | | ОК 01-09 ЛР24, ЛР26 |
| 34. | | Примеры алгоритмов обработки информации. | 1 | лекция | №3,9,10 | Ответы на вопросы Учебник § 2.14. | Устный опрос | ОК 01-09 ЛР24, ЛР26 |
| 35. | | Использование логических высказываний и операций в алгоритмических конструкциях. | 1 | Лекция | №3,4,5 | | | ОК 01-09 ЛР24, ЛР26 |
| 36. | | Системы и технологии программирования. | 1 | Лекция | | Ответы на вопросы Учебник § 2.15. | Устный опрос | ОК 01-09 ЛР24, ЛР26 |
| 37. | | Языки программирования. | 1 | Лекция | №3,9,10 | Ответы на вопросы Учебник § 2.16. | Устный опрос | ОК 01-09 ЛР24, ЛР26 |
| 38. | | Синтаксис программы. | 1 | Лекция | №3,9,10 | | | ОК 01-09 ЛР24, ЛР26 |

| 1 | 2 | 3 | 4 | 5 | 6 | 7 | 8 | 9 |
|---|---|---|---|---|---|---|---|---|
| 39. | | Семантика программы. | 1 | Лекция | №3,10 | Ответы на вопросы Учебник § 2.17. | Устный опрос | ОК 01-09 ЛР24, ЛР26 |
| 40. | | Программная реализация несложного алгоритма. | 1 | Лекция | №3,4,5 | | | ОК 01-09 ЛР24, ЛР26 |
| 41. | | Технология структурного программирования. | 1 | Лекция | №3,10 | Ответы на вопросы Учебник § 2.18. | Устный опрос | ОК 01-09 ЛР24, ЛР26 |
| 42. | | Этапы решения задач с использованием компьютера: формализация, программирование и тестирование. | 1 | Лекция | | | | ОК 01-09 ЛР24, ЛР26 |
| 43. | | Компьютер как исполнитель команд. | 1 | Лекция | | | | ОК 01-09 ЛР24, ЛР26 |
| 44. | | Программный принцип работы компьютера. | 1 | Лекция | №3,10 | | | ОК 01-09 ЛР24, ЛР26 |
| 45. | | Компьютерные модели различных процессов. | 1 | Лекция | | | | ОК 01-09 ЛР24, ЛР26 |
| 46. | | Основные информационные процессы и их реализация с помощью компьютеров. | 1 | Лекция | | | | ОК 01-09 ЛР24, ЛР26 |
| 47. | | Хранение информационных объектов различных видов на разных информационных носителях. | 1 | Лекция | | | | ОК 01-09 ЛР24, ЛР26 |
| 48. | | Определение объемов различных носителей информации. | 1 | Лекция | №3,9,10 | Ответы на вопросы Учебник § 2.12. | Устный опрос | ОК 01-09 ЛР24, ЛР26 |

| 1 | 2 | 3 | 4 | 5 | 6 | 7 | 8 | 9 |
|---|---|---|---|---|---|---|---|---|
| 49. | | Архив информации. | 1 | Лекция | №3,9,10 | | | ОК 01-09 ЛР24, ЛР26 |
| 50. | | Создание архива данных. | 1 | Лекция | №3,4 | | | ОК 01-09 ЛР24, ЛР26 |
| 51. | | Извлечение данных из архива. | 1 | Лекция | №3,4 | | | ОК 01-09 ЛР24, ЛР26 |
| 52. | | Работа с архиваторами WinRAR, WinZIP. | 1 | Лекция | №3,4 | | | ОК 01-09 ЛР24, ЛР26 |
| 53. | | Управление процессами. Представление автоматизированных системах управления. | 1 | Лекция | | Подготовка реферата | Устный опрос | ОК 01-09 ЛР24, ЛР26 |
| | | **РАЗДЕЛ 3. СРЕДСТВА ИНФОРМАЦИОННЫХ И КОММУНИКАЦИОННЫХ ТЕХНОЛОГИЙ.** | | | | | | |
| 54. | | История компьютера. | 1 | Лекция | | Ответы на вопросы Учебник § 3.1. | Устный опрос | ОК 01-09 ЛР24, ЛР26 |
| 55. | | Архитектура компьютеров. | 1 | Лекция | №2 | Ответы на вопросы Учебник § 3.1. | Устный опрос | ОК 01-09 ЛР24, ЛР26 |
| 56. | | Основные характеристики компьютеров. | 1 | Лекция | | | | ОК 01-09 ЛР24, ЛР26 |
| 57. | | Многообразие компьютеров. | 1 | Лекция | №8 | Ответы на вопросы Учебник § 3.2. | Устный опрос | ОК 01-09 ЛР24, ЛР26 |
| 58. | | Микропроцессор. Характеристики микропроцессора. | 1 | Лекция | №3,10 | | | ОК 01-09 ЛР24, ЛР26 |

| 1 | 2 | 3 | 4 | 5 | 6 | 7 | 8 | 9 |
|---|---|---|---|---|---|---|---|---|
| 59. | | Внутренняя и внешняя память. | 1 | Лекция | №3,10 | | | ОК 01-09 ЛР24, ЛР26 |
| 60. | | Устройства ввода информации. | 1 | Лекция | №3,10 | | | ОК 01-09 ЛР24, ЛР26 |
| 61. | | Средства мультимедиа. | 1 | Лекция | | | | ОК 01-09 ЛР24, ЛР26 |
| 62. | | Многообразие внешних устройств, подключаемых к компьютеру. | 1 | Лекция | | | | ОК 01-09 ЛР24, ЛР26 |
| 63. | | Программное обеспечение персонального компьютера. | 1 | Лекция | №3,9,10 | Ответы на вопросы Учебник § 3.5. | Устный опрос | ОК 01-09 ЛР24, ЛР26 |
| 64. | | Виды программного обеспечения компьютеров. | 1 | Лекция | №9 | Ответы на вопросы Учебник § 3.5. | Устный опрос | ОК 01-09 ЛР24, ЛР26 |
| 65. | | Системное программное обеспечение. | 1 | Комб. занятие | №3,9,10 | | | ОК 01-09 ЛР24, ЛР26 |
| 66. | | Прикладное программное обеспечение. | 1 | Лекция | №3,10 | | | ОК 01-09 ЛР24, ЛР26 |
| 67. | | Операционные системы. | 1 | Лекция | | | | ОК 01-09 ЛР24, ЛР26 |
| 68. | | Графический интерфейс пользователя. | 1 | Лекция | | | | ОК 01-09 ЛР24, ЛР26 |
| 69. | | Объединение компьютеров в локальную сеть. | 1 | Лекция | №3,9,10 | Ответы на вопросы Учебник § 6.1. | Устный опрос | ОК 01-09 ЛР24, ЛР26 |

| 1 | 2 | 3 | 4 | 5 | 6 | 7 | 8 | 9 |
|---|---|---|---|---|---|---|---|---|
| 70. | | Организация работы пользователей в локальных компьютерных сетях. | 1 | Лекция | №8 | Ответы на вопросы Учебник § 6.2. | Устный опрос | ОК 01-09 ЛР24, ЛР26 |
| 71. | | Безопасность, гигиена, эргономика, ресурсосбережение. | 1 | Лекция | №3,9,10 | Подготовка доклада Дополнительная литература Интернет-источники | Индиви-дуальный опрос | ОК 01-09 ЛР24, ЛР26 |
| 72. | | Защита информации, антивирусная защита. | 1 | Комб. занятие | №8 | Ответы на вопросы Учебник § 3.6. | Устный опрос | ОК 01-09 ЛР24, ЛР26 |
| 73. | | Работа с антивирусными программами Dr.Web, AVP. | 1 | Лекция | №3,4 | | | ОК 01-09 ЛР24, ЛР26 |
| | | **РАЗДЕЛ 4. ТЕХНОЛОГИЯ СОЗДАНИЯ И ПРЕОБРАЗОВАНИЯ ИНФОРМАЦИОННЫХ ОБЪЕКТОВ.** | | | | | | |
| 74. | | Технология обработки текстовой информации. | 1 | Комб. занятие | | Ответы на вопросы Учебник § 4.1. | Устный опрос | ОК 01-09 ЛР24, ЛР26 |
| 75. | | Инструменты работы с текстом. | 1 | Лекция | | | | ОК 01-09 ЛР24, ЛР26 |
| 76. | | Знакомство с клавиатурным тренажером. | 1 | Комб. занятие | №3,9,10 | | | ОК 01-09 ЛР24, ЛР26 |
| 77. | | Текстовый редактор. | 1 | Комб. занятие | №3,9,10 | Ответы на вопросы Учебник § 4.2. | Устный опрос | ОК 01-09 ЛР24, ЛР26 |
| 78. | | Общий вид текстового редактора. | 1 | Лекция | | | | ОК 01-09 ЛР24, ЛР26 |
| 79. | | Основные инструментальные возможности текстового редактора. | 1 | Лекция | №3,10 | | | ОК 01-09 ЛР24, ЛР26 |

| 1 | 2 | 3 | 4 | 5 | 6 | 7 | 8 | 9 |
|---|---|---|---|---|---|---|---|---|
| 80. | | Использование шаблонов документов. | 1 | Лекция | №3,10 | Ответы на вопросы Учебник § 4.3. | Устный опрос | ОК 01-09 ЛР24, ЛР26 |
| 81. | | Возможности настольных издательских систем. | 1 | Лекция | №3,10 | Ответы на вопросы Учебник § 4.4. | Устный опрос | ОК 01-09 ЛР24, ЛР26 |
| 82. | | Создание, организация и основные способы преобразования текста. | 1 | Лекция | №3,10 | | | ОК 01-09 ЛР24, ЛР26 |
| 83. | | Технология обработки графической информации. | 1 | Лекция | №3,10 | Ответы на вопросы Учебник § 4.5. | Устный опрос | ОК 01-09 ЛР24, ЛР26 |
| 84. | | Программные средства для обработки изображений. | 1 | Комб. занятие | №3,9,10 | | | ОК 01-09 ЛР24, ЛР26 |
| 85. | | Общие инструменты графического редактора. | 1 | Комб. занятие | №3,9,10 | | | ОК 01-09 ЛР24, ЛР26 |
| 86. | | Графика в профессии. | 1 | лекция | №9 | Ответы на вопросы Учебник § 4.6. | Устный опрос | ОК 01-09 ЛР24, ЛР26 |
| 87. | | Использование цифрового оборудования. | 1 | Лекция* | №9 | | | ОК 01-09 ЛР24, ЛР26 |
| 88. | | Видеомонтаж. | 1 | Лекция | | Ответы на вопросы Учебник § 4.7. | Устный опрос | ОК 01-09 ЛР24, ЛР26 |
| 89. | | Понятие об информационных системах. | 1 | Лекция | №3,9,10 | | | ОК 01-09 ЛР24, ЛР26 |
| 90. | | Автоматизации информационных процессов. | 1 | Лекция | №3,9,10 | Подготовка реферата Дополнительная литература Интернет-источник | Индиви-дуальный опрос | ОК 01-09 ЛР24, ЛР26 |

| 1 | 2 | 3 | 4 | 5 | 6 | 7 | 8 | 9 |
|---|---|---|---|---|---|---|---|---|
| 91. | | Технология обработки звуковой информации. | 1 | Лекция | №3,10 | Ответы на вопросы Учебник § 4.9. | Устный опрос | ОК 01-09 ЛР24, ЛР26 |
| 92. | | Типы звуковых редакторов. | 1 | Лекция | №3,10 | | | ОК 01-09 ЛР24, ЛР26 |
| 93. | | Основные цифровые устройства для работы с музыкальным редактором. | 1 | Комб. занятие | №3,9,10 | Ответы на вопросы Учебник § 4.10. | Устный опрос | ОК 01-09 ЛР24, ЛР26 |
| 94. | | Система компьютерной презентации. | 1 | Комб. занятие | | Ответы на вопросы Учебник § 4.11. | Устный опрос | ОК 01-09 ЛР24, ЛР26 |
| 95. | | Технология создания компьютерной презентации. | 1 | Лекция | | | | ОК 01-09 ЛР24, ЛР26 |
| 96. | | Технология создания компьютерной презентации. | 1 | Комб. занятие | №3,10 | | | ОК 01-09 ЛР24, ЛР26 |
| 97. | | Стандартная программа "Калькулятор" | 1 | Лекция | №3,10 | Ответы на вопросы Учебник § 5.1. | Устный опрос | ОК 01-09 ЛР24, ЛР26 |
| 98. | | Возможности динамических (электронных) таблиц. | 1 | Лекция | | Ответы на вопросы Учебник § 5.1.-5.3. | Устный опрос | ОК 01-09 ЛР24, ЛР26 |
| 99. | | Способы моделирования электронной таблицы. | 1 | Лекция | №3,10 | | | ОК 01-09 ЛР24, ЛР26 |
| 100. | | Примеры моделирования в электронной таблице. | 1 | Лекция | №3,10 | Ответы на вопросы Учебник § 5.3. | Устный опрос | ОК 01-09 ЛР24, ЛР26 |
| 101. | | Математическая обработка числовых данных. | 1 | Лекция | | | | ОК 01-09 ЛР24, ЛР26 |

| 1 | 2 | 3 | 4 | 5 | 6 | 7 | 8 | 9 |
|---|---|---|---|---|---|---|---|---|
| 102. | | Виды форматов числа. | 1 | Лекция | | | | ОК 01-09 ЛР24, ЛР26 |
| 103. | | Представление об организации баз данных. | 1 | Лекция | №3,9,10 | Ответы на вопросы Учебник § 5.4.-5.6. | Устный опрос | ОК 01-09 ЛР24, ЛР26 |
| 104. | | Системы управления базами данных. | 1 | Лекция | №3,9,10 | | | ОК 01-09 ЛР24, ЛР26 |
| 105. | | Основные модели организации данных. | 1 | Лекция | №3,10 | | | ОК 01-09 ЛР24, ЛР26 |
| 106. | | Структура данных и система запросов на примерах баз данных различного назначения. | 1 | Лекция | №3,10 | | | ОК 01-09 ЛР24, ЛР26 |
| 107. | | Компьютерная база данных. | 1 | Лекция | №3,10 | Ответы на вопросы Учебник § 5.5. | Устный опрос | ОК 01-09 ЛР24, ЛР26 |
| 108. | | БД-система организации, хранения, доступа, обработки и поиска информации. | 1 | Лекция | №3,10 | | | ОК 01-09 ЛР24, ЛР26 |
| 109. | | Система управления базами данных (СУБД). | 1 | Комб. занятие | | | | ОК 01-09 ЛР24, ЛР26 |
| 110. | | Основные объекты БД Access. | 1 | Лекция | | | | ОК 01-09 ЛР24, ЛР26 |
| 111. | | Использование системы управления базами данных. | 1 | Лекция | | Ответы на вопросы Учебник § 5.6. | Устный опрос | ОК 01-09 ЛР24, ЛР26 |

| 1 | 2 | 3 | 4 | 5 | 6 | 7 | 8 | 9 |
|---|---|---|---|---|---|---|---|---|
| 112. | | Представление о программ-мных средах компьютерной графики и черчения, мульти-медийных средах. | 1 | Лекция* | | Подготовить плакат-схему Дополнительная литература Интернет-источники | Индиви-дуальный опрос | ОК 01-09 ЛР24, ЛР26 |
| 113. | | Многообразие специлизиро-ванного программного обе-спечение для создания графи-ческих и мультимедийных объектов. | 1 | Лекция | | | | ОК 01-09 ЛР24, ЛР26 |
| 114. | | Цифровое оборудование для создания графических и мультимедийных объектов. | 1 | Лекция | | | | ОК 01-09 ЛР24, ЛР26 |
| 115. | | Демонстрация систем автоматизированного проектирования и конструирования. | 1 | Лекция | | | | ОК 01-09 ЛР24, ЛР26 |
| | | **РАЗДЕЛ 5. ТЕЛЕКОММУНИКАЦИОННЫЕ ТЕХНОЛОГИИ.** | | | | | | |
| 116. | | Представления о технических и программных средствах телекоммуникационных технологий. | 1 | Лекция | №3,10 | | | ОК 01-09 ЛР24, ЛР26 |
| 117. | | Компьютерная сеть, как средство массовой коммуникации. | 1 | Лекция | №3,10 | Ответы на вопросы Учебник § 6.1. | Устный опрос | ОК 01-09 ЛР24, ЛР26 |
| 118. | | Интернет технологии. | 1 | Лекция | | Ответы на вопросы Учебник § 6.3. | Устный опрос | ОК 01-09 ЛР24, ЛР26 |

| 1 | 2 | 3 | 4 | 5 | 6 | 7 | 8 | 9 |
|---|---|---|---|---|---|---|---|---|
| 119. | | Способы и скоростные характеристики подключения, провайдер. | 1 | | | | | ОК 01-09 ЛР24, ЛР26 |
| 120. | | Поиск информации с использованием компьютера. | 1 | Лекция | №3,10 | Ответы на вопросы Учебник § 6.4. | Устный опрос | ОК 01-09 ЛР24, ЛР26 |
| 121. | | Программные поисковые сервисы. | 1 | Лекция | №3,10 | | | ОК 01-09 ЛР24, ЛР26 |
| 122. | | Сервер. Сетевые операционные системы. | 1 | Лекция | №3,4 | | | ОК 01-09 ЛР24, ЛР26 |
| 123. | | Разграничение прав доступа в сети. | 1 | Лекция | №3,4 | | | ОК 01-09 ЛР24, ЛР26 |
| 124. | | Использование ключевых слов, фраз для поиска информации. | 1 | Лекция | | | | ОК 01-09 ЛР24, ЛР26 |
| 125. | | Комбинации условия поиска. | 1 | Лекция | | | | ОК 01-09 ЛР24, ЛР26 |
| 126. | | Передача информации между компьютерами. | 1 | Лекция | №3,10 | Ответы на вопросы Учебник § 6.2. | Устный опрос | ОК 01-09 ЛР24, ЛР26 |
| 127. | | Проводная и беспроводная связь. | 1 | Лекция | №3,9,10 | | | ОК 01-09 ЛР24, ЛР26 |
| 128. | | Интернет-страница. | 1 | Комб. занятие | №3,9,10 | Ответы на вопросы Учебник § 6.3. | Устный опрос | ОК 01-09 ЛР24, ЛР26 |

| 1 | 2 | 3 | 4 | 5 | 6 | 7 | 8 | 9 |
|---|---|---|---|---|---|---|---|---|
| 129. | | Методы создания и сопровождения сайта. | 1 | Лекция | | Подготовка доклада Дополнительная литература Интернет-источники | Индиви-дуальный опрос | ОК 01-09 ЛР24, ЛР26 |
| 130. | | Редакторы для создания Интернет-страницы. | 1 | Лекция | №3,10 | | | ОК 01-09 ЛР24, ЛР26 |
| 131. | | Язык гипертекстовой разметки HTML. | 1 | Лекция | №3,10 | | | ОК 01-09 ЛР24, ЛР26 |
| 132. | | Личные сетевые сервисы в Интернет. | 1 | Комб. занятие | №3,9,10 | Ответы на вопросы Учебник § 6.4. | Устный опрос | ОК 01-09 ЛР24, ЛР26 |
| 133. | | Почтовый ящик -электронная почта. | 1 | Лекция | №3,10 | | | ОК 01-09 ЛР24, ЛР26 |
| 134. | | Поисковые сервисы. | 1 | Лекция | №3,10 | | | ОК 01-09 ЛР24, ЛР26 |
| 135. | | Программа – браузер. | 1 | Лекция | | | | ОК 01-09 ЛР24, ЛР26 |
| 136. | | Организация сетевого обеспечения в локальных и глобальной сетях | 1 | Комб. занятие | №3,9,10 | Организация работы в Zoom | Устный опрос | ОК 01-09 ЛР24, ЛР26 |
| 137. | | Социальные сети. Этические нормы коммуникаций в Интернете. | 1 | Лекция | | Ответы на вопросы Учебник § 6.7. | Устный опрос | ОК 01-09 ЛР24, ЛР26 |

| 1 | 2 | 3 | 4 | 5 | 6 | 7 | 8 | 9 |
|---|---|---|---|---|---|---|---|---|
| 138. | | Примеры сетевых информационных систем для различных направлений рофессиональной деятельности. | 1 | Лекция | №3,10 | | | ОК 01-09 ЛР24, ЛР26 |
| 139. | | Возможности сетевого программного обеспечения для организации коллективной деятельности в глобальных и локальных компьютерных сетях. | 1 | Лекция | | Ответы на вопросы Учебник § 6.6.-6.7. | Устный опрос | ОК 01-09 ЛР24, ЛР26 |
| 140. | | Управление процессами. Представление об автоматических и автоматизированных системах управления. | 1 | Лекция | | Индивидуальный проект с презентацией Дополнительная литература Интернет-источники | Индивидуальный опрос | ОК 01-09 ЛР24, ЛР26 |
| 141. | | АСУ различного назначения, примеры их использования. | 1 | Лекция | №8,9 | | | ОК 01-09 ЛР24, ЛР26 |
| 142. | | Представление о робототехнических системах. | 1 | Лекция | | | | ОК 01-09 ЛР24, ЛР26 |
| | | **РАЗДЕЛ 7. ЛАБОРАТОРНО-ПРАКТИЧЕСКИЕ РАБОТЫ НА ПЭВМ.** | | | | | | |
| 143. | | ***Прак.раб.№1.*** Работа с программмным обеспечением. | 1 | Практическая работа | №3,4 | Практикум Пр.раб. №10 | Письменный опрос | ОК 01-09 ЛР24, ЛР26 |
| 144. | | ***Прак.раб.№2.*** Стандартная программа "Калькулятор". | 1 | Практическая работа | №3,4,5 | | | ОК 01-09 ЛР24, ЛР26 |
| 145. | | ***Прак.раб. №3.*** Создание архива данных. | 1 | Практическая работа | №3,4 | Практикум Пр.раб. №14 | Письменный опрос | ОК 01-09 ЛР24, ЛР26 |

| 1 | 2 | 3 | 4 | 5 | 6 | 7 | 8 | 9 |
|---|---|---|---|---|---|---|---|---|
| 146. | | ***Прак.раб. №4.*** Извлечение данных из архива. | 1 | Практиче-ская работа | №3,4 | | | ОК 01-09 ЛР24, ЛР26 |
| 147. | | ***Прак.раб.№5.*** Работа с архиваторами WinRAR, WinZIP. | 1 | Практиче-ская работа | №3,4 | | | ОК 01-09 ЛР24, ЛР26 |
| 0 | | ***Прак.раб. №6.*** Операционная система. | 1 | Практиче-ская работа | №3,4, | Практикум Пр.раб. №11 Зад.1-3 | Письмен-ный опрос | ОК 01-09 ЛР24, ЛР26 |
| 149. | | ***Прак.раб. №7.*** Графический интерфейс пользователя. | 1 | Практиче-ская работа | №3,4 | Практикум Пр.раб. №11 Зад.4-6 | Письмен-ный опрос | ОК 01-09 ЛР24, ЛР26 |
| 150. | | ***Прак.раб.№8.*** ОС Windows. Объекты и их свойства. Запуск приложений. | 1 | Практиче-ская работа | №3,4 | | | ОК 01-09 ЛР24, ЛР26 |
| 151. | | ***Прак.раб.№9.*** Стандартные программы ОС Windows. | 1 | Практиче-ская работа | №3,4 | | | ОК 01-09 ЛР24, ЛР26 |
| 152. | | ***Прак.раб.№10.*** Работа с обучающей программой ОС Windows. | 1 | Практиче-ская работа | №3,4,6 | | | ОК 01-09 ЛР24, ЛР26 |
| 153. | | ***Прак.раб.№11.*** Работа с обучающей программой ОС Windows. | 1 | Практиче-ская работа | №3,4,6 | | | ОК 01-09 ЛР24, ЛР26 |
| 154. | | ***Прак.раб.№12.*** Работа с обучающей программой ОС Windows. | 1 | Практиче-ская работа | №3,4,6 | | | ОК 01-09 ЛР24, ЛР26 |
| 155. | | ***Прак.раб.№13.*** Работа с обучающей программой ОС Windows. | 1 | Практиче-ская работа | №3,4,6 | | | ОК 01-09 ЛР24, ЛР26 |
| 156. | | ***Прак.раб.№14.*** Работа с программой проводник.14 | 1 | Практиче-ская работа | №3,4 | | | ОК 01-09 ЛР24, ЛР26 |

| 1 | 2 | 3 | 4 | 5 | 6 | 7 | 8 | 9 |
|---|---|---|---|---|---|---|---|---|
| 157. | | ***Прак.раб.№15.*** Настройка ОС Windows. | 1 | Практиче-ская работа | №3,4 | | | ОК 01-09 ЛР24, ЛР26 |
| 158. | | ***Прак.раб.№16.*** Программа "Мой компьютер" | 1 | Практиче-ская работа | №3,4 | | | ОК 01-09 ЛР24, ЛР26 |
| 159. | | ***Прак.раб.№17.*** Операции с дисками, файлами, папками. | 1 | Практиче-ская работа | №3,4 | | | ОК 01-09 ЛР24, ЛР26 |
| 160. | | ***Прак.раб. №18.*** Программное обеспечение внешних устройств. | 1 | Практиче-ская работа | №3,4 | | | ОК 01-09 ЛР24, ЛР26 |
| 161. | | ***Прак.раб. №19.*** Подключение внешних устройств к компь-ютеру и их настройка. | 1 | Практиче-ская работа | №3,4 | Практикум Пр.раб. №12 Зад.3-4 | Письмен-ный опрос | ОК 01-09 ЛР24, ЛР26 |
| 162. | | ***Прак.раб. №20.*** Подключение компьютера к сети. | 1 | Практиче-ская работа | №3,4 | | | ОК 01-09 ЛР24, ЛР26 |
| 163. | | ***Прак.раб. №21.*** Защита информации, антивирусная защита. | 1 | Практиче-ская работа | №3,4 | Практикум Пр.раб. №13 | Письмен-ный опрос | ОК 01-09 ЛР24, ЛР26 |
| 164. | | ***Прак.раб.№22.*** Работа с антивирусными программами Dr.Web, AVP. | 1 | Практиче-ская работа | №3,4 | | | ОК 01-09 ЛР24, ЛР26 |
| 165. | | ***Прак.раб.№23.*** Текстовый редактор WS Word. Работа с обучающей программой WS Word. | 1 | Практиче-ская работа | №3,4 | | | ОК 01-09 ЛР24, ЛР26 |
| 166. | | ***Прак.раб.№24.*** Текстовый редактор WS Word: панель инструментов. | 1 | Практиче-ская работа | №3,4 | | | ОК 01-09 ЛР24, ЛР26 |

| 1 | 2 | 3 | 4 | 5 | 6 | 7 | 8 | 9 |
|---|---|---|---|---|---|---|---|---|
| 167. | | ***Прак.раб.№25.*** Текстовый редактор WS Word: создание и редактирование текста. | 1 | Практиче-ская работа | №3,4,6 | | | ОК 01-09 ЛР24, ЛР26 |
| 168. | | ***Прак.раб.№26.*** Текстовый редактор WS Word: работа с рисунками. | 1 | Практиче-ская работа | №3,4,6 | | | ОК 01-09 ЛР24, ЛР26 |
| 169. | | ***Прак.раб.№27.*** Текстовый редактор WS Word:работа с графикой. | 1 | Практиче-ская работа | №3,4,6 | | | ОК 01-09 ЛР24, ЛР26 |
| 170. | | ***Прак.раб.№28.*** Текстовый редактор WS Word: работа с таблицами. | 1 | Практиче-ская работа | №3,4 | | | ОК 01-09 ЛР24, ЛР26 |
| 171. | | ***Прак.раб.№29.*** Текстовый редактор WS Word: создание и форматирование таблиц. | 1 | Практиче-ская работа | №3,4,6 | | | ОК 01-09 ЛР24, ЛР26 |
| 172. | | ***Прак.раб.№30.*** Текстовый редактор WS Word: редактор формул. | 1 | Практиче-ская работа | №3,4,6 | | | ОК 01-09 ЛР24, ЛР26 |
| 173. | | ***Прак.раб.№31.*** Текстовый редактор WS Word: построение диаграмм. | 1 | Практиче-ская работа | №3,4,6 | | | ОК 01-09 ЛР24, ЛР26 |
| 174. | | ***Прак.раб.№32.*** Текстовый редактор WS Word: построение графиков. | 1 | Практиче-ская работа | №3,4,6 | | | ОК 01-09 ЛР24, ЛР26 |
| 175. | | ***Прак.раб. №33.*** Использование систем проверки орфографии и грамматики. | 1 | Практиче-ская работа | №3,4,6 | Практикум Пр.раб. №15 | Письмен-ный опрос | ОК 01-09 ЛР24, ЛР26 |
| 176. | | ***Прак.раб.№34.*** Работа с обучающей MS PowerPoint. | 1 | Практиче-ская работа | №3,4,6 | | | ОК 01-09 ЛР24, ЛР26 |

| 1 | 2 | 3 | 4 | 5 | 6 | 7 | 8 | 9 |
|---|---|---|---|---|---|---|---|---|
| 177. | | ***Прак.раб.№35.*** Создание презентаций в MS PowerPoint. | 1 | Практиче-ская работа | №3,4,6 | | | ОК 01-09 ЛР24, ЛР26 |
| 178. | | ***Прак.раб.№36.*** Разработка слайдов презентаций в MS PowerPoint. | 1 | Практиче-ская работа | №3,4,6 | | | ОК 01-09 ЛР24, ЛР26 |
| 179. | | ***Прак.раб. №37.*** Электронные таблицы MS Excel: работа с обучающей программой. | 1 | Практиче-ская работа | №3,4,6 | | | ОК 01-09 ЛР24, ЛР26 |
| 180. | | ***Прак.раб. №38.*** Электронные таблицы MS Excel: заполнение таблиц. | 1 | Практиче-ская работа | №3,4,6 | | | ОК 01-09 ЛР24, ЛР26 |
| 181. | | ***Прак.раб. №39 .*** Электронные таблицы MS Excel: выполнение расчетов. | 1 | Практиче-ская работа | №3,4,6 | | | ОК 01-09 ЛР24, ЛР26 |
| 182 | | ***Прак.раб. №40.*** Электронные таблицы MS Excel: построение диаграмм. | 1 | Практиче-ская работа | №3,4,6 | | | ОК 01-09 ЛР24, ЛР26 |
| 183. | | ***Прак.раб. №41.*** Формирование запросов для работы с электронными каталогами библиотек, музеев, книгоиздания. | 1 | Практиче-ская работа | №3,4 | | | ОК 01-09 ЛР24, ЛР26 |
| 184. | | ***Прак.раб. №42.*** СМИ в рамках учебных заданий на различных предметных областей. | 1 | Практиче-ская работа | №3,4 | | | ОК 01-09 ЛР24, ЛР26 |
| 185. | | ***Прак.раб. №43.*** Организация баз данных. | 1 | Практиче-ская работа | №3,4,6 | | | ОК 01-09 ЛР24, ЛР26 |
| 186. | | ***Прак.раб. №44.*** Проектиро-вание базы данных | 1 | Практиче-ская работа | №3,4,6 | | | ОК 01-09 ЛР24, ЛР26 |

| 1 | 2 | 3 | 4 | 5 | 6 | 7 | 8 | 9 |
|---|---|---|---|---|---|---|---|---|
| 187. | | ***Прак.раб. №45.*** Браузер. | 1 | Практиче-ская работа | №3,4 | Практикум Пр.раб. №25 | Письмен-ный опрос | ОК 01-09 ЛР24, ЛР26 |
| 188. | | ***Прак.раб. №46.*** Поисковые системы. | 1 | Практиче-ская работа | №3,4 | Практикум Пр.раб. №26 | Письмен-ный опрос | ОК 01-09 ЛР24, ЛР26 |
| 189. | | ***Прак.раб. №47.*** Модем. | 1 | Практиче-ская работа | №3,4 | | | ОК 01-09 ЛР24, ЛР26 |
| 190. | | ***Прак.раб. №48.*** Создание ящика электронной почты. | 1 | Практиче-ская работа | №3,4 | | | ОК 01-09 ЛР24, ЛР26 |
| 191 | | ***Прак.раб. №49.*** Средства создания сайта. | 1 | Практиче-ская работа | №3,4 | | | ОК 01-09 ЛР24, ЛР26 |
| 192 | | ***Прак.раб. №50.*** Средства сопровождения сайта. Итоговое занятие.Зачет. | 1 | Контроль знаний | №5,7 | | | ОК 01-09 ЛР24, ЛР26 |
| | | **ВСЕГО** | **192** | | | | | |

*в форме практической подготовки

## ХАРАКТЕРИСТИКА ОСНОВНЫХ ВИДОВ УЧЕБНОЙ ДЕЯТЕЛЬНОСТИ СТУДЕНТОВ

| **Содержание обучения** | **Характеристика основных видов деятельности студентов (на уровне учебных действий)** |
|---|---|
| **Введение** | Поиск сходства и различия протекания информационных процессов у человека, в биологических, технических и социальных системах.<br>Классификация информационных процессов по принятому основанию.<br>Выделение основных информационных процессов в реальных системах. |
| **1. ИНФОРМАЦИОННАЯ ДЕЯТЕЛЬНОСТЬ ЧЕЛОВЕКА** | |
| | Классификация информационных процессов по принятому основанию.<br>Владение системой базовых знаний, отражающих вклад информатики в формирование современной научной картины мира.<br>Исследование с помощью информационных моделей структуры и поведения объекта в соответствии с поставленной задачей.<br>Выявление проблем жизнедеятельности человека в условиях информационной цивилизации и оценка предлагаемых путей их разрешения.<br>Использование ссылок и цитирования источников информации.<br>Знание базовых принципов организации и функционирования компьютерных сетей.<br>Владение нормами информационной этики и права.<br>Соблюдение принципов обеспечения информационной безопасности, способов и средств обеспечения надежного функционирования средств ИКТ. |
| **2. ИНФОРМАЦИЯ И ИНФОРМАЦИОННЫЕ ПРОЦЕССЫ** | |
| 2.1. Представление и обработка информации | Оценка информации с позиций ее свойств (достоверности, объективности, полноты, актуальности и т. п.).<br>Знание о дискретной форме представления информации.<br>Знание способов кодирования и декодирования информации.<br>Представление о роли информации и связанных с ней процессов в окружающем мире.<br>Владение компьютерными средствами представления и анализа данных. |

| | |
|---|---|
| | Умение отличать представление информации в различных системах счисления.<br>Знание математических объектов информатики.<br>Представление о математических объектах информатики, в том числе о логических формулах. |
| 2.2. Алгоритмизация и программирование | Владение навыками алгоритмического мышления и понимание необходимости формального описания алгоритмов.<br>Умение понимать программы, написанные на выбранном для изучения универсальном алгоритмическом языке высокого уровня.<br>Умение анализировать алгоритмы с использованием таблиц.<br>Реализация технологии решения конкретной задачи с помощью конкретного программного средства выбирать метод ее решения.<br>Умение разбивать процесс решения задачи на этапы.<br>Определение по выбранному методу решения задачи, какие алгоритмические конструкции могут войти в алгоритм. |
| 2.3. Компьютерное моделирование | Представление о компьютерных моделях.<br>Оценка адекватности модели и моделируемого объекта, целей моделирования.<br>Выделение в исследуемой ситуации объекта, субъекта, модели.<br>Выделение среди свойств данного объекта существенных свойств с точки зрения целей моделирования. |
| 2.4. Реализация основных информационных процессов с помощью компьютеров | Оценка и организация информации, в том числе получаемой из средств массовой информации, свидетельств очевидцев, интервью.<br>Умение анализировать и сопоставлять различные источники информации. |
| **3. СРЕДСТВА ИНФОРМАЦИОННЫХ И КОММУНИКАЦИОННЫХ ТЕХНОЛОГИЙ** | |
| 3.1. Архитектура компьютеров | Умение анализировать компьютер с точки зрения единства его аппаратных и программных средств.<br>Умение анализировать устройства компьютера с точки зрения организации процедур ввода, хранения, обработки, передачи, вывода информации.<br>Умение определять средства, необходимые для осуществления информационных процессов при решении задач.<br>Умение анализировать интерфейс программного средства с позиций исполнителя, его среды |

| | |
|---|---|
| | функционирования, системы команд и системы отказов.<br>Выделение и определение назначения элементов окна программы. |
| 3.2. Компьютерные сети | Представление о типологии компьютерных сетей.<br>Определение программного и аппаратного обеспечения компьютерной сети.<br>Выделение и определение назначения элементов окна программы. |
| 3.3. Безопасность, гигиена, эргономика, ресурсосбережение. Защита информации, антивирусная защита | Владение базовыми навыками и умениями по соблюдению требований техники безопасности, гигиены и ресурсосбережения при работе со средствами информатизации.<br>Понимание основ правовых аспектов использования компьютерных программ и работы в Интернете.<br>Реализация антивирусной защиты компьютера. |
| **4. ТЕХНОЛОГИИ СОЗДАНИЯ И ПРЕОБРАЗОВАНИЯ ИНФОРМАЦИОННЫХОБЪЕКТОВ** | |
| | Представление о способах хранения и простейшей обработке данных.<br>Владение основными сведениями о базах данных и средствах доступа к ним; умение работать с ними.<br>Умение работать с библиотеками программ.<br>Опыт использования компьютерных средств представления и анализа данных.<br>Осуществление обработки статистической информации с помощью компьютера.<br>Пользование базами данных и справочными системами |
| **5. ТЕЛЕКОММУНИКАЦИОННЫЕ ТЕХНОЛОГИИ** | |
| | Представление о технических и программных средствах телекоммуникационных технологий.<br>Знание способов подключения к сети Интернет.<br>Представление о компьютерных сетях и их роли в современном мире.<br>Определение ключевых слов, фраз для поиска информации.<br>Умение использовать почтовые сервисы для передачи информации.<br>Определение общих принципов разработки и функционирования интернет-приложений.<br>Представление о способах создания и сопровождения сайта.<br>Представление о возможностях сетевого программного обеспечения. |

| | |
|---|---|
| | Планирование индивидуальной и коллективной деятельности с использованием программных инструментов поддержки управления проектом. Умение анализировать условия и возможности применения программного средства для решения типовых задач |

**Контроль и оценка результатов освоения учебной дисциплины.**

Контроль и оценка результатов освоения учебной дисциплины осуществляется преподавателем в процессе проведения аудиторных занятий, тестирования, а также выполнения обучающимися индивидуальных и групповых практических заданий.

| Общие компетенции | Критерии оценки | Методы оценки |
|---|---|---|
| **ОК .1-ОК.9** | Оценка "отлично" выставляется обучающемуся, если он глубоко и прочно усвоил программный материал курса, исчерпывающе, последовательно, четко и логически стройно его излагает, умеет тесно увязывать теорию с практикой, свободно справляется с задачами и вопросами, не затрудняется с ответами при видоизменении заданий, правильно обосновывает принятые решения, владеет разносторонними навыками и приемами выполнения практических задач;<br>Оценка "хорошо" выставляется обучающемуся, если он твердо знает материал курса, грамотно и по существу излагает его, не допуская существенных неточностей в ответе на вопрос, правильно применяет теоретические положения при решении практических вопросов и задач, владеет необходимыми навыками и приемами их выполнения;<br>оценка «удовлетворительно» выставляется обучающемуся, если он имеет знания только основного материала, но не усвоил его деталей, допускает неточности, недостаточно правильные формулировки, нарушения логической последовательности в изложении программного материала, испытывает затруднения при выполнении практических задач;<br>Оценка "неудовлетворительно" выставляется обучающемуся, который не знает значительной части программного материала, допускает существенные ошибки | Экспертная оценка деятельности обучающихся при выполнении и защите результатов практических занятий, выполнении домашних работ, опроса, автоматизированного тестирования, результатов внеаудиторной самостоятельной работы обучающихся, защита сообщений и рефератов по проделанной аудиторной самостоятельной работе и других видов текущего контроля |

| Личностные результаты | Индикатор | Качество личности |
|---|---|---|
| **ЛР.24, ЛР.26** | Демонстрирует владение целостной системой правил делового поведения и этических норм, связанных с осуществлением профессиональной деятельности, в том числе в нестандартных ситуациях. Умеет осознанно определять потребности профессионального и личностного развития, в соответствии с изменениям в мире труда и профессий<br>Осуществляет поиск, анализ и интерпретацию информации, необходимой для выполнения задач профессиональной деятельности<br>Владеет и использует информационные технологии в профессиональной деятельности | честность; объективность; профессиональная компетентность и должная тщательность; конфиденциальность; профессиональное поведение. стремление к саморазвитию и самосовершенствова-нию; самостоятельность в принятии решений |

## УЧЕБНО-МЕТОДИЧЕСКОЕ И МАТЕРИАЛЬНО-ТЕХНИЧЕСКОЕ ОБЕСПЕЧЕНИЕ ПРОГРАММЫ УЧЕБНОЙ ДИСЦИПЛИНЫ ИНФОРМАТИКА

Освоение программы учебной дисциплины "Информатика" предполагает наличие в профессиональной образовательной организации, реализующей образовательную программу среднего общего образования в пределах освоения ОПОП СПО на базе основного общего образования, учебного кабинета, в котором имеется возможность обеспечить свободный доступ в Интернет во время учебного занятия и в период внеучебной деятельности обучающихся.

В состав кабинета информатики входит лаборатория с лаборантской комнатой. Помещение кабинета информатики должно удовлетворять требованиям санитарно-эпидемиологических правил и нормативов (СанПиН 2.4.2 № 178-02) и быть оснащено типовым оборудованием, указанным в настоящих требованиях, в том числе специализированной учебной мебелью и средствами обучения, достаточными для выполнения требований к уровню подготовки обучающихся.

В состав учебно-методического и материально-технического обеспечения программы учебной дисциплины «Информатика» входят:

• многофункциональный комплекс преподавателя;

• технические средства обучения (средства ИКТ): компьютеры (рабочие станции с CD ROM (DVD ROM); рабочее место педагога с модемом, одноранговая локальная сеть кабинета, Интернет); периферийное оборудование и оргтехника (принтер на рабочем месте педагога, сканер на рабочем месте педагога, копировальный аппарат, гарнитура, веб-камера, цифровой фотоаппарат, проектор и экран);

• наглядные пособия (комплекты учебных таблиц, плакаты): "Организация рабочего места и техника безопасности", "Архитектура компьютера", "Архитектура компьютерных сетей", "Виды профессиональной информационной деятельности человека и используемые инструменты (технические средства и информационные ресурсы)", "Раскладка клавиатуры, используемая при клавиатурном письме", "История информатики"; схемы: "Моделирование, формализация, алгоритмизация", "Основные этапы разработки программ", "Системы счисления", "Логические операции", "Блок-схемы", "Алгоритмические конструкции", "Структуры баз данных", "Структуры веб-ресурсов", портреты выдающихся ученых в области информатики и информационных технологии и др.);

• компьютеры на рабочих местах с системным программным обеспечением (для операционной системы Windows или операционной системы Linux), системами программирования и прикладным программным обеспечением по каждой теме программы учебной дисциплины "Информатика";

• печатные и экранно-звуковые средства обучения;

• расходные материалы: бумага, картриджи для принтера и копировального аппарата, диск для записи (CD-R или CD-RW);

• учебно-практическое и учебно-лабораторное оборудование;

• модели: "Устройство персонального компьютера", "Преобразование

информации в компьютере", "Информационные сети и передача информации", "Модели основных устройств ИКТ";
• вспомогательное оборудование;
• комплект технической документации, в том числе паспорта на средства обучения, инструкции по их использованию и технике безопасности;
• библиотечный фонд.

В библиотечный фонд входят учебники, учебно-методические комплекты (УМК), обеспечивающие освоение учебной дисциплины "Информатика", рекомендованные или допущенные для использования в профессиональных образовательных организациях, реализующих образовательную программу среднего общего образования в пределах освоения ОПОП СПО на базе основного общего образования.

Библиотечный фонд может быть дополнен энциклопедиями по информатике, словарями, справочниками по информатике и вычислительной технике, научной и научно-популярной литературой и др.

В процессе освоения программы учебной дисциплины "Информатика" студенты должны иметь возможность доступа к электронным учебным материалам по информатике, имеющимся в свободном доступе в сети Интернет (электронным книгам, практикумам, тестам, материалам ЕГЭ и др.)

| № п/п | Материальное и информационное обеспечение занятий |
|---|---|
| 1 | **Инструкции по ОТ**: ИОТ -229-2020 |
| 2 | **Технические средства обучения:** персональные компьютеры -13шт., ЛВС с выходом в Internet, сканер, принтер |
| 3 | **Мультимедийные средства**: ноутбук, видеопроектор, ЖК телевизор. аудиколонки, цифровой фотоаппарат |
| 4 | **Системные программы:** Windows XP Home,WordPad, MS Paint |
| 5 | **Инструментальные средства:** Windows Commander rus; WinRar, WinZIP, Avast, DR.WEB, QBasic ,Pascal |
| 6 | **Прикладные программы:** MS Office XP Pro; Finereader ; PROMT-переводчик с иностранных языков |
| 7 | **Программы обучения :** обучение по ОС MS Windows, клавиатурный тренажер, программа обучения по MS Office XP(MS Word, MS Excel, MS PowerPoint), программа обучения "Информатика", программы-самоучители по ОС Windows, MS Office |
| 8 | **Программы контроля знаний:** контролирующая программа "Тест-тренажер"ver.3.0 |
| 9 | **Визуальные средства обучения:** презентации по темам курса, видеофильмы, учебные курсы, плакаты |
| 10 | **Методические материалы и задания:** карточки-задания, методические указания по выполнению практических работ, тестовые задания по темам курса, итоговые задания по курсу |

## ОСНОВНЫЕ ИСТОЧНИКИ

| № п/п | Наименование | Автор | Издательство, год издания |
|---|---|---|---|
| 1 | Информатика. Учебник | М.С. Цветкова, И.Ю. Хлобыстова | М, "Академия", 2018 |
| 2 | Информатика. Практикум | М.С. Цветкова, С.А. Гаврилова, И.Ю. Хлобыстова | М, "Академия", 2019 |
| 3 | "Информатика" учебник-Москва | Е.В.Михеева, О.И.Титова | Москва,"Академия" 2018 г. |
| 4 | "Практикум по информатике" учебное пособие | Е.В.Михеева | Москва "Академия" 2018 г |
| 5 | Информатика, | Каймин В.А. | М., "ИНФРА-М", 2018 г.. |

## ДОПОЛНИТЕЛЬНЫЕ ИСТОЧНИКИ

| № п/п | Наименование | Атор | Издательство, год издания |
|---|---|---|---|
| 1 | "Информатика" Систематический курсу,чебник для 10 класса.. | Бешенков С.А., Ракитина Е.А. | М."БИНОМ", 2018 г. |
| 2 | "Информатика", Систематический курс,Учебник для 11 класса.. | Бешенков С.А., Кузмина Н.В. | М."БИНОМ", 2017 г. |
| 3 | "Информатика и ИКТ", Базовый уровень. 10 кл. | Под ред. Макаровой Н.В. | "Питер Пресс", 2018 г.. |
| 4 | "Сборник задач по курсу информатики "М.: | Под ред. Белоусовой Л.И | М, "Экзамен", 2017г.. |
| 6 | "Создание презентации в PowerPoint",учебное пособие | Свиридова М.Ю. | Москва "Академия" 2019 г |
| 7 | "Электронные таблицы EXCEL",учебное пособие | Свиридова М.Ю. | Москва "Академия" 2018 г |

## ИНТЕРНЕТ- ИСТОЧНИКИ:

**Электронные интерактивные учебные пособия:**

1. Иллюстрированный самоучитель по ОС Windows XP, "ИДДК"
2. Иллюстрированный самоучитель по Word XP,

**Интернет-ресурсы.**

1. http://ru.wikipedia.org/wiki/Википедия
2. http://www.chaynikam.info/foto.html Компьютер для «чайников»
3. http://urist.fatal.ru/Book/Glava8/Glava8.htm Электронные презентации

"Кировский Электронный завод"

3. Иллюстрированный самоучитель по Access XP, "Кировский Электронный завод"
4. Иллюстрированный самоучитель по Excel XP, "Кировский Электронный завод"
5. Иллюстрированный самоучитель по PowerPoint XP, "Кировский Электронный завод"
6. Иллюстрированный самоучитель по Microsoft Office XP, "Новый диск"
7. Иллюстрированный самоучитель по Microsoft Internet Explorer 7.0., "Новый диск"
8. Иллюстрированный самоучитель по локальным сетям."Media2000"
9. Мультимедийный учебник TeachPro "Информатика".

4. http://www.on-line-teaching.com Электронные учебники по HTML, Word, Excel, VBA -

*Приложение №___*
*к ООП по профессии*
*15.01.05 Сварщик (ручной и частично механизированной сварки (наплавки)*

Министерство образования Московской области
*Государственное бюджетное профессиональное образовательное учреждение*
*Московской области «Серпуховский колледж»*

УТВЕРЖДЕНО
Директором
ГБПОУ МО «Серпуховский колледж
_____Т.В. Федоровой
№ _____ от _____

# РАБОЧАЯ ПРОГРАММА УЧЕБНОЙ ДИСЦИПЛИНЫ
# ПД 03 «ФИЗИКА»

Г.о. Серпухов, 2021 г.

РАССМОТРЕНО
На заседание ПЦК.
Протокол №11
«11» 06 2021 г.
_____ /Закатина И.В. /

СОГЛАСОВАНО
Зам директором по УР
«__11__» __06___ 2021_ г.
_____/Байбакова Н.В./

Программа учебной дисциплины/профессионального модуля ПД 03 «Физика» разработана в соответствии с требованиями федерального государственного образовательного стандарта среднего профессионального образования по профессии/специальности 15.01.05 Сварщик (ручной и частично механизированной сварки (наплавки), утверждённого приказом Министерства образования и науки Российской Федерации от 29 января 2016 года № 50, примерной основной образовательной программы по профессии 15.01.05 Сварщик ручной и частично механизированной сварки (наплавки) (рег.№ 15.01.05-170919 дата включения в реестр 19.09.2017)

Организация-разработчик: ГБПОУ МО «Серпуховский колледж»

Разработчик: Назарова Светлана Алексеевна, преподаватель ГБПОУ МО «Серпуховский колледж»

# ПОЯСНИТЕЛЬНАЯ ЗАПИСКА

Программа общеобразовательной учебной дисциплины «Физика» предназначена для изучения физики в профессиональных образовательных организациях СПО, реализующих образовательную программу среднего общего образования в пределах освоения основной профессиональной образовательной программы СПО (ОПОП СПО) на базе основного общего образования при подготовке квалифицированных рабочих, служащих и специалистов среднего звена.

Программа разработана на основе требований ФГОС среднего общего образования, предъявляемых к структуре, содержанию и результатам освоения учебной дисциплины «Физика», в соответствии с Рекомендациями по организации получения среднего общего образования в пределах освоения образовательных программ среднего профессионального образования на базе основного общего образования с учетом Примерной основной образовательной программы среднего общего образования, одобренной решением федерального учебно-методического объединения по общему образованию (протокол от 28 июня 2016г. № 2/16-з).

Содержание программы «Физика» направлено на достижение следующих **целей:**

освоение знаний о фундаментальных физических

• законах и принципах, лежащих в основе современной физической картины мира; наиболее важных

открытиях в области физики, оказавших определяющее влияние на развитие техники и технологии; методах научного познания природы;

• овладение умениями проводить наблюдения, планировать и выполнять эксперименты, выдвигать гипотезы и строить модели, применять полученные знания по физике для объяснения разнообразных физических явлений и свойств веществ; практически использовать физические знания; оценивать достоверность естественно-научной информации;

• развитие познавательных интересов, интеллектуальных и творческих способностей в процессе приобретения знаний и умений по физике с использованием различных источников информации и современных информационных технологий;

• воспитание убежденности в возможности познания законов природы, использования достижений физики на благо развития человеческой цивилизации; необходимости сотрудничества в процессе совместного выполнения задач, уважительного отношения к мнению оппонента при обсуждении проблем естественно-научного содержания; готовности к морально-этической оценке использования научных достижений, чувства ответственности за защиту окружающей среды;

• использование приобретенных знаний и умений для решения практических задач повседневной жизни, обеспечения безопасности собственной жизни, рационального природопользования и охраны окружающей среды и

возможность применения знаний при решении задач, возникающих в последующей профессиональной деятельности.

В программу включено содержание, направленное на формирование у студентов компетенций, необходимых для качественного освоения ОПОП СПО на базе основного общего образования с получением среднего общего образования; программы подготовки квалифицированных рабочих, служащих, программы подготовки специалистов среднего звена (ППКРС, ППССЗ).

Программа учебной дисциплины «Физика» является основой для разработки рабочих программ, в которых профессиональные образовательные организации, реализующие образовательную программу среднего общего образования в пределах освоения ОПОП СПО на базе основного общего образования, уточняют содержание учебного материала, последовательность его изучения, распределение учебных часов, тематику рефератов, индивидуальных проектов, виды самостоятельных работ, учитывая специфику программ подготовки квалифицированных рабочих, служащих и специалистов среднего звена, осваиваемой профессии или специальности.

Программа может использоваться другими профессиональными образовательными организациями, реализующими образовательную программу среднего общего образования в пределах освоения ОПОП СПО на базе основного общего образования (ППКРС, ППССЗ).

## ОБЩАЯ ХАРАКТЕРИСТИКА УЧЕБНОЙ ДИСЦИПЛИНЫ «ФИЗИКА»

В основе учебной дисциплины «Физика» лежит установка на формирование у обучаемых системы базовых понятий физики и представлений о современной физической картине мира, а также выработка умений применять физические знания как в профессиональной деятельности, так и для решения жизненных задач.

Многие положения, развиваемые физикой, рассматриваются как основа создания и использования информационных и коммуникационных технологий (ИКТ) — одного из наиболее значимых технологических достижений современной цивилизации.

Физика дает ключ к пониманию многочисленных явлений и процессов окружающего мира (в естественно-научных областях, социологии, экономике, языке, литературе и др.). В физике формируются многие виды деятельности, которые имеют метапредметный характер. К ним в первую очередь относятся: моделирование объектов и процессов, применение основных методов познания, системно-информационный анализ, формулирование гипотез, анализ и синтез, сравнение, обобщение, систематизация, выявление причинно-следственных связей, поиск аналогов, управление объектами и процессами. Именно эта дисциплина позволяет познакомить студентов с научными методами познания, научить их отличать гипотезу от теории, теорию от эксперимента.

Физика имеет очень большое и всевозрастающее число междисциплинарных связей, причем на уровне как понятийного аппарата, так и инструментария. Сказанное позволяет рассматривать физику как метадисциплину, которая предоставляет междисциплинарный язык для описания научной картины мира.

Физика является системообразующим фактором для естественно-научных учебных предметов, поскольку физические законы лежат в основе содержания химии, биологии, географии, астрономии и специальных дисциплин (техническая механика, электротехника, электроника и др.). Учебная дисциплина «Физика» создает универсальную базу для изучения общепрофессиональных и специальных дисциплин, закладывая фундамент для последующего обучения студентов.

Обладая логической стройностью и опираясь на экспериментальные факты, учебная дисциплина «Физика» формирует у студентов подлинно научное мировоззрение. Физика является основой учения о материальном мире и решает проблемы этого мира.

Изучение физики в профессиональных образовательных организациях, реализующих образовательную программу среднего общего образования в пределах освоения ОПОП СПО на базе основного общего образования, имеет свои особенности в зависимости от профиля профессионального образования. Это выражается в содержании обучения, количестве часов, выделяемых на изучение отдельных тем программы, глубине их освоения студентами, объеме и характере практических занятий, видах внеаудиторной самостоятельной работы студентов.

При освоении профессий СПО и специальностей СПО естественно-научного профиля профессионального образования физика изучается на базовом уровне ФГОС среднего общего образования, при освоении профессий СПО и специальностей СПО технического профиля профессионального образования физика изучается более углубленно, как профильная учебная дисциплина, учитывающая специфику осваиваемых профессий или специальностей.

При освоении профессий СПО и специальностей СПО социально-экономического и гуманитарного профилей профессионального образования физика изучается в составе интегрированной учебной дисциплины «Естествознание» обязательной предметной области «Естественные науки» ФГОС среднего общего образования.

В содержании учебной дисциплины по физике при подготовке обучающихся по профессиям и специальностям технического профиля профессионального образования профильной составляющей является раздел «Электродинамика», так как большинство профессий и специальностей, относящихся к этому профилю, связаны с электротехникой и электроникой.

Содержание учебной дисциплины, реализуемое при подготовке обучающихся по профессиям и специальностям естественно-научного профиля профессионального образования, не имеет явно выраженной профильной составляющей, так как профессии и специальности,

относящиеся к этому профилю обучения, не имеют преимущественной связи с тем или иным разделом физики. Однако в зависимости от получаемой профессии СПО или специальности СПО в рамках естественно-научного профиля профессионального образования повышенное внимание может быть уделено изучению раздела «Молекулярная физика. Термодинамика», отдельных тем раздела «Электродинамика» и особенно тем экологического содержания, присутствующих почти в каждом разделе.

Теоретические сведения по физике дополняются демонстрациями и лабораторными работами.

Изучение общеобразовательной учебной дисциплины «Физика» завершается подведением итогов в форме дифференцированного зачета или экзамена в рамках промежуточной аттестации студентов в процессе освоения ОПОП СПО с получением среднего общего образования (ППКРС, ППССЗ).

## МЕСТО УЧЕБНОЙ ДИСЦИПЛИНЫ В УЧЕБНОМ ПЛАНЕ

Учебная дисциплина «Физика» является учебным предметом по выбору из обязательной предметной области «Естественные науки» ФГОС среднего общего образования.

В профессиональных образовательных организациях, реализующих образовательную программу среднего общего образования в пределах освоения ОПОП СПО на базе основного общего образования, учебная дисциплина «Физика» изучается в общеобразовательном цикле учебного плана ОПОП СПО на базе основного общего образования с получением среднего общего образования (ППКРС, ППССЗ).

В учебных планах ППКРС, ППССЗ место учебной дисциплины «Физика» — в составе общеобразовательных учебных дисциплин по выбору, формируемых из обязательных предметных областей ФГОС среднего общего образования, для профессий СПО и специальностей СПО соответствующего профиля профессионального образования.

## РЕЗУЛЬТАТЫ ОСВОЕНИЯ УЧЕБНОЙ ДИСЦИПЛИНЫ

Освоение содержания учебной дисциплины «Физика» обеспечивает достижение
студентами следующих **результатов:**

• ***личностных*:**

− чувство гордости и уважения к истории и достижениям отечественной физической науки; физически грамотное поведение в профессиональной деятельности и быту при обращении с приборами и устройствами;

− готовность к продолжению образования и повышения квалификации в избранной профессиональной деятельности и объективное осознание роли физических компетенций в этом;

− умение использовать достижения современной физической науки и физических технологий для повышения собственного интеллектуального развития в выбранной профессиональной деятельности;
− умение самостоятельно добывать новые для себя физические знания, используя для этого доступные источники информации;
− умение выстраивать конструктивные взаимоотношения в команде по решению общих задач;
− умение управлять своей познавательной деятельностью, проводить самооценку уровня собственного интеллектуального развития;
• ***метапредметных*:**
− использование различных видов познавательной деятельности для решения физических задач, применение основных методов познания (наблюдения, описания, измерения, эксперимента) для изучения различных сторон окружающей действительности;
− использование основных интеллектуальных операций: постановки задачи, формулирования гипотез, анализа и синтеза, сравнения, обобщения, систематизации, выявления причинно-следственных связей, поиска аналогов, формулирования выводов для изучения различных сторон физических объектов, явлений и процессов, с которыми возникает необходимость сталкиваться в профессиональной сфере;
− умение генерировать идеи и определять средства, необходимые для их реализации;
− умение использовать различные источники для получения физической информации, оценивать ее достоверность;
− умение анализировать и представлять информацию в различных видах;
− умение публично представлять результаты собственного исследования, вести дискуссии, доступно и гармонично сочетая содержание и формы представляемой информации;
• ***предметных*:**
− сформированность представлений о роли и месте физики в современной научной картине мира; понимание физической сущности наблюдаемых во Вселенной явлений, роли физики в формировании кругозора и функциональной грамотности человека для решения практических задач;
−владение основополагающими физическими понятиями, закономерностями, законами и теориями; уверенное использование физической терминологии и символики;
− владение основными методами научного познания, используемыми в физике: наблюдением, описанием, измерением, экспериментом;
− умения обрабатывать результаты измерений, обнаруживать зависимость между физическими величинами, объяснять полученные результаты и делать выводы;
− сформированность умения решать физические задачи;
− сформированность умения применять полученные знания для объяснения условий протекания физических явлений в природе, профессиональной сфере и для принятия практических решений в повседневной жизни;

− сформированность собственной позиции по отношению к физической информации, получаемой из разных источников.

| Преподавание учебной дисциплины «Физика» должно способствовать формированию личностных результатов программы воспитания: | |
|---|---|
| Осуществлять поиск, анализ и интерпретацию информации, необходимой для выполнения задач профессиональной деятельности | ЛР 24 |
| Использовать информационные технологии в профессиональной деятельности | ЛР 26 |

## СОДЕРЖАНИЕ УЧЕБНОЙ ДИСЦИПЛИНЫ

### Введение

Физика — фундаментальная наука о природе.
Естественно-научный метод познания, его возможности и границы применимости. Эксперимент и теория в процессе познания природы. Моделирование физических явлений и процессов. Роль эксперимента и теории в процессе познания природы. Физическая величина. Погрешности измерений физических величин. Физические законы. Границы применимости физических законов. Понятие о физической картине мира. Значение физики при освоении профессий СПО и специальностей СПО.

### 1. Механика

**Кинематика.** Механическое движение. Перемещение. Путь. Скорость. Равномерное прямолинейное движение. Ускорение. Равнопеременное прямолинейное движение. Свободное падение. Движение тела, брошенного под углом к горизонту. Равномерное движение по окружности.

**Законы механики Ньютона.** Первый закон Ньютона. Сила. Масса. Импульс. Второй закон Ньютона. Основной закон классической динамики. Третий закон Ньютона. Закон всемирного тяготения. Гравитационное поле. Сила тяжести. Вес. Способы измерения массы тел. Силы в механике.

**Законы сохранения в механике.** Закон сохранения импульса. Реактивное движение. Работа силы. Работа потенциальных сил. Мощность. Энергия. Кинетическая энергия. Потенциальная энергия. Закон сохранения механической энергии. Применение законов сохранения.

***Демонстрации***

Зависимость траектории от выбора системы отсчета.
Виды механического движения.
Зависимость ускорения тела от его массы и силы, действующей на тело.
Сложение сил.

Равенство и противоположность направления сил действия и противодействия.
Зависимость силы упругости от деформации.
Силы трения.
Невесомость.
Реактивное движение.
Переход потенциальной энергии в кинетическую и обратно.
***Лабораторные работы***
Исследование движения тела под действием постоянной силы.
Изучение закона сохранения импульса.
Сохранение механической энергии при движении тела под действием сил тяжести и упругости.
Сравнение работы силы с изменением кинетической энергии тела.
Изучение законов сохранения на примере удара шаров и баллистического маятника.
Изучение особенностей силы трения (скольжения).

## 2. Основы молекулярной физики и термодинамики

**Основы молекулярно-кинетической теории. Идеальный газ.** Основные положения молекулярно-кинетической теории. Размеры и масса молекул и атомов. Броуновское движение. Диффузия. Силы и энергия межмолекулярного взаимодействия. Строение газообразных, жидких и твердых тел. Скорости движения молекул и их измерение. Идеальный газ. Давление газа. Основное уравнение молекулярно-кинетической теории газов. Температура и ее измерение. Газовые законы. Абсолютный нуль температуры. Термодинамическая шкала температуры. Уравнение состояния идеального газа. Молярная газовая постоянная.

**Основы термодинамики.** Основные понятия и определения. Внутренняя энергия системы. Внутренняя энергия идеального газа. Работа и теплота как формы передачи энергии. Теплоемкость. Удельная теплоемкость. Уравнение теплового баланса. Первое начало термодинамики. Адиабатный процесс. Принцип действия тепловой машины. КПД теплового двигателя. Второе начало термодинамики. Термодинамическая шкала температур. Холодильные машины. Тепловые двигатели. Охрана природы.

**Свойства паров.** Испарение и конденсация. Насыщенный пар и его свойства. Абсолютная и относительная влажность воздуха. Точка росы. Кипение. Зависимость температуры кипения от давления. Перегретый пар и его использование в технике.

**Свойства жидкостей.** Характеристика жидкого состояния вещества. Поверхностный слой жидкости. Энергия поверхностного слоя. Явления на границе жидкости с твердым телом. Капиллярные явления.

**Свойства твердых тел.** Характеристика твердого состояния вещества. Упругие свойства твердых тел. Закон Гука. Механические свойства твердых

тел. Тепловое расширение твердых тел и жидкостей. Плавление и кристаллизация.

***Демонстрации***

Движение броуновских частиц.

Диффузия.

Изменение давления газа с изменением температуры при постоянном объеме.

Изотермический и изобарный процессы.

Изменение внутренней энергии тел при совершении работы.

Модели тепловых двигателей.

Кипение воды при пониженном давлении.

Психрометр и гигрометр.

Явления поверхностного натяжения и смачивания.

Кристаллы, аморфные вещества, жидкокристаллические тела.

***Лабораторные работы***

Измерение влажности воздуха.

Измерение поверхностного натяжения жидкости.

Наблюдение процесса кристаллизации Изучение деформации растяжения.

Изучение теплового расширения твердых тел.

Изучение особенностей теплового расширения воды.

## 3. Электродинамика

**Электрическое поле.** Электрические заряды. Закон сохранения заряда. Закон Кулона. Электрическое поле. Напряженность электрического поля. Принцип суперпозиции полей. Работа сил электростатического поля. Потенциал. Разность потенциалов. Эквипотенциальные поверхности. Связь между напряженностью и разностью потенциалов электрического поля. Диэлектрики в электрическом поле. Поляризация диэлектриков. Проводники в электрическом поле. Конденсаторы. Соединение конденсаторов в батарею. Энергия заряженного конденсатора. Энергия электрического поля.

**Законы постоянного тока.** Условия, необходимые для возникновения и поддержания электрического тока. Сила тока и плотность тока. Закон Ома для участка цепи без ЭДС. Зависимость электрического сопротивления от материала, длины и площади поперечного сечения проводника. Зависимость электрического сопротивления проводников от температуры. Электродвижущая сила источника тока. Закон Ома для полной цепи. Соединение проводников. Соединение источников электрической энергии в батарею. Закон Джоуля—Ленца. Работа и мощность электрического тока. Тепловое действие тока.

**Электрический ток в различных средах.** Электрический ток в металлах. Электронный газ. Работа выхода. Электрический ток в электролитах. Электролиз. Законы Фарадея. Применение электролиза в технике. Электрический ток в газах и вакууме. Ионизация газа. Виды газовых разрядов. Понятие о плазме. Свойства и применение электронных пучков.

Электрический ток в полупроводниках. Собственная проводимость полупроводников. Полупроводниковые приборы.

**Магнитное поле.** Вектор индукции магнитного поля. Действие магнитного поля на прямолинейный проводник с током. Закон Ампера. Взаимодействие токов. Магнитный поток. Работа по перемещению проводника с током в магнитном поле. Действие магнитного поля на движущийся заряд. Сила Лоренца. Определение удельного заряда. Ускорители заряженных частиц.

**Электромагнитная индукция.** Электромагнитная индукция. Вихревое электрическое поле. Самоиндукция. Энергия магнитного поля.

***Демонстрации***

Взаимодействие заряженных тел.
Проводники в электрическом поле.
Диэлектрики в электрическом поле.
Конденсаторы.
Тепловое действие электрического тока.
Собственная и примесная проводимость полупроводников.
Полупроводниковый диод.
Транзистор.
Опыт Эрстеда.
Взаимодействие проводников с токами.
Отклонение электронного пучка магнитным полем.
Электродвигатель.
Электроизмерительные приборы.
Электромагнитная индукция.
Опыты Фарадея.
Зависимость ЭДС самоиндукции от скорости изменения силы тока и индуктивности проводника.
Работа электрогенератора.
Трансформатор.

***Лабораторные работы***

Изучение закона Ома для участка цепи, последовательного и параллельного соединения проводников.
Изучение закона Ома для полной цепи.
Изучение явления электромагнитной индукции.
Определение коэффициента полезного действия электрического чайника.
Определение температуры нити лампы накаливания.
Определение ЭДС и внутреннего сопротивления источника напряжения.

## 4. Колебания и волны

**Механические колебания.** Колебательное движение. Гармонические колебания. Свободные механические колебания. Линейные механические колебательные системы. Превращение энергии при колебательном движении.

Свободные затухающие механические колебания. Вынужденные механические колебания.

**Упругие волны.** Поперечные и продольные волны. Характеристики волны. Уравнение плоской бегущей волны. Интерференция волн. Понятие о дифракции волн. Звуковые волны. Ультразвук и его применение.

**Электромагнитные колебания.** Свободные электромагнитные колебания. Превращение энергии в колебательном контуре. Затухающие электромагнитные колебания. Генератор незатухающих электромагнитных колебаний. Вынужденные электрические колебания. Переменный ток. Генератор переменного тока. Емкостное и индуктивное сопротивления переменного тока. Закон Ома для электрической цепи переменного тока. Работа и мощность переменного тока. Генераторы тока. Трансформаторы. Токи высокой частоты. Получение, передача и распределение электроэнергии.

**Электромагнитные волны.** Электромагнитное поле как особый вид материи. Электромагнитные волны. Вибратор Герца. Открытый колебательный контур. Изобретение радио А. С. Поповым. Понятие о радиосвязи. Применение электромагнитных волн.

***Демонстрации***

Свободные и вынужденные механические колебания.
Резонанс.
Образование и распространение упругих волн.
Частота колебаний и высота тона звука.
Свободные электромагнитные колебания.
Осциллограмма переменного тока.
Конденсатор в цепи переменного тока.
Катушка индуктивности в цепи переменного тока.
Резонанс в последовательной цепи переменного тока.
Излучение и прием электромагнитных волн.
Радиосвязь.

***Лабораторные работы***

Изучение зависимости периода колебаний нитяного (или пружинного) маятника от длины нити (или массы груза).
Индуктивное и емкостное сопротивления в цепи переменного тока

## 5. Оптика

**Природа света.** Скорость распространения света. Законы отражения и преломления света. Полное отражение. Линзы. Глаз как оптическая система. Оптические приборы.

**Волновые свойства света.** Интерференция света. Когерентность световых лучей. Интерференция в тонких пленках. Полосы равной толщины. Кольца Ньютона. Использование интерференции в науке и технике. Дифракция света. Дифракция на щели в параллельных лучах. Дифракционная

решетка. Понятие о голографии. Поляризация поперечных волн. Поляризация света. Двойное лучепреломление. Поляроиды. Дисперсия света. Виды спектров. Спектры испускания. Спектры поглощения. Ультрафиолетовое и инфракрасное излучения. Рентгеновские лучи. Их природа и свойства.

***Демонстрации***

Законы отражения и преломления света.
Полное внутреннее отражение.
Оптические приборы.
Интерференция света.
Дифракция света.
Поляризация света.
Получение спектра с помощью призмы.
Получение спектра с помощью дифракционной решетки.
Спектроскоп.

***Лабораторные работы***

Изучение изображения предметов в тонкой линзе.
Изучение интерференции и дифракции света.
Градуировка спектроскопа и определение длины волны спектральных линий.

## 6. Основы специальной теории относительности

Инвариантность модуля скорости света в вакууме. Постулаты Эйнштейна. Пространство и время специальной теории относительности. Связь массы и энергии свободной частицы. Энергия покоя.

## 7. Элементы квантовой физики

**Квантовая оптика.** Тепловое излучение. Распределение энергии в спектре абсолютно чёрного тела. Квантовая гипотеза Планка. Фотоны. Внешний фотоэлектрический эффект. Внутренний фотоэффект. Типы фотоэлементов. Давление света. Понятие о корпускулярно-волновой природе света.

**Физика атома.** Развитие взглядов на строение вещества. Закономерности в атомных спектрах водорода. Ядерная модель атома. Опыты Э. Резерфорда. Модель атома водорода по Н. Бору. Гипотеза де Бройля. Соотношение неопределённостей Гейзенберга. Квантовые генераторы.

**Физика атомного ядра.** Естественная радиоактивность. Закон радиоактивного распада. Способы наблюдения и регистрации заряженных частиц. Эффект Вавилова — Черенкова. Строение атомного ядра. Дефект массы, энергия связи и устойчивость атомных ядер. Ядерные реакции. Искусственная радиоактивность. Деление тяжелых ядер. Цепная ядерная

реакция. Управляемая цепная реакция. Ядерный реактор. Получение радиоактивных изотопов и их применение. Биологическое действие радиоактивных излучений. Элементарные частицы.

***Демонстрации***

Фотоэффект.

Линейчатые спектры различных веществ.

Излучение лазера (квантового генератора).

Счетчик ионизирующих излучений.

## 8. Эволюция Вселенной

**Строение и развитие Вселенной.** Наша звездная система — Галактика. Другие галактики. Бесконечность Вселенной. Понятие о космологии. Расширяющаяся Вселенная. Модель горячей Вселенной. Строение и происхождение Галактик. Тёмная материя и тёмная энергия

**Эволюция звезд. Гипотеза происхождения Солнечной системы.** Термоядерный синтез. Проблема термоядерной энергетики. Энергия Солнца и звезд. Эволюция звезд. Происхождение Солнечной системы.

***Демонстрации***

Солнечная система (модель).

Фотографии планет, сделанные с космических зондов.

Карта Луны и планет.

Строение и эволюция Вселенной.

## ТЕМАТИЧЕСКОЕ ПЛАНИРОВАНИЕ

Технический профиль профессионального образования

При реализации содержания общеобразовательной учебной дисциплины «Физика» в пределах освоения ОПОП СПО на базе основного общего образования с получением среднего общего образования (ППКРС, ППССЗ) максимальная учебная нагрузка обучающихся составляет:

по профессиям СПО технического профиля — 254 часов, из них аудиторная (обязательная) нагрузка обучающихся, включая лабораторные работы, — 254 часов

Тематический план

| **Вид учебной работы** | **Количество часов** |
|---|---|
| **Аудиторные занятия. Содержание обучения** | **Профессии СПО** |
| Введение | 2 |
| 1. Механика | 42 |
| 2.Молекулярная физика. Термодинамика | 40 |
| 3. Электродинамика | 82 |

| | |
|---|---|
| 4. Колебания и волны | 28 |
| 5. Оптика | 16 |
| 6. Основы специальной теории относительности | 6 |
| 7. Элементы квантовой физики | 26 |
| 8. Эволюция Вселенной | 12 |
| **Итого** | 254 |
| ***Промежуточная аттестация в форме экзамена*** | |
| **Всего** | 260 |

| СОДЕРЖАНИЕ ОБУЧЕНИЯ ПО ДИСЦИПЛИНЕ «ФИЗИКА» | | | | | | | | |
|---|---|---|---|---|---|---|---|---|
| № занятия | Дата | Наименование разделов, тем | Обязательная учебная нагрузка | | Материальное и информационное обеспечение занятий (№ позиций из таблицы 2а) | Домашнее задание | Формы и методы контроля внеауд. сам. раб. | Формируемые ОК, ЛР |
| | | | Кол-во часов | Вид занятия | | | | |
| **1** | | **2** | **3** | **4** | **5** | **6** | **7** | **8** |
| 1 | | Инструктаж по ОТ 001-20, 127-20, 006-20, 007-20, 008-20 Введение. | 1 | лекция | 1, 2, 3, 4 | Стр. 4-19 | | ОК 1-6, ЛР 24,26 |
| 2 | | Естественно-научный метод познания | 1 | комбинированное | 1, 2, 3, 4 | Стр. 4-19 | уст. опрос | ОК 1-6, ЛР 24,26 |
| | | **Раздел 1. Механика.** | **42** | | | | | |
| 3 | | Механическое движение | 1 | комбинированное | 1, 2, 3, 4 | 1.1, 1.2, 1.3 | уст. опрос | ОК 1-6, ЛР 24,26 |
| 4 | | Равнопеременное прямолинейное движение | 1 | комбинированное | 1, 2, 3, 4 | 2.1, 2.2, 2.3, 2.6 | уст. опрос | ОК 1-6, ЛР 24,26 |
| 5 | | Решение задач | 1 | комбинированное | 1, 2, 3, 4 | 2.8, 2.9, 2.10 | уст. опрос | ОК 1-6, ЛР 24,26 |
| 6 | | Свободное падание | 1 | комбинированное | 1, 2, 3, 4 | 3.3, 3.4 | уст. опрос | ОК 1-6, ЛР 24,26 |
| 7 | | Равномерное движение по окружности | 1 | комбинированное | 1, 2, 3, 4 | 3.1, 3.2, 3.8 | уст. опрос | ОК 1-6, ЛР 24,26 |
| 8 | | Решение задач | 1 | комбинированное | 1, 2, 3, 4 | стр. 193 № 2 | уст. опрос | ОК 1-6, ЛР 24,26 |

| | | | | | | | | |
|---|---|---|---|---|---|---|---|---|
| 9 | | Решение задач | 1 | комбинированное | 1, 2, 3, 4 | стр. 194 № 1, стр. 195 № 1 | уст. опрос | ОК 1-6, ЛР 24,26 |
| 10 | | Первый закон Ньютона | 1 | комбинированное | 1, 2, 3, 4 | 2.1 | уст. опрос | ОК 1-6, ЛР 24,26 |
| 11 | | Второй закон Ньютона. Третий закон Ньютона | 1 | комбинированное | 1, 2, 3, 4 | 2.2, 2.3, 2.5, 2.6 | уст. опрос | ОК 1-6, ЛР 24,26 |
| 12 | | Решение задач | 1 | комбинированное | 1, 2, 3, 4 | стр. 43 № 1,5 | уст. опрос | ОК 1-6, ЛР 24,26 |
| 13 | | Закон всемирного тяготения | 1 | комбинированное | 1, 2, 3, 4 | 2.7 | уст. опрос | ОК 1-6, ЛР 24,26 |
| 14 | | Сила тяжести. Вес тела | 1 | комбинированное | 1, 2, 3, 4 | 2.8, 2.9 | уст. опрос | ОК 1-6, ЛР 24,26 |
| 15 | | Решение задач | 1 | комбинированное | 1, 2, 3, 4 | стр. 46 № 1,5 | уст. опрос | ОК 1-6, ЛР 24,26 |
| 16 | | Сила упругости. | 1 | комбинированное | 1, 2, 3, 4 | 2.10 | уст. опрос | ОК 1-6, ЛР 24,26 |
| 17 | | Сила трения. | 1 | комбинированное | 1, 2, 3, 4 | 2.10 | уст. опрос | ОК 1-6, ЛР 24,26 |
| 18 | | Решение задач | 1 | практическое | 1, 2, 3, 4 | стр. 49 № 1,2 | фронт.опрос | ОК 1-6, ЛР 24,26 |
| 19 | | Решение задач | 1 | практическое | 1, 2, 3, 4 | стр.52 № 6 | фронт.опрос | ОК 1-6, ЛР 24,26 |

| | | | | | | | | |
|---|---|---|---|---|---|---|---|---|
| 20 | | Исследование движения тела под действием постоянной силы | 1 | лабораторное | 1, 2, 3, 4 | см. конспект | письм. опр | ОК 1-6, ЛР 24,26 |
| 21 | | Изучение особенностей силы трения (скольжения) | 1 | лабораторное | 1, 2, 3, 4 | см. конспект | письм. опр | ОК 1-6, ЛР 24,26 |
| 22 | | Механический импульс | 1 | комбинированное | 1, 2, 3, 4 | 2.4 | уст. опрос | ОК 1-6, ЛР 24,26 |
| 23 | | Закон сохранения импульса | 1 | комбинированное | 1, 2, 3, 4 | 3.1 | уст. опрос | ОК 1-6, ЛР 24,26 |
| 24 | | Изучение закона сохранения импульса | 1 | лабораторное | 1, 2, 3, 4 | см. конспект | письм. опр | ОК 1-6, ЛР 24,26 |
| 25 | | Решение задач | 1 | практическое | 1, 2, 3, 4 | стр. 54 № 1,3 | фронт.опрос | ОК 1-6, ЛР 24,26 |
| 26 | | Работа силы | 1 | комбинированное | 1, 2, 3, 4 | 3.3 | уст. опрос | ОК 1-6, ЛР 24,26 |
| 27 | | Мощность. Энергия | 1 | комбинированное | 1, 2, 3, 4 | 3.4, 3.5 | уст. опрос | ОК 1-6, ЛР 24,26 |
| 28 | | Решение задач | 1 | комбинированное | 1, 2, 3, 4 | стр. 92 № 1 | уст. опрос | ОК 1-6, ЛР 24,26 |
| 29 | | Кинетическая энергия | 1 | комбинированное | 1, 2, 3, 4 | 3.6 | уст. опрос | ОК 1-6, ЛР 24,26 |
| 30 | | Потенциальная энергия | 1 | комбинированное | 1, 2, 3, 4 | 3.7 | уст. опрос | ОК 1-6, ЛР 24,26 |

| | | | | | | | | |
|---|---|---|---|---|---|---|---|---|
| 31 | | Решение задач | 1 | комбинированное | 1, 2, 3, 4 | стр.92 № 2,3 | уст. опрос | ОК 1-6, ЛР 24,26 |
| 32 | | Сравнение работы силы и изменением кинетической энергии тела | 1 | комбинированное | 1, 2, 3, 4 | 3.3,3.7 | уст. опрос | ОК 1-6, ЛР 24,26 |
| 33 | | Решение задач | 1 | практическое | 1, 2, 3, 4 | стр. 58 № 1,3 | фронт.опрос | ОК 1-6, ЛР 24,26 |
| 34 | | Закон сохранения механической энергии | 1 | комбинированное | 1, 2, 3, 4 | 3.8 | уст. опрос | ОК 1-6, ЛР 24,26 |
| 35 | | Решение задач | 1 | комбинированное | 1, 2, 3, 4 | стр. 61 № 1,2 | уст. опрос | ОК 1-6, ЛР 24,26 |
| 36 | | Решение задач | 1 | практическое | 1, 2, 3, 4 | стр. 62 № 3 | фронт.опрос | ОК 1-6, ЛР 24,26 |
| 37 | | Решение задач | 1 | практическое | 1, 2, 3, 4 | стр. 64 № 6 | фронт.опрос | ОК 1-6, ЛР 24,26 |
| 38 | | Сравнение механической энергии при движении тела под действием сил тяжести и упругости | 1 | лабораторное | 1, 2, 3, 4 | см. конспект | письм. опр | ОК 1-6, ЛР 24,26 |
| 39 | | Решение задач | 1 | практическое | 1, 2, 3, 4 | стр. 65 № 1,2 | фронт.опрос | ОК 1-6, ЛР 24,26 |
| 40 | | Применение законов сохранения | 1 | комбинированное | 1, 2, 3, 4 | 3.9 | уст. опрос | ОК 1-6, ЛР 24,26 |
| 41 | | Решение задач | 1 | комбинированное | 1, 2, 3, 4 | стр. 67 № 1 | уст. опрос | ОК 1-6, ЛР 24,26 |

| | | | | | | | | |
|---|---|---|---|---|---|---|---|---|
| 42 | | Решение задач | 1 | практическое | 1, 2, 3, 4 | стр. 68 № 2,3 | фронт.опрос | ОК 1-6, ЛР 24,26 |
| 43 | | Изучение законов сохранения на примере удара шаров и баллистического маятника | 1 | лабораторное | 1, 2, 3, 4 | см. конспект | письм. опр | ОК 1-6, ЛР 24,26 |
| 44 | | Решение задач | 1 | комбинированное | 1, 2, 3, 4 | стр. 68 № 4,5 | уст. опрос | ОК 1-6, ЛР 24,26 |
| | | **Раздел 2. Основы молекулярной физики и термодинамики** | **40** | | | | | |
| 45 | | Основы положения МКТ | 1 | комбинированное | 1, 2, 3, 4 | 4.1, 4.3 | уст. опрос | ОК 1-6, ЛР 24,26 |
| 46 | | Строение газообразных, жидких и твердых тел | 1 | комбинированное | 1, 2, 3, 4 | 4.1, 4.3 | уст. опрос | ОК 1-6, ЛР 24,26 |
| 47 | | Идеальный газ. Основное уравнение МКТ газа | 1 | комбинированное | 1, 2, 3, 4 | 4.7, 4.8 стр.203 № 6 | устный опрос | ОК 1-6, ЛР 24,26 |
| 48 | | Решение задач | 1 | комбинированное | 1, 2, 3, 4 | стр. 203 № 7 | уст. опрос | ОК 1-6, ЛР 24,26 |
| 49 | | Решение задач | 1 | практическое | 1, 2, 3, 4 | стр. 203 № 4,5 | фронт.опрос | ОК 1-6, ЛР 24,26 |
| 50 | | Решение задач | 1 | практическое | 1, 2, 3, 4 | стр. 203 № 9 | фронт.опрос | ОК 1-6, ЛР 24,26 |
| 51 | | Температура и её измерение | 1 | комбинированное | 1, 2, 3, 4 | 4.7, 4.8 | уст. опрос | ОК 1-6, ЛР 24,26 |

| | | | | | | | | |
|---|---|---|---|---|---|---|---|---|
| 52 | | Уравнение состояния идеального газа | 1 | комбинированное | 1, 2, 3, 4 | 4.12 | уст. опрос | ОК 1-6, ЛР 24,26 |
| 53 | | Решение задач | 1 | комбинированное | 1, 2, 3, 4 | стр. 204 № 1 | уст. опрос | ОК 1-6, ЛР 24,26 |
| 54 | | Решение задач | 1 | практическое | 1, 2, 3, 4 | стр. 204 № 2 | фронт.опрос | ОК 1-6, ЛР 24,26 |
| 55 | | Решение задач | 1 | практическое | 1, 2, 3, 4 | стр. 204 № 5 | фронт.опрос | ОК 1-6, ЛР 24,26 |
| 56 | | Решение задач с использованием уравнения Менеделеева-Клапейрона | 1 | комбинированное | 1, 2, 3, 4 | стр.205 №.3,5 | уст. опрос | ОК 1-6, ЛР 24,26 |
| 57 | | Газовые законы | 1 | комбинированное | 1, 2, 3, 4 | 4.10 | уст. опрос | ОК 1-6, ЛР 24,26 |
| 58 | | Решение задач на газовые законы | 1 | комбинированное | 1, 2, 3, 4 | стр. 203 № 1 | уст. опрос | ОК 1-6, ЛР 24,26 |
| 59 | | Решение задач | 1 | практическое | 1, 2, 3, 4 | стр. 204 № 4 | фронт.опрос | ОК 1-6, ЛР 24,26 |
| 60 | | Решение задач | 1 | практическое | 1, 2, 3, 4 | стр. 205 № 6 | фронт.опрос | ОК 1-6, ЛР 24,26 |
| 61 | | Внутренняя энергия в термодинамике | 1 | комбинированное | 1, 2, 3, 4 | 5.1, 5.2 | уст. опрос | ОК 1-6, ЛР 24,26 |
| 62 | | Решение задач | 1 | комбинированное | 1, 2, 3, 4 | стр. 205 № 4 | уст. опрос | ОК 1-6, ЛР 24,26 |

| | | | | | | | | |
|---|---|---|---|---|---|---|---|---|
| 63 | | Работа в термодинамике | 1 | комбинированное | 1, 2, 3, 4 | 5.3 | уст. опрос | ОК 1-6, ЛР 24,26 |
| 64 | | Решение задач | 1 | практическое | 1, 2, 3, 4 | стр. 206 № 7 | фронт.опрос | ОК 1-6, ЛР 24,26 |
| 65 | | Теплоемкость. Уравнение теплового баланса | 1 | комбинированное | 1, 2, 3, 4 | 5.4 | уст. опрос | ОК 1-6, ЛР 24,26 |
| 66 | | Решение задач | 1 | практическое | 1, 2, 3, 4 | стр. 206 № 3 | фронт.опрос | ОК 1-6, ЛР 24,26 |
| 67 | | Первый закон термодинамики | 1 | комбинированное | 1, 2, 3, 4 | 5.5 | уст. опрос | ОК 1-6, ЛР 24,26 |
| 68 | | Применение первого закона термодинамики к различным изопроцессам | 1 | комбинированное | 1, 2, 3, 4 | 5.5 | уст. опрос | ОК 1-6, ЛР 24,26 |
| 69 | | Решение задач | 1 | практическое | 1, 2, 3, 4 | стр. 207 № 4 | фронт.опрос | ОК 1-6, ЛР 24,26 |
| 70 | | Решение задач | 1 | практическое | 1, 2, 3, 4 | стр. 207 № 5 | фронт.опрос | ОК 1-6, ЛР 24,26 |
| 71 | | Второй закон термодинамики. Необратимость процессов. | 1 | комбинированное | 1, 2, 3, 4 | 5.6 | уст. опрос | ОК 1-6, ЛР 24,26 |
| 72 | | Решение задач | 1 | практическое | 1, 2, 3, 4 | стр. 207 № 1 | фронт.опрос | ОК 1-6, ЛР 24,26 |
| 73 | | Тепловые машины и охрана окружающей среды | 1 | комбинированное | 1, 2, 3, 4 | 5.9 | уст. опрос | ОК 1-6, ЛР 24,26 |

| | | | | | | | | |
|---|---|---|---|---|---|---|---|---|
| 74 | | Решение задач | 1 | практическое | 1, 2, 3, 4 | стр. 207 № 2 | фронт.опрос | ОК 1-6, ЛР 24,26 |
| 75 | | Насыщенный пар и его свойства | 1 | комбинированное | 1, 2, 3, 4 | 6.1, 6.2 | уст. опрос | ОК 1-6, ЛР 24,26 |
| 76 | | Абсолютная и относительная влажность | 1 | комбинированное | 1, 2, 3, 4 | 6.3 | уст. опрос | ОК 1-6, ЛР 24,26 |
| 77 | | Измерение влажности воздуха | 1 | лабораторное | 1, 2, 3, 4 | см. конспект | письм. опр | ОК 1-6, ЛР 24,26 |
| 78 | | Характеристика жидкого состояния вещества | 1 | комбинированное | 1, 2, 3, 4 | 7.1 | устный опрос | ОК 1-6, ЛР 24,26 |
| 79 | | Измерение поверхностного натяжения жидкости | 1 | лабораторное | 1, 2, 3, 4 | см. конспект | письм. опр | ОК 1-6, ЛР 24,26 |
| 80 | | Характеристика твердого состояния вещества | 1 | комбинированное | 1, 2, 3, 4 | 8.1 | уст. опрос | ОК 1-6, ЛР 24,26 |
| 81 | | Наблюдение процесса кристаллизации. Изучение деформации растяжения | 1 | лабораторное | 1, 2, 3, 4 | см. конспект | письм. опр | ОК 1-6, ЛР 24,26 |
| 82 | | Тепловое расширение твердых тел и жидкостей | 1 | комбинированное | 1, 2, 3, 4 | 8.4 | уст. опрос | ОК 1-6, ЛР 24,26 |
| 83 | | Изучение теплового расширения воды | 1 | лабораторное | 1, 2, 3, 4 | см. конспект | письм. опр | ОК 1-6, ЛР 24,26 |
| 84 | | Изучение теплового расширения твердых тел | 1 | лабораторное | 1, 2, 3, 4 | см. конспект | письм. опр | ОК 1-6, ЛР 24,26 |

| | | | | | | | | |
|---|---|---|---|---|---|---|---|---|
| | | **Раздел 3. Электродинамика** | **82** | | | | | |
| | | **Тема 3.1 Электрическое поле** | **49** | | | | | |
| 85 | | Электрический заряд. | 1 | комбинированное | 1, 2, 3, 4 | 9.1 | уст. опрос | ОК 1-6, ЛР 24,26 |
| 86 | | Закон сохранения электрического заряда | 1 | комбинированное | 1, 2, 3, 4 | 9.1 | уст. опрос | ОК 1-6, ЛР 24,26 |
| 87 | | Закон Кулона | 1 | комбинированное | 1, 2, 3, 4 | 9.2 | уст. опрос | ОК 1-6, ЛР 24,26 |
| 88 | | Решение задач | 1 | практическое | 1, 2, 3, 4 | стр. 212 № 5 | фронт.опрос | ОК 1-6, ЛР 24,26 |
| 89 | | Электрическое поле. Принцип суперпозиций полей | 1 | комбинированное | 1, 2, 3, 4 | 9.3, 9.4 | уст. опрос | ОК 1-6, ЛР 24,26 |
| 90 | | Решение задач на определение напряженности электрического поля | 1 | практическое | 1, 2, 3, 4 | стр. 213 № 1,2 | фронт.опрос | ОК 1-6, ЛР 24,26 |
| 91 | | Работа в электрическом поле | 1 | комбинированное | 1, 2, 3, 4 | 9.5 | уст. опрос | ОК 1-6, ЛР 24,26 |
| 92 | | Потенциал. Разность потенциалов. | 1 | комбинированное | 1, 2, 3, 4 | 9.7 | уст. опрос | ОК 1-6, ЛР 24,26 |
| 93 | | Решение задач | 1 | практическое | 1, 2, 3, 4 | стр. 215 № 1 | фронт.опрос | ОК 1-6, ЛР 24,26 |

| | | | | | | | | |
|---|---|---|---|---|---|---|---|---|
| 94 | | Проводники в электрическом поле | 1 | комбинированное | 1, 2, 3, 4 | 9.9 | уст. опрос | ОК 1-6, ЛР 24,26 |
| 95 | | Диэлектрики в электрическом поле | 1 | комбинированное | 1, 2, 3, 4 | 9.8 | устный опрос | ОК 1-6, ЛР 24,26 |
| 96 | | Электроемкость. Конденсаторы. | 1 | комбинированное | 1, 2, 3, 4 | 9.10 | уст. опрос | ОК 1-6, ЛР 24,26 |
| 97 | | Энергия заряженного конденсатора | 1 | комбинированное | 1, 2, 3, 4 | 9.11 | устный опрос | ОК 1-6, ЛР 24,26 |
| 98 | | Решение задач на расчет электроёмкости конденсатора | 1 | практическое | 1, 2, 3, 4 | стр. 215 № 1 | фронт.опрос | ОК 1-6, ЛР 24,26 |
| 99 | | Решение задач на расчет энергии конденсатора | 1 | практическое | 1, 2, 3, 4 | стр.215 № 6 | фронт.опрос | ОК 1-6, ЛР 24,26 |
| 100 | | Электрический ток. Сила тока. | 1 | комбинированное | 1, 2, 3, 4 | 10.1, 10.2 | устный опрос | ОК 1-6, ЛР 24,26 |
| 101 | | Решение задач | 1 | практическое | 1, 2, 3, 4 | стр. 217 № 1,2 | фронт.опрос | ОК 1-6, ЛР 24,26 |
| 102 | | Закон Ома для участка цепи | 1 | комбинированное | 1, 2, 3, 4 | 10.3 | устный опрос | ОК 1-6, ЛР 24,26 |
| 103 | | Решение задач на применение закона Ома | 1 | практическое | 1, 2, 3, 4 | стр. 219 № 1, 2 | фронт.опрос | ОК 1-6, ЛР 24,26 |
| 104 | | Реостаты и потенциометры | 1 | комбинированное | 1, 2, 3, 4 | см. конспект | уст. опрос | ОК 1-6, ЛР 24,26 |

| | | | | | | | | |
|---|---|---|---|---|---|---|---|---|
| 105 | | Решение задач | 1 | практическое | 1, 2, 3, 4 | стр. 218 № 8,9 | фронт.опрос | ОК 1-6, ЛР 24,26 |
| 106 | | Последовательное соединение проводников | 1 | комбинированное | 1, 2, 3, 4 | 10.8 | уст. опрос | ОК 1-6, ЛР 24,26 |
| 107 | | Решение задач | 1 | практическое | 1, 2, 3, 4 | стр. 220 № 1,2 | фронт.опрос | ОК 1-6, ЛР 24,26 |
| 108 | | Параллельное соединение проводников | 1 | комбинированное | 1, 2, 3, 4 | 10.9 | уст. опрос | ОК 1-6, ЛР 24,26 |
| 109 | | Решение задач | 1 | практическое | 1, 2, 3, 4 | стр. 220 № 4,5 | фронт.опрос | ОК 1-6, ЛР 24,26 |
| 110 | | Изучение закона Ома для участка цепи, последовательного и параллельного соединения | 1 | лабораторное | 1, 2, 3, 4 | см. конспект | письм. опр | ОК 1-6, ЛР 24,26 |
| 111 | | Решение задач на различные соединения проводников | 1 | практическое | 1, 2, 3, 4 | стр.220 № 1 | фронт.опрос | ОК 1-6, ЛР 24,26 |
| 112 | | Амперметр. Шунтирование. | 1 | комбинированное | 1, 2, 3, 4 | см. конспект | уст. опрос | ОК 1-6, ЛР 24,26 |
| 113 | | Вольтметр. Добавочное сопротивление к вольтметру | 1 | комбинированное | 1, 2, 3, 4 | см. конспект | уст. опрос | ОК 1-6, ЛР 24,26 |
| 114 | | Решение задач | 1 | практическое | 1, 2, 3, 4 | стр. 218 № 6 | письм. опр | ОК 1-6, ЛР 24,26 |
| 115 | | Решение задач | 1 | практическое | 1, 2, 3, 4 | стр. 218 № 7 | письм. опр | ОК 1-6, ЛР 24,26 |

| | | | | | | | | |
|---|---|---|---|---|---|---|---|---|
| 116 | | Электродвижущая сила. Закон Ома для полной цепи | 1 | комбинированное | 1, 2, 3, 4 | 10.6, 10.7 | письм. опрос | ОК 1-6, ЛР 24,26 |
| 117 | | Изучение закона Ома для полной цепи | 1 | лабораторное | 1, 2, 3, 4 | см. конспект | письм. опрос | ОК 1-6, ЛР 24,26 |
| 118 | | Решение задач | 1 | практическое | 1, 2, 3, 4 | стр. 219 № 4 | фронт.опрос | ОК 1-6, ЛР 24,26 |
| 119 | | Решение задач | 1 | практическое | 1, 2, 3, 4 | стр. 219 № 5 | фронт.опрос | ОК 1-6, ЛР 24,26 |
| 120 | | Работа постоянного тока. Мощность постоянного тока | 1 | комбинированное | 1, 2, 3, 4 | 10.10, 10.11 | устный опрос | ОК 1-6, ЛР 24,26 |
| 121 | | Решение задач | 1 | практическое | 1, 2, 3, 4 | стр. 220 № 1,2 | письм. опр | ОК 1-6, ЛР 24,26 |
| 122 | | Определение температуры нити лампы накаливания | 1 | лабораторное | 1, 2, 3, 4 | см. конспект | письм. опр | ОК 1-6, ЛР 24,26 |
| 123 | | Определение коэффициента полезного действия электрического чайника | 1 | лабораторное | 1, 2, 3, 4 | см. конспект | письм. опр | ОК 1-6, ЛР 24,26 |
| 124 | | Электрический ток в полупроводниках | 1 | комбинированное | 1, 2, 3, 4 | 11.1 | уст. опрос | ОК 1-6, ЛР 24,26 |
| 125 | | Контакт полупроводников p и n – типа. Диод | 1 | комбинированное | 1, 2, 3, 4 | 11.2 | уст. опрос | ОК 1-6, ЛР 24,26 |
| 126 | | Различные полупроводниковые приборы и их применение | 1 | комбинированное | 1, 2, 3, 4 | 11.2 | устный опрос | ОК 1-6, ЛР 24,26 |

| | | | | | | | | |
|---|---|---|---|---|---|---|---|---|
| 127 | | Ток в электролитах. Электролиз. | 1 | комбинированное | 1, 2, 3, 4 | см. конспект | уст. опрос | ОК 1-6, ЛР 24,26 |
| 128 | | Законы Фарадея для электролиза. | 1 | комбинированное | 1, 2, 3, 4 | см. конспект | уст. опрос | ОК 1-6, ЛР 24,26 |
| 129 | | Решение задач | 1 | комбинированное | 1, 2, 3, 4 | стр. 220 № 10 | фронт.опрос | ОК 1-6, ЛР 24,26 |
| 130 | | Электрический ток в газах. Несамостоятельный и самостоятельный разряды. | 1 | комбинированное | 1, 2, 3, 4 | см. конспект | уст. опрос | ОК 1-6, ЛР 24,26 |
| 131 | | Типы самостоятельного разряда. | 1 | комбинированное | 1, 2, 3, 4 | см. конспект | уст. опрос | ОК 1-6, ЛР 24,26 |
| 132 | | Электрический ток в вакууме. | 1 | комбинированное | 1, 2, 3, 4 | см. конспект | уст. опрос | ОК 1-6, ЛР 24,26 |
| 133 | | Термоэлектронная эмиссия. | 1 | комбинированное | 1, 2, 3, 4 | см. конспект | уст. опрос | ОК 1-6, ЛР 24,26 |
| | | **Тема 3.2 Магнитное поле** | **7** | | | | | |
| 134 | | Магнитное поле и его свойства. | 1 | комбинированное | 1, 2, 3, 4 | 12.1 | уст. опрос | ОК 1-6, ЛР 24,26 |
| 135 | | Индукция магнитного поля. | 1 | комбинированное | 1, 2, 3, 4 | 12.2 | уст. опрос | ОК 1-6, ЛР 24,26 |
| 136 | | Решение задач | 1 | комбинированное | 1, 2, 3, 4 | стр. 222 № 5 | фронт.опрос | ОК 1-6, ЛР 24,26 |

| | | | | | | | | |
|---|---|---|---|---|---|---|---|---|
| 137 | | Сила Ампера. | 1 | комбинированное | 1, 2, 3, 4 | 12.3 | фронт.опрос | ОК 1-6, ЛР 24,26 |
| 138 | | Решение задач | 1 | комбинированное | 1, 2, 3, 4 | стр. 222 № 1,2 | фронт.опрос | ОК 1-6, ЛР 24,26 |
| 139 | | Сила Лоренца. | 1 | комбинированное | 1, 2, 3, 4 | 12.7 | уст. опрос | ОК 1-6, ЛР 24,26 |
| 140 | | Решение задач | 1 | комбинированное | 1, 2, 3, 4 | стр. 224 № 1,2 | фронт.опрос | ОК 1-6, ЛР 24,26 |
| | | **Тема 3.3 Электрический ток в различных средах** | **5** | | | | | |
| 141 | | Электрический ток в металлах | 1 | комбинированное | 1, 2. 3, 4 | См.конспект | уст. опрос | ОК 1-6, ЛР 24, 26 |
| 142 | | Электронный газ. Работа выхода. | 1 | комбинированное | 1, 2. 3, 4 | См.конспект | уст. опрос | ОК 1-6, ЛР 24, 26 |
| 143 | | Электрический ток в электролитах | 1 | комбинированное | 1, 2. 3, 4 | См.конспект | уст. опрос | ОК 1-6, ЛР 24, 26 |
| 144 | | Электролиз. Законы Фарадея | 1 | комбинированное | 1, 2. 3, 4 | См.конспект | уст. опрос | ОК 1-6, ЛР 24, 26 |
| 145 | | Решение задач | 1 | практическое | 1, 2. 3, 4 | См.конспект | фронт.опрос | ОК 1-6, ЛР 24, 26 |
| | | **Тема 3.4 Магнитное поле** | **10** | | | | | |
| 146 | | Вектор индукции магнитного поля | 1 | комбинированное | 1, 2. 3, 4 | 12.1, 12.2 | уст. опрос | ОК 1-6, ЛР 24, 26 |
| 147 | | Взаимодействие токов. Закон Ампера | 1 | комбинированное | 1, 2. 3, 4 | 12.2, 12.4 | уст. опрос | ОК 1-6, ЛР 24, 26 |
| 148 | | Магнитный поток | 1 | комбинированное | 1, 2. 3, 4 | 12.5 | уст. опрос | ОК 1-6, ЛР 24, 26 |

| | | | | | | | | |
|---|---|---|---|---|---|---|---|---|
| 149 | | Работа по перемещению проводника с током в магнитном поле | 1 | комбинированное | 1, 2. 3, 4 | 12.6 | фронт.опрос | ОК 1-6, ЛР 24, 26 |
| 150 | | Решение задач | 1 | практическое | 1, 2. 3, 4 | Стр. 123 № 1, 2 | фронт.опрос | ОК 1-6, ЛР 24, 26 |
| 151 | | Действие магнитного поля на движущийся заряд | 1 | комбинированное | 1, 2. 3, 4 | 12.7 | уст. опрос | ОК 1-6, ЛР 24, 26 |
| 152 | | Сила Лоренца | 1 | комбинированное | 1, 2. 3, 4 | 12.7 | фронт.опрос | ОК 1-6, ЛР 24, 26 |
| 153 | | Решение задач | 1 | практическое | 1, 2. 3, 4 | Стр. 124 № 1, 2 | фронт.опрос | ОК 1-6, ЛР 24, 26 |
| 154 | | Решение задач | 1 | практическое | 1, 2. 3, 4 | Стр. 125 № 3 | фронт.опрос | ОК 1-6, ЛР 24, 26 |
| 155 | | Магнитные свойства вещества | 1 | комбинированное | 1, 2. 3, 4 | См.конспект | фронт.опрос | ОК 1-6, ЛР 24, 26 |
| | | **Тема 3.5 Электромагнитная индукция** | **11** | | | | | |
| 156 | | Электромагнитная индукция | 1 | комбинированное | 1, 2, 3,4 | 13.1 | уст. опрос | ОК 1-6, ЛР 24, 26 |
| 157 | | Л.р. «Изучение явления электромагнитной индукции» | 1 | лабораторное | 1, 2. 3, 4 | 13.1 | фронт.опрос | ОК 1-6, ЛР 24, 26 |
| 158 | | Вихревое электрическое поле. | 1 | комбинированное | 1, 2. 3, 4 | 13.2 | уст. опрос | ОК 1-6, ЛР 24, 26 |
| 159 | | Закон электромагнитной индукции | 1 | комбинированное | 1, 2. 3, 4 | 13.2 | уст. опрос | ОК 1-6, ЛР 24, 26 |
| 160 | | Решение задач | 1 | практическое | 1, 2. 3, 4 | Стр. 127 № 1, 2 | фронт.опрос | ОК 1-6, ЛР 24, 26 |
| 161 | | Самоиндукция | 1 | комбинированное | 1, 2. 3, 4 | 13.3 | фронт.опрос | ОК 1-6, ЛР 24, 26 |
| 162 | | Индуктивность | 1 | комбинированное | 1, 2. 3, 4 | 13.3 | фронт.опрос | ОК 1-6, ЛР 24, 26 |

| | | | | | | | | |
|---|---|---|---|---|---|---|---|---|
| 163 | | Решение задач | 1 | практическое | 1, 2. 3, 4 | Стр. 130 № 1, 2 | фронт.опрос | ОК 1-6, ЛР 24, 26 |
| 164 | | Энергия магнитного поля | 1 | комбинированное | 1, 2. 3, 4 | 13.4 | фронт.опрос | ОК 1-6, ЛР 24, 26 |
| 165 | | Решение задач | 1 | практическое | 1, 2. 3, 4 | См.конспект | фронт.опрос | ОК 1-6, ЛР 24, 26 |
| 166 | | Решение задач | 1 | практическое | 1, 2. 3, 4 | См.конспект | фронт.опрос | ОК 1-6, ЛР 24, 26 |
| | | **Раздел 4.Колебания и волны** | | | | | | |
| | | **Тема 4.1 Механические колебания** | **6** | | | | | |
| 167 | | Гармонические колебания | 1 | комбинированное | 1, 2. 3, 4 | 14.1, 14.2 | уст. опрос | ОК 1-6, ЛР 24, 26 |
| 168 | | Характеристики гармонических колебаний | 1 | комбинированное | 1, 2. 3, 4 | 14.1, 14.2 | уст. опрос | ОК 1-6, ЛР 24, 26 |
| 169 | | Механические колебательные системы | 1 | практическое | 1, 2. 3, 4 | 14.4 | уст. опрос | ОК 1-6, ЛР 24, 26 |
| 170 | | Превращение энергии при колебательном движении | 1 | комбинированное | 1, 2. 3, 4 | 14.5 | уст. опрос | ОК 1-6, ЛР 24, 26 |
| 171 | | Вынужденные механические колебания | 1 | комбинированное | 1, 2. 3, 4 | 14.6. 14.7 | уст. опрос | ОК 1-6, ЛР 24, 26 |
| 172 | | Механический резонанс | 1 | комбинированное | 1, 2. 3, 4 | 14.6. 14.7 | уст. опрос | ОК 1-6, ЛР 24, 26 |
| | | **Тема 4.2 Упругие волны** | **2** | | | | | |
| 173 | | Поперечные и продольные волны | 1 | комбинированное | 1, 2. 3, 4 | 15.1 | фронт.опрос | ОК 1-6, ЛР 24, 26 |
| 174 | | Механические волны и их характеристики | 1 | комбинированное | 1, 2. 3, 4 | 15.1, 15.2 | уст. опрос | ОК 1-6, ЛР 24, 26 |

| | | | | | | | | |
|---|---|---|---|---|---|---|---|---|
| | | **Тема 4.3 Электромагнитные колебания** | **12** | | | | | |
| 175 | | Свободные электромагнитные колебания | 1 | комбинированное | 1, 2. 3, 4 | 16.1 | уст. опрос | ОК 1-6, ЛР 24, 26 |
| 176 | | Превращение энергии в колебательном контуре | 1 | комбинированное | 1, 2. 3, 4 | 16.1 | уст. опрос | ОК 1-6, ЛР 24, 26 |
| 177 | | Колебательный контур. | 1 | комбинированное | 1, 2. 3, 4 | 16.1 | уст. опрос | ОК 1-6, ЛР 24, 26 |
| 178 | | Фаза колебаний. | 1 | комбинированное | 1, 2. 3, 4 | 16.1 | уст. опрос | ОК 1-6, ЛР 24, 26 |
| 179 | | Переменный ток | 1 | комбинированное | 1, 2. 3, 4 | 16.6 | фронт.опрос | ОК 1-6, ЛР 24, 26 |
| 180 | | Емкостное и индуктивное сопротивления | 1 | комбинированное | 1, 2. 3, 4 | 16.7 | уст. опрос | ОК 1-6, ЛР 24, 26 |
| 181 | | Закон Ома для цепи переменного тока | 1 | практическое | 1, 2. 3, 4 | 16.8 | фронт.опрос | ОК 1-6, ЛР 24, 26 |
| 182 | | Работа переменного тока | 1 | практическое | 1, 2. 3, 4 | 16.9 | фронт.опрос | ОК 1-6, ЛР 24, 26 |
| 183 | | Мощность переменного тока | 1 | практическое | 1, 2. 3, 4 | 16.9 | фронт.опрос | ОК 1-6, ЛР 24, 26 |
| 184 | | Устройство и принцип работы трансформатора | 1 | комбинированное | 1, 2. 3, 4 | 16.11 | уст. опрос | ОК 1-6, ЛР 24, 26 |
| 185 | | Решение задач. | 1 | практическое | 1, 2. 3, 4 | Стр. 146 № 1, 2 | фронт.опрос | ОК 1-6, ЛР 24, 26 |
| 186 | | Практическая работа « Определение параметров электрического колебательного контура» | 1 | практическое | 1, 2. 3, 4 | 16.7, 16.8 | фронт.опрос | ОК 1-6, ЛР 24, 26 |
| | | **Тема 4.4 Электромагнитные волны** | **8** | | | | | |
| 187 | | Электромагнитные волны. | 1 | комбинированное | 1, 2. 3, 4 | 17.1, 17.2 | уст. опрос | ОК 1-6, ЛР 24, 26 |

| | | | | | | | | |
|---|---|---|---|---|---|---|---|---|
| 188 | | Теория Максвелла | 1 | комбинированное | 1, 2. 3, 4 | 17.1, 17.2 | уст. опрос | ОК 1-6, ЛР 24, 26 |
| 189 | | Открытый колебательный контур | 1 | комбинированное | 1, 2. 3, 4 | 17.3 | уст. опрос | ОК 1-6, ЛР 24, 26 |
| 190 | | Изобретение радио | 1 | комбинированное | 1, 2. 3, 4 | 17.3, 17.4 | уст. опрос | ОК 1-6, ЛР 24, 26 |
| 191 | | Модуляция и детектирование. | 1 | комбинированное | 1, 2. 3, 4 | 17.4 | фронт.опрос | ОК 1-6, ЛР 24, 26 |
| 192 | | Модуляция и детектирование. | 1 | комбинированное | 1, 2. 3, 4 | 17.4 | уст. опрос | ОК 1-6, ЛР 24, 26 |
| 193 | | Свойства электромагнитной волны. | 1 | комбинированное | 1, 2. 3, 4 | 17.5 | уст. опрос | ОК 1-6, ЛР 24, 26 |
| 194 | | Применение электромагнитных волн | 1 | комбинированное | 1, 2. 3, 4 | 17.5 | уст. опрос | ОК 1-6, ЛР 24, 26 |
| | | **Раздел 5. Оптика** | 16 | | | | | |
| | | **Тема 5.1 Природа света** | **6** | | | | | |
| 195 | | Скорость распространения света | 1 | комбинированное | 1, 2. 3, 4 | 18.1 | уст. опрос | ОК 1-6, ЛР 24, 26 |
| 196 | | Законы отражения | 1 | комбинированное | 1, 2. 3, 4 | 18.2, 18.3 | уст. опрос | ОК 1-6, ЛР 24, 26 |
| 197 | | Законы преломления | 1 | комбинированное | 1, 2. 3, 4 | 18.2, 18.3 | уст. опрос | ОК 1-6, ЛР 24, 26 |
| 198 | | Линзы. | 1 | практическое | 1, 2. 3, 4 | 18.4, 18.6 | фронт.опрос | ОК 1-6, ЛР 24, 26 |
| 199 | | Оптические приборы | 1 | практическое | 1, 2. 3, 4 | 18.4, 18.6 | фронт.опрос | ОК 1-6, ЛР 24, 26 |
| 200 | | Л.р. «Изучение изображения предметов к тонкой линзе» | 1 | лабораторное | 1, 2. 3, 4 | См.конспект | фронт.опрос | ОК 1-6, ЛР 24, 26 |

| | | | | | | | | |
|---|---|---|---|---|---|---|---|---|
| | | **Тема 4.2. Волновые свойства света** | **10** | | | | | |
| 201 | | Интерференция света. | 1 | комбинированное | 1, 2. 3, 4 | 19.1, 19.2 | уст. опрос | ОК 1-6, ЛР 24, 26 |
| 202 | | Дифракция света. | 1 | комбинированное | 1, 2. 3, 4 | 19.5 | уст. опрос | ОК 1-6, ЛР 24, 26 |
| 203 | | Дифракционная решетка | 1 | комбинированное | 1, 2. 3, 4 | 19.5 | уст. опрос | ОК 1-6, ЛР 24, 26 |
| 204 | | Применение интерференции и дифракции в технике. | 1 | комбинированное | 1, 2. 3, 4 | 19.4 | уст. опрос | ОК 1-6, ЛР 24, 26 |
| 205 | | Л.р. «Изучение интерференции и дифракции» | 1 | лабораторное | 1, 2. 3, 4 | См.конспект | фронт.опрос | ОК 1-6, ЛР 24, 26 |
| 206 | | Поляризация света. | 1 | комбинированное | 1, 2. 3, 4 | 19.10 | уст. опрос | ОК 1-6, ЛР 24, 26 |
| 207 | | Дисперсия света. | 1 | комбинированное | 1, 2. 3, 4 | 19.12 | уст. опрос | ОК 1-6, ЛР 24, 26 |
| 208 | | Спектры: испускания и поглощения | 1 | комбинированное | 1, 2. 3, 4 | 19.13, 19.14 | уст. опрос | ОК 1-6, ЛР 24, 26 |
| 209 | | Спектральный анализ | 1 | комбинированное | 1, 2. 3, 4 | 19.13, 19.14 | уст. опрос | ОК 1-6, ЛР 24, 26 |
| 210 | | Л.р. «Градуировка спектроскопа и определение длины волны спектральных линий» | 1 | лабораторное | 1, 2. 3, 4 | См.конспект | фронт.опрос | ОК 1-6, ЛР 24, 26 |
| | | **Раздел 6. Основы специальной теории относительности** | **6** | | | | | |
| 211 | | Скорость света в вакууме | 1 | комбинированное | 1, 2. 3, 4 | См.конспект | уст. опрос | ОК 1-6, ЛР 24, 26 |
| 212 | | Постулаты Эйнштейна | 1 | практическое | 1, 2. 3, 4 | См.конспект | фронт.опрос | ОК 1-6, ЛР 24, 26 |
| 213 | | Пространство и время в СТО | 1 | практическое | 1, 2. 3, 4 | См.конспект | фронт.опрос | ОК 1-6, ЛР 24, 26 |

| | | | | | | | | |
|---|---|---|---|---|---|---|---|---|
| 214 | | Связь массы и энергия свободной частицы | 1 | практическое | 1, 2. 3, 4 | См.конспект | фронт.опрос | ОК 1-6, ЛР 24, 26 |
| 215 | | Энергия покоя | 1 | практическое | 1, 2. 3, 4 | См.конспект | фронт.опрос | ОК 1-6, ЛР 24, 26 |
| 216 | | Решение задач | 1 | практическое | 1, 2. 3, 4 | См.конспект | фронт.опрос | ОК 1-6, ЛР 24, 26 |
| | | **Раздел 7. Элементы квантовой физики** | | | | | | |
| | | **Тема 7.1 Квантовая оптика** | **8** | | | | | |
| 217 | | Квантовая теория, постоянная Планка. | 1 | комбинированное | 1, 2. 3, 4 | 20.1 | уст. опрос | ОК 1-6, ЛР 24, 26 |
| 218 | | Энергия фотона. | 1 | комбинированное | 1, 2. 3, 4 | 20.1 | уст. опрос | ОК 1-6, ЛР 24, 26 |
| 219 | | Решение задач | 1 | комбинированное | 1, 2. 3, 4 | 20.1 | уст. опрос | ОК 1-6, ЛР 24, 26 |
| 220 | | Внешний и внутренний фотоэффект. | 1 | практическое | 1, 2. 3, 4 | 20.2 | уст. опрос | ОК 1-6, ЛР 24, 26 |
| 221 | | Уравнение Эйнштейна для фотоэффекта. | 1 | практическое | 1, 2. 3, 4 | 20.2 | фронт.опрос | ОК 1-6, ЛР 24, 26 |
| 222 | | Красная граница фотоэффекта | 1 | практическое | 1, 2. 3, 4 | 20.2 | фронт.опрос | ОК 1-6, ЛР 24, 26 |
| 223 | | Решение задач. | 1 | практическое | 1, 2. 3, 4 | Стр. 239 № 1 | фронт.опрос | ОК 1-6, ЛР 24, 26 |
| 224 | | Применение фотоэффекта | 1 | комбинированное | 1, 2. 3, 4 | 20.2 | уст. опрос | ОК 1-6, ЛР 24, 26 |
| | | **Тема 7.2 Физика атома** | **4** | | | | | |
| 225 | | Строение атома. | 1 | комбинированное | 1, 2. 3, 4 | 21.1, 21.3 | уст. опрос | ОК 1-6, ЛР 24, 26 |

| | | | | | | | | |
|---|---|---|---|---|---|---|---|---|
| 226 | | Опыты Резерфорда | 1 | комбинированное | 1, 2. 3, 4 | 21.1, 21.3 | уст. опрос | ОК 1-6, ЛР 24, 26 |
| 227 | | Постулаты Бора. | 1 | комбинированное | 1, 2. 3, 4 | 21.4, 21.5 | уст. опрос | ОК 1-6, ЛР 24, 26 |
| 228 | | Постулаты Бора. | 1 | комбинированное | 1, 2. 3, 4 | 21.4, 21.5 | уст. опрос | ОК 1-6, ЛР 24, 26 |
| | | **Тема 7.3 Физика атомного ядра** | **14** | | | | | |
| 229 | | Открытие радиоактивности. | 1 | комбинированное | 1, 2. 3, 4 | 22.1 | уст. опрос | ОК 1-6, ЛР 24, 26 |
| 230 | | Альфа-, бэта-, гамма- излучения. | 1 | комбинированное | 1, 2. 3, 4 | 22.1 | уст. опрос | ОК 1-6, ЛР 24, 26 |
| 231 | | Заряд, размер и масса атомного ядра. | 1 | практическое | 1, 2. 3, 4 | 22.5 | фронт.опрос | ОК 1-6, ЛР 24, 26 |
| 232 | | Заряд, размер и масса атомного ядра. | 1 | практическое | 1, 2. 3, 4 | 22.5 | фронт.опрос | ОК 1-6, ЛР 24, 26 |
| 233 | | Ядерные силы. Дефект массы. | 1 | практическое | 1, 2. 3, 4 | 22.5 | фронт.опрос | ОК 1-6, ЛР 24, 26 |
| 234 | | Ядерные силы. Дефект массы. | 1 | практическое | 1, 2. 3, 4 | 22.5 | фронт.опрос | ОК 1-6, ЛР 24, 26 |
| 235 | | Решение задач | 1 | практическое | 1, 2. 3, 4 | 22.5 | фронт.опрос | ОК 1-6, ЛР 24, 26 |
| 236 | | Решение задач | 1 | практическое | 1, 2. 3, 4 | 22.5 | фронт.опрос | ОК 1-6, ЛР 24, 26 |
| 237 | | Ядерные реакции. | 1 | практическое | 1, 2. 3, 4 | 22.6 | уст. опрос | ОК 1-6, ЛР 24, 26 |
| 238 | | Цепные ядерные реакции. | 1 | практическое | 1, 2. 3, 4 | 22.7 | фронт.опрос | ОК 1-6, ЛР 24, 26 |
| 239 | | Решение задач | 1 | практическое | 1, 2. 3, 4 | 22.6 | фронт.опрос | ОК 1-6, ЛР 24, 26 |

| | | | | | | | | |
|---|---|---|---|---|---|---|---|---|
| 240 | | Решение задач | 1 | практическое | 1, 2. 3, 4 | 22.7 | фронт.опрос | ОК 1-6, ЛР 24, 26 |
| 241 | | Ядерный реактор | 1 | комбинированное | 1, 2. 3, 4 | 22.8 | фронт.опрос | ОК 1-6, ЛР 24, 26 |
| 242 | | Биологическое действие ионизирующих излучений. | 1 | комбинированное | 1, 2. 3, 4 | 22.10 | уст. опрос | ОК 1-6, ЛР 24, 26 |
| | | **Раздел 8. Эволюция Вселенной** | | | | | | |
| | | **Тема 8.1 Строение и развитие Вселенной** | **6** | | | | | |
| 243 | | Наша звездная система - Галактика | 1 | лекция | 1, 2. 3, 4 | 23.1. 23.2 | уст. опрос | ОК 1-6, ЛР 24, 26 |
| 244 | | Понятие о космологии | 1 | комбинированное | 1, 2. 3, 4 | 23.3 | уст. опрос | ОК 1-6, ЛР 24, 26 |
| 245 | | Понятие о космогонии | 1 | комбинированное | 1, 2. 3, 4 | 23.3 | уст. опрос | ОК 1-6, ЛР 24, 26 |
| 246 | | Расширяющаяся Вселенная. | 1 | комбинированное | 1, 2. 3, 4 | 23.4 | уст. опрос | ОК 1-6, ЛР 24, 26 |
| 247 | | Строение Галактик | 1 | комбинированное | 1, 2. 3, 4 | 23.6 | фронт.опрос | ОК 1-6, ЛР 24, 26 |
| 248 | | Происхождение Галактик | 1 | комбинированное | 1, 2. 3, 4 | 23.6 | уст. опрос | ОК 1-6, ЛР 24, 26 |
| | | **Тема 8.2 Эволюция звезд. Гипотеза происхождения Солнечной системы** | **6** | | | | | |
| 249 | | Термоядерный синтез | 1 | лекция | 1, 2. 3, 4 | 24.1 | уст. опрос | ОК 1-6, ЛР 24, 26 |
| 250 | | Проблема термоядерной энергетики | 1 | комбинированное | 1, 2. 3, 4 | 24.2 | уст. опрос | ОК 1-6, ЛР 24, 26 |
| 251 | | Гипотеза происхождения Солнечной системы | 1 | комбинированное | 1, 2. 3, 4 | 24.2 | уст. опрос | ОК 1-6, ЛР 24, 26 |

| | | | | | | | | |
|---|---|---|---|---|---|---|---|---|
| 252 | | Галактика и Солнечная система | 1 | комбинированное | 1, 2. 3, 4 | 24.3 | уст. опрос | ОК 1-6, ЛР 24, 26 |
| 253 | | Происхождение Солнца и звезд | 1 | комбинированное | 1, 2. 3, 4 | 24.4. 24.5 | фронт.опрос | ОК 1-6, ЛР 24, 26 |
| 254 | | Эволюция Солнца и звезд | 1 | комбинированное | 1, 2. 3, 4 | 24.4. 24.5 | уст. опрос | ОК 1-6, ЛР 24, 26 |
| | | Итого | 254 | | | | | |

## Материальное и информационное обеспечение занятий

| № п/п | Материальное и информационное обеспечение занятий |
|---|---|
| 1 | 2 |
| 1. | Дидактический материал по физике |
| 2. | Раздаточный материал по физике |
| 3. | Презентации по физике |
| 4. | Технические средства обучения |

## ХАРАКТЕРИСТИКА ОСНОВНЫХ ВИДОВ УЧЕБНОЙ ДЕЯТЕЛЬНОСТИ СТУДЕНТОВ

| **Содержание обучения** | **Характеристика основных видов деятельности студентов (на уровне учебных действий)** |
|---|---|
| **Введение** | Умения постановки целей деятельности, планирования собственной деятельности для достижения поставленных целей, предвидения возможных результатов этих действий, организации самоконтроля и оценки полученных результатов.<br>Развитие способности ясно и точно излагать свои мысли, логически обосновывать свою точку зрения, воспринимать и анализировать мнения собеседников, признавая право другого человека на иное мнение.<br>Произведение измерения физических величин и оценка границы погрешностей измерений.<br>Представление границы погрешностей измерений при построении графиков.<br>Умение высказывать гипотезы для объяснения наблюдаемых явлений.<br>Умение предлагать модели явлений.<br>Указание границ применимости физических законов.<br>Изложение основных положений современной научной картины мира.<br>Приведение примеров влияния открытий в физике на прогресс в технике и технологии производства.<br>Использование Интернета для поиска информации |
| **1. Механика** | |
| *Кинематика* | Представление механического движения тела уравнениями зависимости координат и проекцией |

| | |
|---|---|
| | скорости от времени.<br>Представление механического движения тела графиками зависимости координат и проекцией скорости от времени.<br>Определение координат пройденного пути, скорости и ускорения тела по графикам зависимости координат и проекций скорости от времени. Определение координат пройденного пути, скорости и ускорения тела по уравнениям зависимости координат и проекций скорости от времени.<br>Проведение сравнительного анализа равномерного и равнопеременного движений.<br>Указание использования поступательного и вращательного движений в технике. |
| *Законы механики Ньютона* | Объяснение демонстрационных экспериментов, подтверждающих закон инерции.<br>Измерение массы тела.<br>Измерение силы взаимодействия тел.<br>Вычисление значения сил по известным значениям масс взаимодействующих тел и их ускорений.<br>Вычисление значения ускорений тел по известным значениям действующих сил и масс тел.<br>Сравнение силы действия и противодействия.<br>Применение закона всемирного тяготения при расчетах сил и ускорений взаимодействующих тел.<br>Сравнение ускорения свободного падения на планетах Солнечной системы.<br>Выделение в тексте учебника основных категорий научной информации. |
| *Законы сохранения в механике* | Применение закона сохранения импульса для вычисления изменений скоростей тел при их |

| | |
|---|---|
| | взаимодействиях.<br>Измерение работы сил и изменение кинетической энергии тела.<br>Вычисление работы сил и изменения кинетической энергии<br>тела.<br>Вычисление потенциальной энергии тел в гравитационном поле.<br>Определение потенциальной энергии упруго деформированного<br>тела по известной деформации и жесткости тела.<br>Применение закона сохранения механической энергии при расчетах результатов взаимодействий тел гравитационными силами и силами упругости.<br>Указание границ применимости законов механики. |
| **2. Основы молекулярной физики и термодинамики** | |
| *Основы молекулярной кинетической теории. Идеальный газ* | Выполнение экспериментов, служащих для обоснования молекулярно-кинетической теории (МКТ).<br>Решение задач с применением основного уравнения молекулярно-кинетической теории газов.<br>Определение параметров вещества в газообразном состоянии на основании уравнения состояния идеального газа.<br>Определение параметров вещества в газообразном состоянии и происходящих процессов по графикам зависимости p (T), V (T), p (V).<br>Экспериментальное исследование зависимости p (T), V (T), p (V).<br>Представление в виде графиков изохорного, изобарного<br>и изотермического процессов.<br>Вычисление средней кинетической энергии теплового движения<br>молекул по известной температуре |

| | |
|---|---|
| | вещества.<br>Высказывание гипотез для объяснения наблюдаемых явлений.<br>Указание границ применимости модели «идеальный газ» и законов МКТ |
| *Основы термодинамики* | Измерение количества теплоты в процессах теплопередачи.<br>Расчет количества теплоты, необходимого для осуществления заданного процесса с теплопередачей. Расчет изменения внутренней энергии тел, работы и переданного количества теплоты с использованием первого закона термодинамики.<br>Расчет работы, совершенной газом, по графику зависимости p (V).<br>Вычисление работы газа, совершенной при изменении состояния по замкнутому циклу. Вычисление КПД при совершении газом работы в процессах изменения состояния по замкнутому циклу. Объяснение принципов действия тепловых машин. Демонстрация роли физики в создании и совершенствовании тепловых двигателей.<br>Изложение сути экологических проблем, обусловленных работой тепловых двигателей и предложение пути их решения.<br>Указание границ применимости законов термодинамики. |
| *Свойства паров, жидкостей, твердых тел* | Измерение влажности воздуха.<br>Расчет количества теплоты, необходимого для осуществления процесса перехода вещества из одного агрегатного состояния в другое.<br>Экспериментальное исследование тепловых свойств вещества.<br>Приведение примеров капиллярных явлений в быту, природе, технике. |

| | |
|---|---|
| | Исследование механических свойств твердых тел. Применение физических понятий и законов в учебном материале профессионального характера. |
| **3. Электродинамика** | |
| *Электростатика* | Вычисление сил взаимодействия точечных электрических зарядов.<br>Вычисление напряженности электрического поля одного и нескольких точечных электрических зарядов.<br>Вычисление потенциала электрического поля одного и нескольких точечных электрических зарядов. Измерение разности потенциалов.<br>Измерение энергии электрического поля заряженного конденсатора.<br>Вычисление энергии электрического поля заряженного конденсатора.<br>Разработка плана и возможной схемы действий экспериментального определения электроемкости конденсатора и диэлектрической проницаемости вещества.<br>Проведение сравнительного анализа гравитационного и электростатического полей |
| *Постоянный ток* | Измерение мощности электрического тока. Измерение ЭДС и внутреннего сопротивления источника тока.<br>Выполнение расчетов силы тока и напряжений на участках электрических цепей. Объяснение на примере электрической цепи с двумя источниками тока (ЭДС), в каком случае источник электрической энергии работает в режиме генератора, а в каком — в режиме потребителя.<br>Определение температуры нити накаливания. Измерение электрического заряда электрона.<br>Снятие вольтамперной |

| | |
|---|---|
| | характеристики диода.<br>Объяснение природы электрического тока в металлах, электролитах, газах, вакууме и полупроводниках.<br>Применение электролиза в технике.<br>Проведение сравнительного анализа несамостоятельного и самостоятельного видов разрядов.<br>Проведение сравнительного анализа полупроводниковых диодов и триодов. |
| *Магнитные явления* | Измерение индукции магнитного поля. Вычисление сил, действующих на проводник с током в магнитном поле.<br>Вычисление сил, действующих на электрический заряд, движущийся в магнитном поле.<br>Исследование явлений электромагнитной индукции, самоиндукции.<br>Вычисление энергии магнитного поля.<br>Объяснение принципа действия электродвигателя.<br>Объяснение принципа действия генератора электрического тока и электроизмерительных приборов.<br>Объяснение принципа действия масс-спектрографа, ускорителей заряженных частиц.<br>Объяснение роли магнитного поля Земли в жизни растений, животных, человека.<br>Приведение примеров практического применения изученных явлений, законов, приборов, устройств.<br>Проведение сравнительного анализа свойств электростатического, магнитного и вихревого электрических полей.<br>Объяснение на примере магнитных явлений, почему физику можно рассматривать как метадисциплину |
| **4. Колебания и волны** | |

| | |
|---|---|
| *Механические колебания* | Исследование зависимости периода колебаний математического маятника от его длины, массы и амплитуды колебаний.<br>Исследование зависимости периода колебаний груза на пружине от его массы и жесткости пружины. Вычисление периода колебаний математического маятника по известному значению его длины. Вычисление периода колебаний груза на пружине по известным значениям его массы и жесткости пружины.<br>Выработка навыков воспринимать, анализировать, перерабатывать и предъявлять информацию в соответствии с поставленными задачами.<br>Приведение примеров автоколебательных механических систем. Проведение классификации колебаний |
| *Упругие волны* | Измерение длины звуковой волны по результатам наблюдений интерференции звуковых волн.<br>Наблюдение и объяснение явлений интерференции и дифракции механических волн.<br>Представление областей применения ультразвука и перспективы его использования в различных областях науки, техники, в медицине.<br>Изложение сути экологических проблем, связанных с воздействием звуковых волн на организм человека |
| *Электромагнитные колебания* | Наблюдение осциллограмм гармонических колебаний силы тока в цепи.<br>Измерение электроемкости конденсатора. Измерение индуктивность катушки.<br>Исследование явления электрического резонанса в последовательной цепи.<br>Проведение аналогии между |

| | |
|---|---|
| | физическими величинами, характеризующими механическую и электромагнитную колебательные системы.<br>Расчет значений силы тока и напряжения на элементах цепи переменного тока.<br>Исследование принципа действия трансформатора. Исследование принципа действия генератора переменного тока. |
| *Электромагнитные волны* | Осуществление радиопередачи и радиоприема. Исследование свойств электромагнитных волн с помощью мобильного телефона.<br>Развитие ценностного отношения к изучаемым на уроках физики объектам и осваиваемым видам деятельности. Объяснение принципиального различия природы упругих и электромагнитных волн. Изложение сути экологических проблем, связанных с электромагнитными колебаниями и волнами.<br>Объяснение роли электромагнитных волн в современных исследованиях Вселенной |
| **5. Оптика** | |
| *Природа света* | Применение на практике законов отражения и преломления света при решении задач.<br>Определение спектральных границ чувствительности человеческого глаза.<br>Умение строить изображения предметов, даваемые линзами.<br>Расчет расстояния от линзы до изображения предмета.<br>Расчет оптической силы линзы.<br>Измерение фокусного расстояния линзы.<br>Испытание моделей микроскопа и телескопа |
| *Волновые свойства* | Наблюдение явления интерференции |

| | |
|---|---|
| *света* | электромагнитных волн.<br>Наблюдение явления дифракции электромагнитных волн.<br>Наблюдение явления поляризации электромагнитных волн.<br>Измерение длины световой волны по результатам наблюдения<br>явления интерференции. Наблюдение явления дифракции света. Наблюдение явления поляризации и дисперсии света. Поиск различий и сходства между дифракционным и дисперсионным спектрами.<br>Приведение примеров появления в природе и использования в<br>технике явлений интерференции, дифракции, поляризации и<br>дисперсии света. Перечисление методов познания, которые использованы при изучении указанных явлений |
| **6. Основы специальной теории относительности** | |
| *Основы специальной теории относительности* | Объяснение значимости опыта Майкельсона-Морли.<br>Формулирование постулатов.<br>Объяснение эффекта замедления времени.<br>Расчет энергии покоя, импульса, энергии свободной частицы.<br>Выработка навыков воспринимать, анализировать, перерабатывать и предъявлять информацию в соответствии с поставленными задачами. |
| **7. Элементы квантовой физики** | |
| *Квантовая оптика* | Наблюдать фотоэлектрический эффект.<br>Объяснять законы Столетова и давление света на основе квантовых представлений.<br>Наблюдение фотоэлектрического эффекта. Объяснение законов<br>Столетова на основе квантовых представлений.<br>Расчет максимальной кинетической |

| | |
|---|---|
| | энергии электронов при фотоэлектрическом эффекте.<br>Определение работы выхода электрона по графику зависимости максимальной кинетической энергии фотоэлектронов от частоты света.<br>Измерение работы выхода электрона.<br>Перечисление приборов установки, в которых применяется безинерционность фотоэффекта.<br>Объяснение корпускулярно-волнового дуализма свойств фотонов.<br>Объяснение роли квантовой оптики в развитии современной физики |
| *Физика атома* | Наблюдение линейчатых спектров.<br>Расчет частоты и длины волны испускаемого света при переходе атома водорода из одного стационарного состояния в другое.<br>Вычисление длины волны де Бройля частицы с известным значением импульса.<br>Объяснение происхождения линейчатого спектра атома водорода и различия линейчатых спектров различных газов.<br>Исследование линейчатого спектра.<br>Исследование принципа работы люминесцентной лампы.<br>Наблюдение и объяснение принципа действия лазера.<br>Приведение примеров использования лазера в современной науке и технике. |
| *Физика атомного ядра* | Наблюдение треков альфа-частиц в камере Вильсона.<br>Регистрирование ядерных излучений с помощью счетчика Гейгера.<br>Представление о характере четырёх типов фундаментальных взаимодействий элементарных частиц в виде таблицы.<br>Расчет энергии связи атомных ядер.<br>Определение заряда и массового числа атомного ядра, возникающего в |

| | |
|---|---|
| | результате радиоактивного распада.<br>Вычисление энергии, освобождающейся при радиоактивном распаде.<br>Определение продуктов ядерной реакции.<br>Вычисление энергии, освобождающейся при ядерных реакциях.<br>Понимание преимуществ и недостатков использования атомной энергии и ионизирующих излучений в промышленности, медицине.<br>Изложение сути экологических проблем, связанных с биологическим действием радиоактивных излучений.<br>Проведение классификации элементарных частиц по их физическим характеристикам (массе, заряду, времени жизни, спину и т. д.).<br>Понимание ценностей научного познания мира не вообще для человечества в целом, а для каждого обучающегося лично, ценностей овладения методом научного познания для достижения успеха в любом виде практической деятельности |
| **8. Эволюция вселенной** | |
| *Строение и развитие Вселенной* | Наблюдение за звездами, Луной и планетами в телескоп.<br>Наблюдение солнечных пятен с помощью телескопа и солнечного экрана.<br>Использование Интернета для поиска изображений космических объектов и информации об их особенностях<br>Обсуждение возможных сценариев эволюции Вселенной. |
| *Эволюция звезд. Гипотеза происхождения Солнечной системы* | Вычисление энергии, освобождающейся при термоядерных реакциях.<br>Формулировка проблем термоядерной энергетики. |

| | |
|---|---|
| | Объяснение влияния солнечной активности на Землю.<br>Понимание роли космических исследований, их научного и экономического значения.<br>Обсуждение современных гипотез о происхождении Солнечной системы |

## КРИТЕРИИ ОЦЕНКИ ЛИЧНОСТНЫХ РЕЗУЛЬТАТОВ

| Личностныерезультаты | Индикатор | Качество личности |
|---|---|---|
| ЛР 24 | -Проявляет устойчивый интерес к изучению учебной дисциплины<br>- Демонстрирует базовые знания по дисциплинам, областям знаний, которые связаны с физикой<br>- Уважает людей другой национальности, вероисповедания, культуры<br>- Уважает и принимает культурные ценности многонационального народа России | Толерантность<br>Начитанность<br>Политехнический кругозор |
| ЛР 26 | - демонстрирует умение пользоваться дополнительными источниками и источниками сети Интернет | Умение работать с информацией |

### Примерные темы рефератов (докладов), индивидуальных проектов

• Александр Григорьевич Столетов — русский физик.
• Александр Степанович Попов — русский ученый, изобретатель радио.
• Альтернативная энергетика.
• Акустические свойства полупроводников.
• Андре Мари Ампер — основоположник электродинамики.
• Асинхронный двигатель.
• Астероиды.
• Астрономия наших дней.
• Атомная физика. Изотопы. Применение радиоактивных изотопов.
• Бесконтактные методы контроля температуры.
• Биполярные транзисторы.
• Борис Семенович Якоби — физик и изобретатель.
• Величайшие открытия физики.
• Виды электрических разрядов. Электрические разряды на службе человека.

• Влияние дефектов на физические свойства кристаллов.
• Вселенная и темная материя.
• Галилео Галилей — основатель точного естествознания.
• Голография и ее применение.
• Дифракция в нашей жизни.
• Жидкие кристаллы.
• Законы Кирхгофа для электрической цепи.
• Законы сохранения в механике.
• Значение открытий Галилея.
• Игорь Васильевич Курчатов — физик, организатор атомной науки и техники.
• Исаак Ньютон — создатель классической физики.
• Использование электроэнергии в транспорте.
• Классификация и характеристики элементарных частиц.
• Конструкционная прочность материала и ее связь со структурой.
• Конструкция и виды лазеров.
• Криоэлектроника (микроэлектроника и холод).
• Лазерные технологии и их использование.
• Леонардо да Винчи — ученый и изобретатель.
• Магнитные измерения (принципы построения приборов, способы измерения магнитного потока, магнитной индукции).
• Майкл Фарадей — создатель учения об электромагнитном поле.
• Макс Планк.
• Метод меченых атомов.
• Методы наблюдения и регистрации радиоактивных излучений и частиц.
• Методы определения плотности.
• Михаил Васильевич Ломоносов — ученый энциклопедист.
• Модели атома. Опыт Резерфорда.
• Молекулярно-кинетическая теория идеальных газов.
• Молния — газовый разряд в природных условиях.
• Нанотехнология — междисциплинарная область фундаментальной и прикладной науки и техники.
• Никола Тесла: жизнь и необычайные открытия.
• Николай Коперник — создатель гелиоцентрической системы мира.
• Нильс Бор — один из создателей современной физики.
• Объяснение фотосинтеза с точки зрения физики.
• Оптические явления в природе.
• Открытие и применение высокотемпературной сверхпроводимости.
• Переменный электрический ток и его применение.
• Плазма — четвертое состояние вещества.
• Планеты Солнечной системы.
• Полупроводниковые датчики температуры.
• Применение жидких кристаллов в промышленности.
• Применение ядерных реакторов.
• Природа ферромагнетизма.

• Проблемы экологии, связанные с использованием тепловых машин.
• Производство, передача и использование электроэнергии.
• Происхождение Солнечной системы.
• Пьезоэлектрический эффект его применение.
• Развитие средств связи и радио.
• Реактивные двигатели и основы работы тепловой машины.
• Реликтовое излучение.
• Рентгеновские лучи. История открытия. Применение.
• Роль К.Э.Циолковского в развитии космонавтики.
• Свет — электромагнитная волна.
• Сергей Павлович Королев — конструктор и организатор производства ракетно-космической техники.
• Силы трения.
• Современная спутниковая связь.
• Современная физическая картина мира.
• Современные средства связи.
• Солнце — источник жизни на Земле.
• Трансформаторы.
• Управляемый термоядерный синтез.
• Ускорители заряженных частиц.
• Физика и музыка.
• Физические свойства атмосферы.
• Фотоэлементы.
• Фотоэффект. Применение явления фотоэффекта.
• Ханс Кристиан Эрстед — основоположник электромагнетизма.
• Шкала электромагнитных волн.
• Экологические проблемы и возможные пути их решения.
• Электронная проводимость металлов. Сверхпроводимость.
• Эмилий Христианович Ленц — русский физик.

## УЧЕБНО-МЕТОДИЧЕСКОЕ И МАТЕРИАЛЬНО-ТЕХНИЧЕСКОЕ ОБЕСПЕЧЕНИЕ ПРОГРАММЫ УЧЕБНОЙ ДИСЦИПЛИНЫ ФИЗИКА

Реализация программы дисциплины «Физика» требует наличия учебного кабинета естественно-научных дисциплин

Оборудование учебного кабинета:

1.Технические средства обучения:

- ноутбук,
- видеопроектор,
- экран

2.Наглядные пособия.

3.Используема литература.

## РЕКОМЕНДУЕМАЯ ЛИТЕРАТУРА

Для студентов

*1. Дмитриева В. Ф.* Физика для профессий и специальностей технического профиля: учебник для образовательных учреждений сред. проф. образования. — М., 2020.
*2. Дмитриева В. Ф.* Физика для профессий и специальностей технического профиля. Сборник задач: учеб. пособие для образовательных учреждений сред. проф. образования. — М., 2017.
*3. Дмитриева В. Ф., Васильев Л. И.* Физика для профессий и специальностей технического профиля. Контрольные материалы: учеб. пособия для учреждений сред. проф. образования / В. Ф. Дмитриева, Л. И. Васильев. — М., 2016.
*4. Дмитриева В. Ф.* Физика для профессий и специальностей технического профиля. Лабораторный практикум: учеб. пособия для учреждений сред. проф. образования / В. Ф. Дмитриева, А. В. Коржуев, О. В. Муртазина. — М., 2017.
*5. Дмитриева В.Ф.* Физика для профессий и специальностей технического профиля: электронный учеб.-метод. комплекс для образовательных учреждений сред. проф. образования. — М., 2014.
*6. Дмитриева В. Ф.* Физика для профессий и специальностей технического профиля: электронное учебное издание (интерактивное электронное приложение) для образовательных учреждений сред. проф. образования. — М., 2014.

Дополнительная литература

*1. Касьянов В. А.* Иллюстрированный атлас по физике: 10 класс.— М., 2010.
*2. Касьянов В. А.* Иллюстрированный атлас по физике: 11 класс. — М., 2010.
*3. Трофимова Т. И., Фирсов А. В.* Физика для профессий и специальностей технического и естественно-научного профилей: Сборник задач. — М., 2017.
*4. Трофимова Т. И., Фирсов А. В.* Физика для профессий и специальностей технического и естественно-научного профилей: Решения задач. — М., 2015.
*5. Трофимова Т. И., Фирсов А. В.* Физика. Справочник. — М., 2010.
*6. Фирсов А. В.* Физика для профессий и специальностей технического и естественно-научного профилей: учебник для образовательных учреждений сред. проф. образования / под ред. Т. И. Трофимовой. — М., 2014.

Для преподавателей

1. Конституция Российской Федерации (принята всенародным голосованием 12.12.1993) (с учетом поправок, внесенных федеральными конституционными законами РФ о поправках к Конституции РФ от 30.12.2008 № 6-ФКЗ, от 30.12.2008 № 7-ФКЗ) // СЗ РФ. — 2009. —
№ 4. — Ст. 445.

2. Федеральный закон от 29.12. 2012 № 273-ФЗ (в ред. федеральных законов от 07.05.2013 № 99-ФЗ, от 07.06.2013 № 120-ФЗ, от 02.07.2013 № 170-ФЗ, от 23.07.2013 № 203-ФЗ, от 25.11.2013 № 317-ФЗ, от 03.02.2014 № 11-ФЗ, от 03.02.2014 № 15-ФЗ, от 05.05.2014 № 84-ФЗ, от 27.05.2014 № 135-ФЗ, от 04.06.2014 № 148-ФЗ, с изм., внесенными Федеральным законом от 04.06.2014 № 145-ФЗ) «Об образовании в Российской Федерации».
3. Приказ Министерства образования и науки РФ «Об утверждении федерального государственного образовательного стандарта среднего (полного) общего образования» (зарегистрирован в Минюсте РФ 07.06.2012 № 24480).
4. Приказ Минобрнауки России от 29.12.2014 № 1645 «О внесении изменений в Приказ Министерства образования и науки Российской Федерации от 17.05.2012 № 413 “Об утверждении федерального государственного образовательного стандарта среднего (полного) общего образования”».
5. Письмо Департамента государственной политики в сфере подготовки рабочих кадров и ДПО Минобрнауки России от 17.03.2015 № 06-259 «Рекомендации по организации получения среднего общего образования в пределах освоения образовательных программ среднего профессионального образования на базе основного общего образования с учетом требований федеральных государственных образовательных стандартов и получаемой профессии или специальности среднего профессионального образования».
6. Федеральный закон от 10.01.2002 № 7-ФЗ «Об охране окружающей среды» (в ред. от 25.06.2012, с изм. от 05.03.2013) // СЗ РФ. — 2002. — № 2. — Ст. 133.

Интернет- ресурсы

1. http://fcior.edu.ru/ (Федеральный центр информационно-образовательных ресурсов).
2. https://dic.academic.ru/ (Академик. Словари и энциклопедии).
3. www.booksgid.com (Books Gid. Электронная библиотека).
4. www.globalteka.ru (Глобалтека. Глобальная библиотека научных ресурсов).
5. www.window.edu.ru (Единое окно доступа к образовательным ресурсам).
6. www.st-books.ru (Лучшая учебная литература).
7. www.school.edu.ru (Российский образовательный портал. Доступность, качество, эффективность).
8. www.ru/book (Электронная библиотечная система).
9. www.alleng.ru/edu/phys.htm (Образовательные ресурсы Интернета — Физика).
10. www.school-collection.edu.ru (Единая коллекция цифровых образовательных ресурсов).
11. https//fiz.1september.ru (учебно-методическая газета «Физика»).
12. www.n-t.ru/nl/fz (Нобелевские лауреаты по физике).
13. www.nuclphys.sinp.msu.ru (Ядерная физика в Интернете).

14. www.college.ru/fizika (Подготовка к ЕГЭ).
15. www.kvant.mccme.ru (научно-популярный физико-математический журнал «Квант»).
16. www.yos.ru/natural-sciences/html (естественно-научный журнал для молодежи «Путь в науку»).

*Приложение №___*
*к ООП по профессии*
*15.01.05 Сварщик (ручной и частично механизированной сварки (наплавки)*

Министерство образования Московской области
*Государственное бюджетное профессиональное образовательное учреждение*
*Московской области «Серпуховский колледж»*

УТВЕРЖДЕНО
Директором
ГБПОУ МО «Серпуховский колледж
_____Т.В. Федоровой
№ _____ от _____

# РАБОЧАЯ ПРОГРАММА УЧЕБНОЙ ДИСЦИПЛИНЫ

## ЭК 01 БИОХИМИЯ _____

г. Серпухов, 2021 г.

*Приложение №___*
*к ООП по профессии*
*15.01.05 Сварщик (ручной и частично механизированной сварки (наплавки)*

РАССМОТРЕНО
На заседание ПЦК.
Протокол №11
«11» 06 2021 г.
_____ /Закатина И.В. /

СОГЛАСОВАНО
Зам директором по УР
«__11__» __06___ 2021_ г.
_____/Байбакова Н.В./

Программа учебной дисциплины ЭК 01 БИОХИМИЯ_разработана в соответствии с требованиями федерального государственного образовательного стандарта среднего профессионального образования по профессии 15.01.05 Сварщик ручной и частично механизированной сварки (наплавки), утверждённого приказом Министерства образования и науки Российской Федерации от 29 января 2016 года № _50 (с изменениями на 17 декабря 2020 года), примерной основной образовательной программы по профессии 15.01.05 Сварщик ручной и частично механизированной сварки (наплавки) (рег.№ 15.01.05-170919 дата включения в реестр _19.09.2017_)

Организация-разработчик:_ГБПОУ МО «Серпуховский колледж»_

Разработчик Азарова Галина Павловна, преподаватель ГБПОУ МО «Серпуховский колледж»

**СОДЕРЖАНИЕ**

Пояснительная записка
Общая характеристика учебной дисциплины «Биохимия »
Место учебной дисциплины в учебном плане
Результаты освоения учебной дисциплины
Содержание учебной дисциплины
Тематический план
Характеристика основных видов учебной деятельности студентов
Учебно-методическое и материально-техническое обеспечение программы учебной дисциплины «Биохимия»
Рекомендуемая литература

## ПОЯСНИТЕЛЬНАЯ ЗАПИСКА

Программа общеобразовательной учебной дисциплина ЭК 01 Биохимия предназначена для изучения химии, биологии и экологии в ГБПОУ МО «Серпуховский колледж».

Программа разработана на основе Федерального государственного образовательного стандарта среднего профессионального образования для профессии 15.01.05 Сварщик ручной и частично механизированной сварки (наплавки) и примерной программы общеобразовательной учебной дисциплины «Химия», «Биология», «Экология» рекомендованной Федеральным государственным автономным учреждением «Федеральный институт развития образования».

Содержание программы «Биохимия» направлено на достижение следующих **целей:**

- формирование у обучающихся умения оценивать значимость химического знания для каждого человека;
- формирование у обучающихся целостного представления о мире и роли естественных наук (химии, биологии, экологии) в создании современной естественно-научной картины мира; умения объяснять объекты и процессы окружающей действительности: природной, социальной, культурной, технической среды, — используя для этого биохимические знания;
- развитие у обучающихся умений различать факты и оценки, сравнивать оценочные выводы, видеть их связь с критериями оценок и связь критериев с определенной системой ценностей, формулировать и обосновывать собственную позицию;
- приобретение обучающимися опыта разнообразной деятельности, познания и самопознания; ключевых навыков, имеющих универсальное значение для различных видов деятельности (навыков решения проблем, принятия решений, поиска, анализа и обработки информации, коммуникативных навыков, навыков измерений, сотрудничества, безопасного обращения с веществами в повседневной жизни).

В программу включено содержание, направленное на формирование у студентов компетенций, необходимых для качественного освоения ОПОП НПО на базе основного общего образования с получением среднего общего образования.

## ОБЩАЯ ХАРАКТЕРИСТИКА УЧЕБНОЙ ДИСЦИПЛИНЫ «БИОХИМИЯ»

Содержание общеобразовательной учебной дисциплины «Биохимия» направлено на усвоение обучающимися основных понятий, законов и теорий химии, биологии и экологии; овладение умениями наблюдать химические и биологические явления, проводить химический и биологический эксперимент, производить расчеты на основе химических формул веществ и уравнений химических реакций.

В процессе изучения биохимии у обучающихся развиваются познавательные интересы и интеллектуальные способности, потребности в самостоятельном приобретения знаний по биохимии в соответствии с возникающими жизненными проблемами, воспитывается бережное отношения к природе, понимание здорового образа жизни, необходимости предупреждения явлений, наносящих вред здоровью и окружающей среде. Они осваивают приемы грамотного, безопасного использования химических веществ и материалов, применяемых в быту, сельском хозяйстве и на про-

изводств, рациональному природопользованию, охране окружающей среды и здоровья людей.

Реализация дедуктивного подхода к изучению естествознания способствует развитию таких логических операций мышления, как анализ и синтез, обобщение и конкретизация, сравнение и аналогия, систематизация и классификация и др.

Специфика изучения естествознания при овладении специальностями технического профиля отражена в каждой теме раздела «Содержание учебной дисциплины» в рубрике «Профильные и профессионально значимые элементы содержания». Этот компонент реализуется при индивидуальной самостоятельной работе обучающихся (написании рефератов, подготовке сообщений, защите проектов), в процессе учебной деятельности под руководством преподавателя (выполнении химического эксперимента — лабораторных опытов и практических работ, решении практико-ориентированных расчетных задач и т.д.).

В процессе изучения естествознания теоретические сведения дополняются демонстрациями, лабораторными опытами и практическими занятиями. Значительное место отводится химическому эксперименту. Он открывает возможность формировать у обучающихся специальные предметные умения: работать с веществами, выполнять простые химические опыты, учить безопасному и экологически грамотному обращению с веществами, материалами и процессами в быту и на производстве.

Для организации внеаудиторной самостоятельной работы студентов, профессионального образования, представлен примерный перечень рефератов (докладов), индивидуальных проектов.

В процессе изучения естествознания важно формировать информационную компетентность обучающихся. Поэтому при организации самостоятельной работы у студентов необходимо акцентировать внимание обучающихся на поиске информации в средствах масс-медиа, Интернете, учебной и специальной литературе с соответствующим оформлением и представлением результатов.

Изучение общеобразовательной учебной дисциплины «Биохимия» завершается подведением итогов в форме дифференцированного зачета в рамках промежуточной аттестации студентов в процессе освоения ОПОП НПО с получением среднего общего образования (ППКРС, ППССЗ.).

## МЕСТО УЧЕБНОЙ ДИСЦИПЛИНЫ В УЧЕБНОМ ПЛАНЕ

Учебная дисциплина «Биохимия» является учебным предметом по выбору из обязательной предметной области «Естественные науки» ФГОС среднего общего образования.

В профессиональных образовательных организациях, реализующих образовательную программу среднего общего образования в пределах освоения ОПОП НПО на базе основного общего образования, учебная дисциплина «Биохимия» изучается в общеобразовательном цикле учебного ОПОП НПО на базе основного общего образования с получением среднего общего образования (ППКРС, ППССЗ).

В учебных планах ППКРС, ППССЗ место учебной дисциплины «Биохимия»— в составе общеобразовательных учебных дисциплин по выбору, формируемых из обязательных предметных областей ФГОС среднего общего образования, для профессий НПО или специальностей НПО соответствующего профиля профессионального образования.

## РЕЗУЛЬТАТЫ ОСВОЕНИЯ УЧЕБНОЙ ДИСЦИПЛИНЫ

Освоение содержания учебной дисциплины «Биохимия», обеспечивает достижение студентами следующих **результатов:**

- ***личностных*:**

чувство гордости и уважения к истории и достижениям отечественной науки; представления о целостной естественно-научной картине мира;

— понимание взаимосвязи и взаимозависимости естественных наук, их влияния на окружающую среду, экономическую, технологическую, социальную и этическую сферы деятельности человека;

— способность использовать знания о современной естественно-научной картине мира в образовательной и профессиональной деятельности; возможности информационной среды для обеспечения продуктивного самообразования;

— владение культурой мышления, способность к обобщению, анализу, восприятию информации в области естественных наук, постановке цели и выбору путей ее достижения в профессиональной сфере;

— способность руководствоваться в своей деятельности современными принципами толерантности, диалога и сотрудничества; готовность к взаимодействию с коллегами, работе в коллективе;

— готовность использовать основные методы защиты от возможных последствий аварий, катастроф, стихийных бедствий;

— обладание навыками безопасной работы во время проектно-исследовательской и экспериментальной деятельности, при использовании лабораторного оборудования;

— способность использовать приобретенные знания и умения в практической деятельности и повседневной жизни для соблюдения мер профилактики отравлений, вирусных и других заболеваний, стрессов, вредных привычек (курения, алкоголизма, наркомании); правил поведения в природной среде;

— готовность к оказанию первой помощи при травмах, простудных и других заболеваниях, отравлениях пищевыми продуктами;

- ***метапредметных*:**

– использование различных видов познавательной деятельности и основных интеллектуальных операций (постановки задачи, формулирования гипотез, анализа и синтеза, сравнения, обобщения, систематизации, выявления причинно-следственных связей, поиска аналогов, формулирования выводов) для решения поставленной задачи, применение основных методов познания (наблюдения, научного эксперимента) для изучения различных сторон химических,биологических объектов и процессов, с которыми возникает необходимость сталкиваться в профессиональной сфере;

– использование различных источников для получения информации, умение оценить ее достоверность для достижения хороших результатов в

профессиональной сфере;

- ***предметных*:**

– сформированность представлений о месте химии в современной научной картине мира; понимание роли химии в формировании кругозора и функциональной грамотности человека для решения практических задач;

– владение основополагающими химическими понятиями, теориями, законами и закономерностями; уверенное пользование химической терминологией и символикой;

– владение основными методами научного познания, используемыми в химии: наблюдением, описанием, измерением, экспериментом; умение обрабатывать, объяснять результаты проведенных опытов и делать выводы; готовность и способность применять методы познания при решении практических задач;

– сформированность умения давать количественные оценки и производить расчеты по химическим формулам и уравнениям;

– владение правилами техники безопасности при использовании химических веществ;

– сформированность собственной позиции по отношению к химической информации, получаемой из разных источников.

–– понимание взаимосвязи и взаимозависимости естественных наук, их влияния на окружающую среду, экономическую, технологическую, социальную и этическую сферы деятельности человека;

–– способность использовать знания о современной естественно-научной картине мира в образовательной и профессиональной деятельности; возможности информационной среды для обеспечения продуктивного самообразования;

–– владение культурой мышления, способность к обобщению, анализу, восприятию информации в области естественных наук, постановке цели и выбору путей ее достижения в профессиональной сфере;

–– способность руководствоваться в своей деятельности современными принципами толерантности, диалога и сотрудничества; готовность к взаимодействию с коллегами, работе в коллективе;

–– готовность использовать основные методы защиты от возможных последствий аварий, катастроф, стихийных бедствий;

–– обладание навыками безопасной работы во время проектно-исследовательской и экспериментальной деятельности, при использовании лабораторного оборудования;

–– способность использовать приобретенные знания и умения в практической деятельности и повседневной жизни для соблюдения мер профилактики отравлений, вирусных и других заболеваний, стрессов, вредных привычек (курения, алкоголизма, наркомании); правил поведения в природной среде;

–– готовность к оказанию первой помощи при травмах, простудных и других

– заболеваниях, отравлениях пищевыми продуктами;

– сформированность представлений об экологической культуре как условии достижения устойчивого (сбалансированного) развития общества и природы, экологических связях в системе «человек—общество—природа»;

– сформированность экологического мышления и способности учитывать и оценивать экологические последствия в разных сферах деятельности;

– владение умениями применять экологические знания в жизненных ситуациях, связанных с выполнением типичных социальных ролей;

– владение знаниями экологических императивов, гражданских прав и обязанностей в области энерго- и ресурсосбережения в интересах сохранения окружающей среды, здоровья и безопасности жизни;

– сформированность личностного отношения к экологическим ценностям, моральной ответственности за экологические последствия своих действий в окружающей среде;

- сформированность способности к выполнению проектов экологически ориентированной социальной деятельности, связанных с экологической безопасностью окружающей среды, здоровьем людей и повышением их экологической культуры.

| | |
|---|---|
| Преподавание учебной дисциплины «Биохимия» должно способствовать формированию личностных результатов программы воспитания: | |
| Осуществлять поиск, анализ и интерпретацию информации, необходимой для выполнения задач профессиональной деятельности. | ЛР 24 |
| Использовать информационные технологии в профессиональной деятельности | ЛР 26 |

## СОДЕРЖАНИЕ УЧЕБНОЙ ДИСЦИПЛИНЫ

### РАЗДЕЛ 1 Химия

Введение

Научные методы познания веществ и химических явлений. Роль эксперимента и теории в химии. Моделирование химических процессов. Значение химии при освоении профессий СПО и специальностей СПО технического профиля профессионального образования.

1. Общая и неорганическая химия

*1.1.* Основные понятия и законы химии

Основные понятия химии. Вещество. Атом. Молекула. Химический элемент. Аллотропия. Простые и сложные вещества. Качественный и количественный состав веществ. Химические знаки и формулы. Относительные атомная и молекулярная массы. Количество вещества.

Основные законы химии. Стехиометрия. Закон сохранения массы веществ. Закон постоянства состава веществ молекулярной структуры. Закон Авогадро и следствия из него.

Расчетные задачи на нахождение относительной молекулярной массы, определение массовой доли химических элементов в сложном веществе.

Демонстрации

Модели атомов химических элементов.

Модели молекул простых и сложных веществ (шаростержневые и Стюарта — Бриглеба).

Коллекция простых и сложных веществ.

Некоторые вещества количеством 1 моль.

Модель молярного объема газов.

Аллотропия фосфора, кислорода, олова.

***Профильные и профессионально значимые элементы содержания.*** Аллотропные модификации углерода (алмаз, графит), кислорода (кислород, озон), олова (серое и белое олово). Понятие о химической технологии, биотехнологии и нанотехнологии.

*1.2.* Периодический закон и Периодическая система химических элементов Д. И. Менделеева и строение атома

Периодический закон Д.И. Менделеева. Открытие Д.И.Менделеевым Периодического закона. Периодический закон в формулировке Д. И. Менделеева.

Периодическая таблица химических элементов — графическое отображение периодического закона. Структура периодической таблицы: периоды (малые и большие), группы (главная и побочная).

***Строение атома и Периодический закон Д.И.Менделеева.*** Атом — сложная частица. Ядро (протоны и нейтроны) и электронная оболочка. Изотопы. Строение электронных оболочек атомов элементов малых периодов. Особенности строения электронных оболочек атомов элементов больших периодов (переходных элементов).

Понятие об орбиталях. s-, ***p***- и d-орбитали. Электронные конфигурации атомов химических элементов.

Современная формулировка Периодического закона. Значение Периодического закона и Периодической системы химических элементов Д.И.Менделеева для развития науки и понимания химической картины мира.

Демонстрации

Различные формы Периодической системы химических элементов Д.И.Мен- делеева.

Динамические таблицы для моделирования Периодической системы.

Электризация тел и их взаимодействие.

Лабораторный опыт

Моделирование построения Периодической таблицы химических элементов.

***Профильные и профессионально значимые элементы содержания.*** Радиоактивность. Использование радиоактивных изотопов в технических целях. Рентгеновское излучение и его использование в технике и медицине. Моделирование как метод прогнозирования ситуации на производстве.

### *1.3.* Строение вещества

Ионная химическая связь. Катионы, их образование из атомов в результате процесса окисления. Анионы, их образование из атомов в результате процесса восстановления. Ионная связь как связь между катионами и анионами за счет электростатического притяжения. Классификация ионов: по составу, знаку заряда, наличию гидратной оболочки. Ионные кристаллические решетки. Свойства веществ с ионным типом кристаллической решетки.

Ковалентная химическая связь. Механизм образования ковалентной связи (обменный и донорно-акцепторный). Электроотрицательность. Ковалентные полярная и неполярная связи. Кратность ковалентной связи. Молекулярные и атомные кристаллические решетки. Свойства веществ с молекулярными и атомными кристаллическими решетками.

Металлическая связь. Металлическая кристаллическая решетка и металлическая химическая связь. Физические свойства металлов.

Агрегатные состояния веществ и водородная связь. Твердое, жидкое и газообразное состояния веществ. Переход вещества из одного агрегатного состояния в другое. Водородная связь.

Чистые вещества и смеси. Понятие о смеси веществ. Гомогенные и гетерогенные смеси. Состав смесей: объемная и массовая доли компонентов смеси, массовая доля примесей.

Дисперсные системы. Понятие о дисперсной системе. Дисперсная фаза и дисперсионная среда. Классификация дисперсных систем. Понятие о коллоидных системах.

Демонстрации

Модель кристаллической решетки хлорида натрия.

Образцы минералов с ионной кристаллической решеткой: кальцита, галита.

Модели кристаллических решеток «сухого льда» (или йода), алмаза, графита (или кварца).

Приборы на жидких кристаллах.

Образцы различных дисперсных систем: эмульсий, суспензий, аэрозолей, гелей и золей.

***Профильные и профессионально значимые элементы содержания.*** Полярность связи и полярность молекулы. Конденсация. Текучесть. Возгонка. Кристаллизация. Сублимация и десублимация. Аномалии физических свойств воды. Жидкие кристаллы. Минералы и горные породы как природные смеси. Эмульсии и суспензии. Золи (в том числе аэрозоли) и гели. Коагуляция. Синерезис.

### *1.4.* Вода. Растворы. Электролитическая диссоциация

Вода. Растворы. Растворение. Вода как растворитель. Растворимость веществ. Насыщенные, ненасыщенные, пересыщенные растворы. Зависимость растворимости газов, жидкостей и твердых веществ от различных факторов.

Массовая доля растворенного вещества.

Электролитическая диссоциация. Электролиты и неэлектроиты. Электролитическая диссоциация. Механизмы электролитической диссоциации для веществ с различными типами химической связи. Гидратированные и негидратированные ионы. Степень электролитической диссоциации. Сильные и слабые электролиты. Основные положения теории электролитической диссоциации. Кислоты, основания и соли как электролиты.

Демонстрации

Растворимость веществ в воде.

Собирание газов методом вытеснения воды.

Растворение в воде серной кислоты и солей аммония.

Образцы кристаллогидратов.

Изготовление гипсовой повязки.

Испытание растворов электролитов и неэлектролитов на предмет диссоциации.

Зависимость степени электролитической диссоциации уксусной кислоты от разбавления раствора.

Движение окрашенных ионов в электрическом поле.

Приготовление жесткой воды и устранение ее жесткости.

Иониты.

Образцы минеральных вод различного назначения.

Практическое занятие

Приготовление раствора заданной концентрации.

***Профильные и профессионально значимые элементы содержания.*** Растворение как физико-химический процесс. Тепловые эффекты при растворении. Кристаллогидраты. Решение задач на массовую долю растворенного вещества. Применение воды в технических целях. Жесткость воды и способы ее устранения. Минеральные воды.

### *1.5.* Классификация неорганических соединений и их свойства

Кислоты и их свойства. Кислоты как электролиты, их классификация по различным признакам. Химические свойства кислот в свете теории электролитической диссоциации. Особенности взаимодействия концентрированной серной и азотной кислот с металлами. Основные способы получения кислоты.

Основания и их свойства. Основания как электролиты, их классификация по различным признакам. Химические свойства оснований в свете теории электролитической диссоциации. Разложение нерастворимых в воде оснований. Основные способы получения оснований.

Соли и их свойства. Соли как электролиты. Соли средние, кислые и основные. Химические свойства солей в свете теории электролитической диссоциации. Способы получения солей.

Гидролиз солей.

Оксиды и их свойства. Солеобразующие и несолеобразующие оксиды. Основные, амфотерные и кислотные оксиды. Зависимость характера оксида от степени окисления образующего его металла. Химические свойства оксидов. Получение оксидов.

Демонстрации

Взаимодействие азотной и концентрированной серной кислот с металлами.

Горение фосфора и растворение продукта горения в воде.

Получение и свойства амфотерного гидроксида.

Необратимый гидролиз карбида кальция.

Обратимый гидролиз солей различного типа.

Лабораторные опыты

Гидролиз солей различного типа.

***Профильные и профессионально значимые элементы содержания.*** Правила разбавления серной кислоты. Использование серной кислоты в промышленности. Едкие щелочи, их использование в промышленности. Гашеная и негашеная известь, их применение в строительстве. Гипс и алебастр, гипсование.

Понятие о pH раствора. Кислотная, щелочная, нейтральная среда растворов.

### *1.6.* Химические реакции

Классификация химических реакций. Реакции соединения, разложения, замещения, обмена. Каталитические реакции. Обратимые и необратимые реакции. Гомогенные и гетерогенные реакции. Экзотермические и эндотермические реакции. Тепловой эффект химических реакций. Термохимические уравнения.

Окислительно-восстановительные реакции. Степень окисления. Окислитель и восстановление. Восстановитель и окисление. Метод электронного баланса для составления уравнений окислительно-восстановительных реакций.

Скорость химических реакций. Понятие о скорости химических реакций. Зависимость скорости химических реакций от различных факторов: природы реагирующих веществ, их концентрации, температуры, поверхности соприкосновения и использования катализаторов.

Обратимость химических реакций. Обратимые и необратимые реакции. Химическое равновесие и способы его смещения.

Демонстрации

Примеры необратимых реакций, идущих с образованием осадка, газа или воды.

Зависимость скорости реакции от природы реагирующих веществ.

Взаимодействие растворов серной кислоты с растворами тиосульфата натрия различной концентрации и температуры.

Модель кипящего слоя.

Зависимость скорости химической реакции от присутствия катализатора на примере разложения пероксида водорода с помощью диоксида марганца и каталазы.

Модель электролизера.

Модель электролизной ванны для получения алюминия.

Модель колонны синтеза аммиака.

Лабораторные опыты

Реакции, идущие с образованием осадка, газа или воды.

***Профильные и профессионально значимые элементы содержания.*** Понятие об электролизе. Электролиз расплавов. Электролиз растворов. Электролитическое получение алюминия. Практическое применение электролиза. Гальванопластика. Гальваностегия. Рафинирование цветных металлов.

Катализ. Гомогенные и гетерогенные катализаторы. Промоторы. Каталитические яды. Ингибиторы.

Производство аммиака: сырье, аппаратура, научные принципы.

### *1.7.* Металлы и неметаллы

Металлы. Особенности строения атомов и кристаллов. Физические свойства металлов. Классификация металлов по различным признакам. Химические свойства металлов. Электрохимический ряд напряжений металлов. Металлотермия.

Общие способы получения металлов. Понятие о металлургии. Пирометаллургия, гидрометаллургия и электрометаллургия. Сплавы черные и цветные.

Неметаллы. Особенности строения атомов. Неметаллы — простые вещества. Зависимость свойств галогенов от их положения в периодической системе. Окислительные и восстановительные свойства неметаллов в зависимости от их положения в ряду электроотрицательности.

Демонстрации

Коллекция металлов.

Взаимодействие металлов с неметаллами (железа, цинка и алюминия с серой, алюминия с йодом, сурьмы с хлором, горение железа в хлоре).

Горение металлов.

Алюминотермия.

Коллекция неметаллов. Горение неметаллов (серы, фосфора, угля). Вытеснение менее активных галогенов из растворов их солей более активными галогенами.

Модель промышленной установки для производства серной кислоты. Модель печи для обжига известняка. Коллекции продукций силикатной промышленности (стекла, фарфора, фаянса, цемента различных марок и др.).

Лабораторные опыты

Ознакомление со структурами серого и белого чугуна.

Получение, собирание и распознавание газов.

Решение экспериментальных задач.

***Профильные и профессионально значимые элементы содержания.*** Коррозия металлов: химическая и электрохимическая. Зависимость скорости коррозии от условий окружающей среды. Классификация коррозии металлов по различным признакам. Способы защиты металлов от коррозии.

Производство чугуна и стали.

Получение неметаллов фракционной перегонкой жидкого воздуха и электролизом растворов или расплавов электролитов.

## 2. Органическая химия

### *2.1.* Основные понятия органической химии и теория строения органических соединений

Предмет органической химии. Природные, искусственные и синтетические органические вещества. Сравнение органических веществ с неорганическими.

Валентность. Химическое строение как порядок соединения атомов в молекулы по валентности.

Теория строения органических соединений А. М. Бутлерова. Основные положения теории химического строения. Изомерия и изомеры. Химические формулы и модели молекул в органической химии.

Классификация органических веществ. Классификация веществ по строению углеродного скелета и наличию функциональных групп. Гомологи и гомология. Начала номенклатуры IUPAC.

Классификация реакций в органической химии**.** Реакции присоединения (гидрирования, галогенирования, гидрогалогенирования, гидратации). Реакции отщепления (дегидрирования, дегидрогалогенирования, дегидратации). Реакции замещения. Реакции изомеризации.

Демонстрации

Модели молекул гомологов и изомеров органических соединений.

Качественное обнаружение углерода, водорода и хлора в молекулах органических соединений.

Лабораторный опыт

Изготовление моделей молекул органических веществ.

***Профильные и профессионально значимые элементы содержания.*** Понятие о субстрате и реагенте. Реакции окисления и восстановления органических веществ. Сравнение классификации соединений и классификации реакций в неорганической и органической химии.

## *2.2.* Углеводороды и их природные источники

Алканы. Алканы: гомологический ряд, изомерия и номенклатура алканов. Химические свойства алканов (метана, этана): горение, замещение, разложение, дегидрирование. Применение алканов на основе свойств.

Алкены. Этилен, его получение (дегидрированием этана, деполимеризацией полиэтилена). Гомологический ряд, изомерия, номенклатура алкенов. Химические свойства этилена: горение, качественные реакции (обесцвечивание бромной воды и раствора перманганата калия), гидратация, полимеризация. Применение этилена на основе свойств.

Диены и каучуки. Понятие о диенах как углеводородах с двумя двойными связями. Сопряженные диены. Химические свойства бутадиена-1,3 и изопрена: обесцвечивание бромной воды и полимеризация в каучуки. Натуральный и синтетические каучуки**.** Резина.

Алкины. Ацетилен. Химические свойства ацетилена: горение, обесцвечивание бромной воды, присоединений хлороводорода и гидратация. Применение ацетилена на основе свойств. Межклассовая изомерия с алкадиенами.

Арены. Бензол. Химические свойства бензола: горение, реакции замещения (галогенирование, нитрование). Применение бензола на основе свойств.

Природные источники углеводородов. Природный газ: состав, применение в качестве топлива.

Нефть. Состав и переработка нефти. Перегонка нефти**.** Нефтепродукты.

Демонстрации

Горение метана, этилена, ацетилена.

Отношение метана, этилена, ацетилена и бензола к растворам перманганата калия и бромной воде.

Получение этилена реакцией дегидратации этанола, ацетилена — гидролизом карбида кальция.

Разложение каучука при нагревании, испытание продуктов разложения на непредельность.

Коллекция образцов нефти и нефтепродуктов. Коллекция «Каменный уголь и продукция коксохимического производства».

Лабораторные опыты

Ознакомление с коллекцией образцов нефти и продуктов ее переработки.

***Профильные и профессионально значимые элементы содержания.*** Правило В. В. Марковникова. Классификация и назначение каучуков. Классификация и назначение резин. Вулканизация каучука.

Получение ацетилена пиролизом метана и карбидным способом. Реакция полимеризации винилхлорида. Поливинилхлорид и его применение. Тримеризация ацетилена в бензол.

Понятие об экстракции. Восстановление нитробензола в анилин. Гомологический ряд аренов. Толуол. Нитрование толуола. Тротил.

Основные направления промышленной переработки природного газа.

Попутный нефтяной газ, его переработка.

Процессы промышленной переработки нефти: крекинг, риформинг. Октановое число бензинов и цетановое число дизельного топлива.

Коксохимическое производство и его продукция.

### *2.3.* Кислородсодержащие органические соединения

Спирты. Получение этанола брожением глюкозы и гидратацией этилена. Гидроксильная группа как функциональная. Понятие о предельных одноатомных спиртах. Химические свойства этанола: взаимодействие с натрием, образование простых и сложных эфиров, окисление в альдегид. Применение этанола на основе свойств. Алкоголизм, его последствия для организма человека и предупреждение.

Глицерин как представитель многоатомных спиртов. Качественная реакция на многоатомные спирты. Применение глицерина.

Фенол. Физические и химические свойства фенола. Взаимное влияние атомов в молекуле фенола: взаимодействие с гидроксидом натрия и азотной кислотой. Применение фенола на основе свойств.

Альдегиды. Понятие об альдегидах. Альдегидная группа как функциональная. Формальдегид и его свойства: окисление в соответствующую кислоту, восстановление в соответствующий спирт**.** Получение альдегидов окислением соответствующих спиртов. Применение формальдегида на основе его свойств.

Карбоновые кислоты. Понятие о карбоновых кислотах. Карбоксильная группа как функциональная. Гомологический ряд предельных одноосновных карбоновых кислот. Получение карбоновых кислот окислением альдегидов. Химические свойства уксусной кислоты: общие свойства с минеральными кислотами и реакция этерификации. Применение уксусной кислоты на основе свойств. Высшие жирные кислоты на примере пальмитиновой и стеариновой.

Сложные эфиры и жиры. Получение сложных эфиров реакцией этерификации. Сложные эфиры в природе, их значение. Применение сложных эфиров на основе свойств.

Жиры как сложные эфиры. Классификация жиров. Химические свойства жиров: гидролиз и гидрирование жидких жиров. Применение жиров на основе свойств. Мыла.

Углеводы. Углеводы, их классификация: моносахариды (глюкоза, фруктоза), дисахариды (сахароза) и полисахариды (крахмал и целлюлоза).

Глюкоза — вещество с двойственной функцией — альдегидоспирт. Химические свойства глюкозы: окисление в глюконовую кислоту, восстановление в сорбит, спиртовое брожение. Применение глюкозы на основе свойств.

Значение углеводов в живой природе и жизни человека. Понятие о реакциях поликонденсации и гидролиза на примере взаимопревращений: глюкоза -о- полисахарид.

Демонстрации

Окисление спирта в альдегид.

Качественные реакции на многоатомные спирты.

Растворимость фенола в воде при обычной температуре и нагревании.

Качественные реакции на фенол.

Реакция серебряного зеркала альдегидов и глюкозы.

Окисление альдегидов и глюкозы в кислоту с помощью гидроксида меди (II). Качественная реакция на крахмал. Коллекция эфирных масел.

Лабораторные опыты

Взаимодействие глюкозы и сахарозы с гидроксидом меди (II).

Качественная реакция на крахмал.

***Профильные и профессионально значимые элементы содержания.*** Метиловый спирт и его использование в качестве химического сырья. Токсичность метанола и правила техники безопасности при работе с ним. Этиленгликоль и его применение. Токсичность этиленгликоля и правила техники безопасности при работе с ним.

Получение фенола из продуктов коксохимического производства и из бензола.

Поликонденсация формальдегида с фенолом в фенолоформальдегидную смолу. Ацетальдегид. Понятие о кетонах на примере ацетона. Применение ацетона в технике и промышленности.

Многообразие карбоновых кислот (щавелевой кислоты как двухосновной, акриловой кислоты как непредельной, бензойной кислоты как ароматической).

Пленкообразующие масла. Замена жиров в технике непищевым сырьем. Синтетические моющие средства.

Молочнокислое брожение глюкозы. Кисломолочные продукты. Силосование кормов. Нитрование целлюлозы. Пироксилин.

*2.4.* Азотсодержащие органические соединения. Полимеры

Амины. Понятие об аминах. Алифатические амины, их классификация и номенклатура**.** Анилин как органическое основание. Получение анилина из нитробензола. Применение анилина на основе свойств.

Аминокислоты. Аминокислоты как амфотерные дифункциональные органические соединения. Химические свойства аминокислот: взаимодействие с щелочами, кислотами и друг с другом (реакция поликонденсации). Пептидная связь и полипептиды. Применение аминокислот на основе свойств.

Белки. Первичная, вторичная, третичная структуры белков. Химические свойства белков: горение, денатурация, гидролиз, цветные реакции. Биологические функции белков.

Полимеры. Белки и полисахариды как биополимеры.

Пластмассы. Получение полимеров реакцией полимеризации и поликонденсации. Термопластичные и термореактивные пластмассы. Представители пластмасс.

Волокна, их классификация. Получение волокон. Отдельные представители химических волокон.

Демонстрации

Взаимодействие аммиака и анилина с соляной кислотой.

Реакция анилина с бромной водой.

Доказательство наличия функциональных групп в растворах аминокислот.

Растворение и осаждение белков.

Цветные реакции белков.

Горение птичьего пера и шерстяной нити.

Лабораторные опыты

Решение экспериментальных задач на идентификацию органических соединений.

Распознавание пластмасс и волокон.

***Профильные и профессионально значимые элементы содержания.*** Аминокапроновая кислота. Капрон как представитель полиамидных волокон. Использование гидролиза белков в промышленности. Поливинилхлорид, политетрафторэтилен (тефлон). Фенолоформальдегидные пластмассы. Целлулоид. Промышленное производство химических волокон.

**Примерные темы рефератов (докладов), индивидуальных проектов**

- Биотехнология и генная инженерия — технологии XXI века.
- Нанотехнология как приоритетное направление развития науки и производства в Российской Федерации.
- Современные методы обеззараживания воды.
- Аллотропия металлов.
- Жизнь и деятельность Д.И.Менделеева.
- «Периодическому закону будущее не грозит разрушением…»
- Синтез 114-го элемента — триумф российских физиков-ядерщиков.
- Изотопы водорода.
- Использование радиоактивных изотопов в технических целях.
- Рентгеновское излучение и его использование в технике и медицине.
- Плазма — четвертое состояние вещества.
- Аморфные вещества в природе, технике, быту.
- Охрана окружающей среды от химического загрязнения. Количественные характеристики загрязнения окружающей среды.
- Применение твердого и газообразного оксида углерода (IV).
- Защита озонового экрана от химического загрязнения.
- Грубодисперсные системы, их классификация и использование в профессиональной деятельности.
- Косметические гели.
- Применение суспензий и эмульсий в строительстве.
- Минералы и горные породы как основа литосферы.
- Растворы вокруг нас. Типы растворов.
- Вода как реагент и среда для химического процесса.
- Жизнь и деятельность С.Аррениуса.
- Вклад отечественных ученых в развитие теории электролитической диссоциации.
- Устранение жесткости воды на промышленных предприятиях.
- Серная кислота — «хлеб химической промышленности».
- Использование минеральных кислот на предприятиях различного профиля.
- Оксиды и соли как строительные материалы.
- История гипса.
- Поваренная соль как химическое сырье.

- Многоликий карбонат кальция: в природе, в промышленности, в быту.
- Реакции горения на производстве и в быту.
- Виртуальное моделирование химических процессов.
- Электролиз растворов электролитов.
- Электролиз расплавов электролитов.
- Практическое применение электролиза: рафинирование, гальванопластика, гальваностегия.
- История получения и производства алюминия.
- Электролитическое получение и рафинирование меди.
- Жизнь и деятельность Г.Дэви.
- Роль металлов в истории человеческой цивилизации. История отечественной черной металлургии. Современное металлургическое производство.
- История отечественной цветной металлургии. Роль металлов и сплавов в научно-техническом прогрессе.
- Коррозия металлов и способы защиты от коррозии.
- Инертные или благородные газы.
- Рождающие соли — галогены.
- История шведской спички.
- История возникновения и развития органической химии.
- Жизнь и деятельность А.М.Бутлерова.
- Витализм и его крах.
- Роль отечественных ученых в становлении и развитии мировой органической химии.
- Современные представления о теории химического строения.
- Экологические аспекты использования углеводородного сырья.
- Экономические аспекты международного сотрудничества по использованию углеводородного сырья.
- История открытия и разработки газовых и нефтяных месторождений в Российской Федерации.
- Химия углеводородного сырья и моя будущая профессия.
- Углеводородное топливо, его виды и назначение.
- Синтетические каучуки: история, многообразие и перспективы.
- Резинотехническое производство и его роль в научно-техническом прогрессе.
- Сварочное производство и роль химии углеводородов в нем.
- Нефть и ее транспортировка как основа взаимовыгодного международного сотрудничества.

## РАЗДЕЛ 2 Биология

Введение

Объект изучения биологии — живая природа. Признаки живых организмов и их многообразие. Уровневая организация живой природы и эволюция. Методы познания живой природы. Общие закономерности биологии. Роль биологии в формировании современной естественно-научной картины мира и практической деятельности людей.

Значение биологии при освоении профессий и специальностей среднего профессионального образования.

***Демонстрации***

Биологические системы разного уровня: клетка, организм, популяция, экосистема, биосфера.
Царства живой природы.
1. УЧЕНИЕ О КЛЕТКЕ
**Химическая организация клетки.** Клетка — элементарная живая система и основная структурно-функциональная единица всех живых организмов. *Краткая история изучения клетки*.
Химическая организация клетки. Органические и неорганические вещества клетки и живых организмов. Белки, углеводы, липиды, нуклеиновые кислоты и их роль в клетке.
**Строение и функции клетки.** Прокариотические и эукариотические клетки. Вирусы как неклеточная форма жизни и их значение. Борьба с вирусными заболеваниями (СПИД и др.) Цитоплазма и клеточная мембрана. Органоиды клетки.
**Обмен веществ и превращение энергии в клетке.** Пластический и энергетический обмен. Строение и функции хромосом. ДНК — носитель наследственной информации. Репликация ДНК. Ген. Генетический код. Биосинтез белка.
**Жизненный цикл клетки.** Клетки и их разнообразие в многоклеточном организме. *Дифференцировка клеток*. Клеточная теория строения организмов.
Митоз. Цитокинез.
***Демонстрации***
Строение и структура белка.
Строение молекул ДНК и РНК.
Репликация ДНК.
Схемы энергетического обмена и биосинтеза белка.
Строение клеток прокариот и эукариот, строение и многообразие клеток растений и животных.
Строение вируса.
Фотографии схем строения хромосом.
Схема строения гена.
Митоз.
***Практические занятия***
Наблюдение клеток растений и животных под микроскопом на готовых микропрепаратах, их описание.
Приготовление и описание микропрепаратов клеток растений.
Сравнение строения клеток растений и животных по готовым микропрепаратам.
2. ОРГАНИЗМ. РАЗМНОЖЕНИЕ И ИНДИВИДУАЛЬНОЕ РАЗВИТИЕ ОРГАНИЗМОВ
**Размножение организмов.** Организм — единое целое. Многообразие организмов. Размножение — важнейшее свойство живых организмов. Половое и бесполое размножение. Мейоз. Образование половых клеток и оплодотворение.
**Индивидуальное развитие организма.** Эмбриональный этап онтогенеза. Основные стадии эмбрионального развития. *Органогенез*. *Постэмбриональное развитие*. Сходство зародышей представителей разных групп позвоночных как свидетельство их эволюционного родства. Причины нарушений в развитии организмов.
**Индивидуальное развитие человека.** Репродуктивное здоровье. Последствия влияния алкоголя, никотина, наркотических веществ, загрязнения среды на развитие человека.
***Демонстрации***
Многообразие организмов.
Обмен веществ и превращение энергии в клетке.
Фотосинтез.

Деление клетки.
Митоз.
Бесполое размножение организмов.
Образование половых клеток.
Мейоз.
Оплодотворение у растений.
Индивидуальное развитие организма.
Типы постэмбрионального развития животных.

***Практическое занятия***

Выявление и описание признаков сходства зародышей человека и других позвоночных как доказательство их эволюционного родства.

3. ОСНОВЫ ГЕНЕТИКИ И СЕЛЕКЦИИ

**Основы учения о наследственности и изменчивости.** Генетика — наука о закономерностях наследственности и изменчивости организмов. Г. Мендель — основоположник генетики. Генетическая терминология и символика.

Законы генетики, установленные Г. Менделем. Моногибридное и дигибридное скрещивание Хромосомная теория наследственности. *Взаимодействие генов.* Генетика пола. *Сцепленное с полом наследование*. Значение генетики для селекции и медицины. Наследственные болезни человека, их причины и профилактика.

**Закономерности изменчивости.** Наследственная, или генотипическая, изменчивость. Модификационная, или ненаследственная, изменчивость. Генетика человека. Генетика и медицина. Материальные основы наследственности и изменчивости. Генетика и эволюционная теория. Генетика популяций.

**Основы селекции растений, животных и микроорганизмов.** Генетика — теоретическая основа селекции. Одомашнивание животных и выращивание культурных растений — начальные этапы селекции. Учение Н. И. Вавилова о центрах многообразия и происхождения культурных растений. Основные методы селекции: гибридизация и искусственный отбор. Основные достижения современной селекции культурных растений, домашних животных и микроорганизмов.

Биотехнология, ее достижения и перспективы развития. *Этические аспекты некоторых достижений в биотехнологии. Клонирование животных* (*проблемы клонирования человека*).

***Демонстрации***

Моногибридное и дигибридное скрещивание.
Перекрест хромосом.
Сцепленное наследование.
Мутации.
Центры многообразия и происхождения культурных растений и домашних животных.
Гибридизация.
Искусственный отбор.
Наследственные болезни человека.
Влияние алкоголизма, наркомании, курения на наследственность.

***Практические занятия***

Составление простейших схем моногибридного и дигибридного скрещивания.
Решение генетических задач.
Анализ фенотипической изменчивости.
Выявление мутагенов в окружающей среде и косвенная оценка возможного их влияния на организм.

4. ПРОИСХОЖДЕНИЕ И РАЗВИТИЕ ЖИЗНИ НА ЗЕМЛЕ.
ЭВОЛЮЦИОННОЕ УЧЕНИЕ

**Происхождение и начальные этапы развития жизни на Земле.** Гипотезы происхождения жизни. Изучение основных закономерностей возникновения, развития и существования жизни на Земле. Усложнение живых организмов в процессе эволюции.
Многообразие живого мира на Земле и современная его организация.
**История развития эволюционных идей.** Значение работ К. Линнея, Ж. Б. Ламарка в развитии эволюционных идей в биологии. Эволюционное учение Ч. Дарвина.
Естественный отбор. Роль эволюционного учения в формировании современной естественно-научной картины мира.
**Микроэволюция и макроэволюция.** Концепция вида, его критерии. Популяция — структурная единица вида и эволюции. Движущие силы эволюции. Синтетическая теория эволюции. Микроэволюция. Современные представления о видообразовании
(С. С. Четвериков, И. И. Шмальгаузен). Макроэволюция. Доказательства эволюции.
*Сохранение биологического многообразия как основа устойчивости биосферы и прогрессивного ее развития.* Причины вымирания видов. Основные направлениеэволюционного прогресса. Биологический прогресс и биологический регресс.
***Демонстрации***
Критерии вида.
Структура популяции.
Адаптивные особенности организмов, их относительный характер.
Эволюционное древо растительного мира.
Эволюционное древо животного мира.
Представители редких и исчезающих видов растений и животных.
***Практические занятия***
Описание особей одного вида по морфологическому критерию.
Приспособление организмов к разным средам обитания (водной, наземно-воздушной, почвенной).
Анализ и оценка различных гипотез происхождения жизни.
5. ПРОИСХОЖДЕНИЕ ЧЕЛОВЕКА
**Антропогенез.** Эволюция приматов. Современные гипотезы о происхождении человека. Доказательства родства человека с млекопитающими животными. Этапы эволюции человека.
**Человеческие расы.** Родство и единство происхождения человеческих рас. Критика расизма.
***Демонстрации***
Черты сходства и различия человека и животных.
Черты сходства человека и приматов.
Происхождение человека.
Человеческие расы.
***Практическое занятие***
Анализ и оценка различных гипотез о происхождении человека.
6. ОСНОВЫ ЭКОЛОГИИ
Экология — наука о взаимоотношениях организмов между собой и окружающей средой. Экологические факторы, их значение в жизни организмов. Экологические системы. Видовая и пространственная структура экосистем. Пищевые связи, круговорот веществ и превращение энергии в экосистемах. Межвидовые взаимоотношения в экосистеме: конкуренция, симбиоз, хищничество, паразитизм. *Причины устойчивости и смены экосистем. Сукцессии.* Искусственные сообщества — агроэкосистемы и урбоэкосистемы.

Биосфера — глобальная экосистема. Учение В. И. Вернадского о биосфере. Роль живых организмов в биосфере. Биомасса. Круговорот важнейших биогенных элементов (на примере углерода, азота и др.) в биосфере.
Биосфера и человек. Изменения в биосфере. Последствия деятельности человека в окружающей среде. Воздействие производственной деятельности на окружающую среду в области своей будущей профессии. *Глобальные экологические проблемы ипути их решения.*
Экология как теоретическая основа рационального природопользования и охраны природы. Ноосфера. Правила поведения людей в окружающей природной среде.
Бережное отношение к биологическим объектам (растениям и животным и их сообществам) и их охрана.

**Демонстрации**

Экологические факторы и их влияние на организмы.
Межвидовые отношения: конкуренция, симбиоз, хищничество, паразитизм. Ярусность растительного сообщества.
Пищевые цепи и сети в биоценозе. Экологические пирамиды.
Схема экосистемы. Круговорот веществ и превращение энергии в экосистеме.
Биосфера.
Круговорот углерода (азота и др.) в биосфере. Схема агроэкосистемы.
Особо охраняемые природные территории России.

***Практические занятия***

Описание антропогенных изменений в естественных природных ландшафтах своей местности.
Сравнительное описание одной из естественных природных систем (например, леса) и какой-нибудь агроэкосистемы (например, пшеничного поля).
*Составление схем передачи веществ и энергии по цепям питания в природной экосистеме и в агроценозе*.
Описание и практическое создание искусственной экосистемы (пресноводный аквариум). Решение экологических задач.

**7. БИОНИКА**

Бионика как одно из направлений биологии и кибернетики. Рассмотрение бионикой особенностей морфофизиологической организации живых организмов и их использования для создания совершенных технических систем и устройств по аналогии с живыми системами. *Принципы и примеры использования в хозяйственной деятельности людей морфофункциональных черт организации растений и животных.*

**Демонстрации**

Модели складчатой структуры, используемой в строительстве.
Трубчатые структуры в живой природе и технике.
Аэродинамические и гидродинамические устройства в живой природе и технике.
Экскурсии
*Многообразие видов.*
*Сезонные* (*весенние, осенние*) *изменения в природе.*
*Многообразие сортов культурных растений и пород домашних животных, методы их выведения* (*селекционная станция, племенная ферма, сельскохозяйственная выставка*).
*Естественные и искусственные экосистемы своего района.*

***Примерные темы рефератов* (*докладов*), *индивидуальных проектов***

• Клеточная теория строения организмов. История и современное состояние.
• Наследственная информация и передача ее из поколения в поколение.

• Драматические страницы в истории развития генетики.
• Успехи современной генетики в медицине и здравоохранении.
• История развития эволюционных идей до Ч.Дарвина.
• «Система природы» К. Линнея и ее значение для развития биологии.
• Современные представления о механизмах и закономерностях эволюции.
• Современные представления о зарождении жизни. Рассмотрение и оценка различных гипотез происхождения
• Современный этап развития человечества. Человеческие расы. Опасность расизма.
• Воздействие человека на природу на различных этапах развития человеческого общества.
• Влияние окружающей среды и ее загрязнения на развитие организмов.
• Влияние курения, употребления алкоголя и наркотиков родителями на эмбриональное развитие ребенка.
• Витамины, ферменты, гормоны и их роль в организме. Нарушения при их недостатке и избытке.
• Причины и границы устойчивости биосферы к воздействию деятельности людей.
• Биоценозы (экосистемы) разного уровня и их соподчиненность в глобальной экосистеме — биосфере.
• Видовое и экологическое разнообразие биоценоза как основа его устойчивости.
• Повышение продуктивности фотосинтеза в искусственных экологических системах.
• Различные экологические пирамиды и соотношения организмов на каждой их ступени.
• Пути повышения биологической продуктивности в искусственных экосистемах.
• Роль правительственных и общественных экологических организаций в современных развитых странах.
• Рациональное использование и охрана не возобновляемых природных ресурсов (на конкретных примерах).
• Опасность глобальных нарушений в биосфере. Озоновые «дыры», кислотные дожди, смоги и их предотвращение.
• Экологические кризисы и экологические катастрофы. Предотвращение их возникновения.

## РАЗДЕЛ 3 Экология

Введение
Объект изучения экологии — взаимодействие живых систем. *История развитияэкологии. Методы, используемые в экологических исследованиях*[1]. Роль экологии вформировании современной картины мира и в практической деятельности людей.
Значение экологии в освоении профессий и специальностей среднего профессионального образования.
1. Экология как научная дисциплина
**Общая экология.** Среда обитания и факторы среды. Общие закономерности действия факторов среды на организм. Популяция. Экосистема. Биосфера.
**Социальная экология.** Предмет изучения социальной экологии. Среда,окружающая человека, ее специфика и состояние. Демография и проблемы экологии.Природные ресурсы, используемые человеком. Понятие«загрязнение среды».

**Прикладная экология.**Экологические проблемы:региональные и глобальные.Причины возникновения глобальных экологических проблем. *Возможные способырешения глобальных экологических проблем.*

***Демонстрации***

Экологические факторы и их влияние на организмы.

Межвидовые отношения: конкуренция, симбиоз, хищничество, паразитизм.

***Практическое занятие***

Описание антропогенных изменений в естественных природных ландшафтах местности, окружающей обучающегося.

2. Среда обитания человека и экологическая безопасность

**Среда обитания человека.** Окружающая человека среда и ее компоненты .Естественная и искусственная среды обитания человека. Социальная среда. *Основные экологические требования к компонентам окружающей человека среды. Контроль над качеством воздуха, воды, продуктов питания.*

**Городская среда.** Городская квартира и требования к ее экологической безопасности. Шум и вибрация в городских условиях. Влияние шума и вибрации на здоровье городского человека.

Экологические вопросы строительства в городе. Экологические требования к организации строительства в городе. Материалы, используемые в строительстве жилых домов и нежилых помещений. Их экологическая безопасность. Контроль над качеством строительства.

*Дороги и дорожное строительство в городе. Экологические требования к дорожному строительству в городе. Материалы, используемые при дорожном строительстве в городе. Их экологическая безопасность. Контроль качества строительства дорог.*

*Экологические проблемы промышленных и бытовых отходов в городе. Твердые бытовые отходы и способы их утилизации. Современные способы переработки промышленных и бытовых отходов.*

**Сельская среда.** Особенности среды обитания человека в условиях сельской местности. Сельское хозяйство и его экологические проблемы. *Пути решения экологических проблем сельского хозяйства.*

***Демонстрация*** Схема агроэкосистемы.

***Практическое занятие***

Описание жилища человека как искусственной экосистемы.

3. Концепция устойчивого развития

**Возникновение концепции устойчивого развития.** *Глобальные экологические проблемы и способы их решения.* Возникновение экологических понятий«устойчивость»и «устойчивое развитие ». *Эволюция взглядов на устойчивое развитие.Переход кмодели «Устойчивость и развитие».*

**«Устойчивость и развитие».** Способы решения экологических проблем в рамках концепции «Устойчивость и развитие». *Экономический,социальный,культурныйи экологический способы устойчивости, их взаимодействие и взаимовлияние.* Экологические след и индекс человеческого развития.

***Демонстрации***

Использование ресурсов и развитие человеческого потенциала.

Индекс «живой планеты». Экологический след.

***Практическое занятие***

Решение экологических задач на устойчивость и развитие.

4. Охрана природы

**Природоохранная деятельность.** *История охраны природы в России.* Типы организаций, способствующих охране природы. *Заповедники,заказники,национальныепарки, памятники природы.* Особо охраняемые природные территории и их законодательный статус. Экологические кризисы и экологические ситуации. *Экологические проблемы России.*

**Природные ресурсы и их охрана.** Природно-территориальные аспекты экологических проблем. *Социально-экономические аспекты экологических проблем.*

Природные ресурсы и способы их охраны .*Охрана водных ресурсов в России.Охрана почвенных ресурсов в России.* Охрана лесных ресурсов в России. Возможности управления экологическими системами (на примере лесных биогеоценозов и *водных биоценозов*).

***Демонстрации***

Ярусность растительного сообщества. Пищевые цепи и сети в биоценозе.

Круговорот веществ и превращение энергии в экосистеме. Особо охраняемые природные территории России.

***Практическое занятие***

Сравнительное описание естественных природных систем и агроэкосистемы.

***Экскурсия***

*Естественные и искусственные экосистемы района, окружающего обучающегося.*

***Примерные темы рефератов (докладов), индивидуальных проектов***

- Возможности управления водными ресурсами в рамках концепции устойчивого развития.
- Возможности управления лесными ресурсами в рамках концепции устойчивого развития.
- Возможности управления почвенными ресурсами в рамках концепции устойчивого развития.
- Возобновляемые и невозобновляемые ресурсы: способы решения проблемы исчерпаемости.
- Земельный фонд и его динамика под влиянием антропогенных факторов.
- История и развитие концепции устойчивого развития.
- Окружающая человека среда и ее компоненты: различные взгляды на одну проблему.
- Основные экологические приоритеты современного мира.
- Особо неблагоприятные в экологическом отношении территории России: возможные способы решения проблем.
- Особо охраняемые природные территории и их значение в охране природы.
- Популяция как экологическая единица.
- Причины возникновения экологических проблем в городе.
- Причины возникновения экологических проблем в сельской местности.
- Проблемы водных ресурсов и способы их решения (на примере России).
- Проблемы почвенной эрозии и способы ее решения в России.
- Проблемы устойчивости лесных экосистем в России.
- Система контроля экологической безопасностью в России.
- Современные требования к экологической безопасности продуктов питания.
- Среда обитания и среды жизни: сходство и различия.
- Структура экологической системы.

- Структура экономики в рамках концепции устойчивого развития.
- Твердые бытовые отходы и способы решения проблемы их утилизации.

Энергетические ресурсы и проблема их исчерпаемости.

## ТЕМАТИЧЕСКОЕ ПЛАНИРОВАНИЕ

При реализации содержания общеобразовательной учебной дисциплины «Биохимия» максимальная нагрузка составляет — 150 часов, из них аудиторная (обязательная) нагрузка обучающихся, включая лабораторные опыты и практические занятия, —156 часов.

### Тематический план раздела Химия

| Вид учебной работы | Количество часов |
|---|---|
| Аудиторные занятия. Содержание обучения | |
| Введение. | 1 |
| 1.Общая и неорганическая химия. | 40 |
| 1.1.Основные понятия и законы химии | 4 |
| 1.2.Периодический закон и Периодическая система химических элементов Д.И. Менделеева и строение атома. | 6 |
| 1.3.Строение вещества. | 6 |
| 1.4. Вода. Растворы. Электролитическая диссоциация | 6 |
| 1.5. Классификация неорганических соединений и их свойства | 5 |
| 1.6. Химические реакции | 6 |
| 1.7.Металлы и неметаллы | 6 |
| 2.Органическая химия | 30 |
| 2.1. Основные понятия органической химии и теория строения органических соединений | 4 |
| 2.2. Углеводороды и их природные источники | 8 |
| 2.3. Кислородсодержащие органические соединения | 10 |
| 2.4.Азотсодержащие органические соединения. Полимеры | 8 |
| Итого | 78 |
| Самостоятельная работа | |
| *Промежуточная аттестация в форме дифференцированного зачета* | |
| Всего | 78 |

## ХАРАКТЕРИСТИКА ОСНОВНЫХ ВИДОВ УЧЕБНОЙ ДЕЯТЕЛЬНОСТИ СТУДЕНТОВ РАЗДЕЛА ХИМИЯ

| **Содержание обучения** | **Характеристика основных видов деятельности студентов (на уровне учебных действий)** |
|---|---|
| Важнейшие химические понятия | Умение давать определение и оперировать следующими химическими понятиями: вещество, химический элемент, атом, молекула, относительные атомная и молекулярная массы, ион, аллотропия, изотопы, химическая связь, электроотрицательность, валентность, степень окисления, моль, молярная масса, молярный объем газообразных веществ, вещества молекулярного и немолекулярного строения, растворы, электролит и неэлектролит, электролитическая диссоциация, окислитель и восстановитель, окисление и восстановление, тепловой эффект реакции, скорость химической реакции, катализ, химическое равновесие. Углеродный скелет, функциональная группа, изомерия, гомология |
| Основные законы химии | Формулирование законов сохранения массы веществ и постоянства состава веществ.<br>Установка причинно-следственной связи между содержанием этих законов и написанием химических формул и уравнений.<br>Установка эволюционной сущности менделеевской и современной формулировок периодического закона Д.И.Менделеева.<br>Объяснение физического смысла символики периодической таблицы химических элементов Д.И.Менделеева (номеров элемента, периода, группы) и установка причинно-следственной связи между строением атома и закономерностями изменения свойств элементов и образованных ими веществ в периодах и группах.<br>Характеристика элементов малых и больших периодов по их положению в Периодической системе Д.И.Менделеева |
| Основные теории химии | Установка зависимости свойств химических веществ от строения атомов образующих их химических элементов. Характеристика важнейших типов химических связей и относительности этой типологии.<br>Объяснение зависимости свойств веществ от их состава и строения кристаллических решеток.<br>Формулировка основных положений теории электролитической диссоциации и характеристика в свете этой теории свойств основных классов неор- |

| | |
|---|---|
| | ганических соединений.<br>Формулировка основных положений теории химического строения органических соединений и характеристика в свете этой теории свойств основных классов органических соединений |
| Важнейшие вещества<br>и материалы | Характеристика состава, строения, свойств, получения и приме-<br>нения важнейших металлов (IA и II A групп, алюминия, железа, а в естественно-научном профиле и некоторых d-элементов)<br>и их соединений.<br>Характеристика состава, строения, свойств, получения и применения важнейших неметаллов (VIII A, VIIA, VIA групп, а также<br>азота и фосфора, углерода и кремния, водорода) и их соединений.<br>Характеристика состава, строения, свойств, получения и применения важнейших классов углеводородов (алканов, циклоалканов, алкенов, алкинов, аренов) и их наиболее значимых в народнохозяйственном плане представителей.<br>Аналогичная характеристика важнейших представителей других классов органических соединений: метанола и этанола, сложных эфиров, жиров, мыл, альдегидов (формальдегидов и ацетальдегида), кетонов (ацетона), карбоновых кислот (уксусной кислоты, для естественно-научного профиля представителей других классов кислот), моносахаридов (глюкозы), дисахаридов (сахарозы), полисахаридов (крахмала и целлюлозы), анилина, аминокислот, белков, искусственных и синтетических<br>волокон, каучуков, пластмасс |
| Химический язык<br>и символика | Использование в учебной и профессиональной деятельности химических терминов и символики.<br>Название изученных веществ по тривиальной или международной номенклатуре и отражение состава этих соединений с помощью химических формул. Отражение химических процессов с помощью уравнений химических реакций |
| Химические реакции | Объяснение сущности химических процессов. Классификация химических реакций по различным признакам: числу и составу продуктов и реагентов, тепловому эффекту, направлению, фазе, наличию катализатора, изменению степеней окисления элементов, образующих вещества.<br>Установка признаков общего и различного в типологии реакций для неорганической и органической химии.<br>Классификация веществ и процессов с точки зрения окисления-восстановления. Составление урав- |

| | |
|---|---|
| | нений реакций с помощью метода электронного баланса.<br>Объяснение зависимости скорости химической реакции и положения химического равновесия от различных факторов |
| Химический эксперимент | Выполнение химического эксперимента в полном соответствии с правилами безопасности.<br>Наблюдение, фиксация и описание результатов проведенного эксперимента |
| Химическая информация | Проведение самостоятельного поиска химической информации с использованием различных источников (научно-популярных изданий, компьютерных баз данных, ресурсов Интернета). Использование компьютерных технологий для обработки и передачи химической информации и ее представления в различных формах |
| Расчеты по химическим формулам и уравнениям | Установка зависимости между качественной и количественной сторонами химических объектов и процессов.<br>Решение расчетных задач по химическим формулам и уравнениям |
| Профильное и профессионально значимое содержание | Объяснение химических явлений, происходящих в природе, быту и на производстве.<br>Определение возможностей протекания химических превращений в различных условиях.<br>Соблюдение правил экологически грамотного поведения в окружающей среде.<br>Оценка влияния химического загрязнения окружающей среды на организм человека и другие живые организмы.<br>Соблюдение правил безопасного обращения с горючими и токсичными веществами, лабораторным оборудованием.<br>Подготовка растворов заданной концентрации в быту и на производстве.<br>Критическая оценка достоверности химической информации, поступающей из разных источников |

| Вид учебной работы | Количество часов |
|---|---|
| Аудиторные занятия.<br>Содержание обучения | |
| Введение | 1 |
| Учение о клетке | 5 |
| Организм. Размножение и индивидуальное развитие организмов. | 4 |
| Основы генетики и селекции | 8 |
| Происхождение и развитие жизни на Земле. Эволюционное учение | 8 |
| Происхождение человека. | 2 |
| Основы экологии. | 4 |
| Бионика. | 2 |
| Итого | 36 |
| Промежуточная аттестация в форме дифференцированного зачета | |
| Всего | 36 |

**Тематический план раздела Биология**

ХАРАКТЕРИСТИКА ОСНОВНЫХ ВИДОВ УЧЕБНОЙ ДЕЯТЕЛЬНОСТИ СТУДЕНТОВ

| Содержание обучения | Характеристика основных видов деятельности студентов (на уровне учебных действий) |
|---|---|
| Введение | Ознакомление с биологическими системами разного уровня: клеткой, организмом, популяцией, экосистемой, биосферой. Определение роли биологии в формировании современной естественно-научной картины мира и практической деятельности людей.<br>Обучение соблюдению правил поведения в природе, бережному отношению к биологическим объектам (растениям и животным и их сообществам) и их охране |
| УЧЕНИЕ О КЛЕТКЕ | |
| Химическая организация клетки | Умение проводить сравнение химической организации живых и неживых объектов.<br>Получение представления о роли органических и неорганических веществ в клетке |
| Строение и функции клетки | Изучение строения клеток эукариот, строения и многообразия клеток растений и животных с помощью микропрепаратов.<br>Наблюдение клеток растений и животных под микроскопом на готовых микропрепаратах, их описание.<br>Приготовление и описание микропрепаратов клеток растений.<br>Сравнение строения клеток растений и животных по готовым микропрепаратам |
| Обмен веществ и превращение энергии в клетке | Умение строить схемы энергетического обмена и биосинтеза белка.<br>Получение представления о пространственной структуре белка, молекул ДНК и РНК |
| Жизненный цикл клетки | Ознакомление с клеточной теорией строения организмов.<br>Умение самостоятельно искать доказательства того, что клетка — элементарная живая система и основная структурно-функциональная единица всех живых организмов |
| ОРГАНИЗМ. РАЗМНОЖЕНИЕ И ИНДИВИДУАЛЬНОЕ РАЗВИТИЕ ОРГАНИЗМОВ | |
| Размножение организмов | Овладение знаниями о размножении как о важнейшем свойстве живых организмов.<br>Умение самостоятельно находить отличия митоза от мейоза, определяя эволюционную роль этих видов деления клетки |
| Индивидуальное развитие организма | Ознакомление с основными стадиями онтогенеза на примере развития позвоночных животных.<br>Умение характеризовать стадии постэмбрионального развития на примере человека. Ознакомление с причинами нарушений в развитии организмов.<br>Развитие умения правильно формировать доказательную базу эволюционного развития животного мира |
| Индивидуальное развитие человека | Выявление и описание признаков сходства зародышей человека и других позвоночных как доказательства их эволюционного родства.<br>Получение представления о последствиях влияния алкоголя, никотина, наркотических веществ, загрязнения среды на развитие и репродуктивное здоровье человека |
| ОСНОВЫ ГЕНЕТИКИ И СЕЛЕКЦИИ | |
| Закономерности изменчиво- | Ознакомление с наследственной и ненаследственной изменчиво- |

| | |
|---|---|
| сти | стью и ее биологической ролью в эволюции<br>живого мира.<br>Получение представления о связи генетики и медицины. Ознакомление с наследственными болезнями человека, их причинами и профилактикой.<br>Изучение влияния алкоголизма, наркомании, курения на наследственность на видеоматериале.<br>Анализ фенотипической изменчивости. Выявление мутагенов в окружающей среде и косвенная оценка возможного их влияния на организм |
| Основы селекции растений, животных и микроорганизмов | Получение представления о генетике как о теоретической основе селекции.<br>Развитие метапредметных умений в процессе нахождения на карте центров многообразия и происхождения культурных растений и домашних животных, открытых Н. И. Вавиловым.<br>Изучение методов гибридизации и искусственного отбора.<br>Умение разбираться в этических аспектах некоторых достижений в биотехнологии: клонировании животных и проблемах клонирования человека.<br>Ознакомление с основными достижениями современной селекции культурных растений, домашних животных и микроорганизмов |
| ПРОИСХОЖДЕНИЕ И РАЗВИТИЕ ЖИЗНИ НА ЗЕМЛЕ. ЭВОЛЮЦИОННОЕ УЧЕНИЕ | |
| Происхождение и начальные этапы развития жизни на Земле | Анализ и оценка различных гипотез происхождения жизни.<br>Получение представления об усложнении живых организмов на Земле в процессе эволюции. Умение экспериментальным путем выявлять адаптивные особенности организмов, их относительный характер. Ознакомление с некоторыми представителями редких и исчезающих видов растений и животных.<br>Проведение описания особей одного вида по морфологическому критерию при выполнении лабораторной работы. Выявление черт приспособленности организмов к разным средам обитания (водной, наземно-воздушной, почвенной) |
| История развития эволюционных идей | Изучение наследия человечества на примере знакомства с историей развития эволюционных идей<br>К. Линнея, Ж. Б. Ламарка Ч. Дарвина. Оценивание роли эволюционного учения в формировании современной естественно-научной картины мира.<br>Развитие способности ясно и точно излагать свои мысли, логически обосновывать свою точку зрения, воспринимать и анализировать мнения собеседников, признавая право другого человека на иное мнение |
| Микроэволюция и макроэволюция | Ознакомление с концепцией вида, ее критериями, подбор примеров того, что популяция — структурная единица вида и эволюции.<br>Ознакомление с движущимися силами эволюции, ее доказательствами.<br>Усвоение того, что основными направлениями эволюционного прогресса являются биологический прогресс<br>и биологический регресс.<br>Умение отстаивать мнение, о сохранении биологического многообразия как основе устойчивости биосферы и прогрессивного ее |

| | |
|---|---|
| | развития. Умение выявлять причины вымирания видов |
| ПРОИСХОЖДЕНИЕ ЧЕЛОВЕКА | |
| Антропогенез | Анализ и оценка различных гипотез о происхождении человека.<br>Развитие умения строить доказательную базу по сравнительной характеристике человека и приматов, доказывая их родство.<br>Выявление этапов эволюции человека |
| Человеческие расы | Умение доказывать равенство человеческих рас на основании их родства и единства происхождения.<br>Развитие толерантности, критика расизма во всех его проявлениях |
| ОСНОВЫ ЭКОЛОГИИ | |
| Экология — наука о взаимоотношениях организмов между собой<br>и окружающей средой | Изучение экологических факторов и их влияния на организмы.<br>Знакомство с экологическими системами, их видовой и пространственной структурами. Умение объяснять причины устойчивости и смены экосистем.<br>Ознакомление с межвидовыми взаимоотношениями в экосистеме: конкуренцией, симбиозом, хищничеством, паразитизмом.<br>Умение строить ярусность растительного сообщества, пищевые цепи и сети в биоценозе, а также экологические пирамиды.<br>Знание отличительных признаков искусственных сообществ — агроэкосистемы и урбоэкосистемы.<br>Описание антропогенных изменений в естественных природных ландшафтах своей местности.<br>Сравнительное описание одной из естественных природных систем (например, леса) и какой-нибудь агроэкосистемы (например, пшеничного поля).<br>Составление схем передачи веществ и энергии по цепям питания в природной экосистеме и агроценозе |
| Биосфера — глобальная экосистема | Ознакомление с учением В. И. Вернадского о биосфере как о глобальной экосистеме.<br>Наличие представления о схеме экосистемы на примере биосферы, круговороте веществ и превращении энергии в биосфере.<br>Умение доказывать роль живых организмов в биосфере на конкретных примерах |
| Биосфера и человек | Нахождение связи изменения в биосфере с последствиями деятельности человека в окружающей среде.<br>Умение определять воздействие производственной деятельности на окружающую среду в области своей<br>будущей профессии.<br>Ознакомление с глобальными экологическими проблемами<br>и умение определять пути их решения.<br>Описание и практическое создание искусственной экосистемы (пресноводного аквариума). Решение экологических задач.<br>Демонстрирование умения постановки целей деятельности, планирования собственной деятельности для достижения поставленных целей, предвидения возможных результатов этих действий, организации<br>самоконтроля и оценки полученных результатов.<br>Обучение соблюдению правил поведения в природе, бережному отношению к биологическим объектам (растениям, животным и их сообществам) и их охране |
| БИОНИКА | |

| | |
|---|---|
| Бионика как одно из направлений биологии и кибернетики | Ознакомление с примерами использования в хозяйственной деятельности людей морфофункциональных черт организации растений и животных при создании совершенных технических систем и устройств по аналогии с живыми системами.<br>Знакомство с трубчатыми структурами в живой природе и технике, аэродинамическими и гидродинамическими устройствами в живой природе и технике.<br>Умение строить модели складчатой структуры, используемые в строительстве |

Тематический план раздел Экология

| Вид учебной работы | Количество часов |
|---|---|
| Аудиторные занятия. Содержание обучения. | |
| Введение | 2 |
| Экология как научная дисциплина | 6 |
| Среда обитания человека и экологическая безопасность | 12 |
| Концепция устойчивого развития | 8 |
| Охрана природы | 8 |
| Практические работы | 6 |
| Итого | **36** |
| Внеаудиторная самостоятельная работа | 18 |
| Всего | 54 |

ХАРАКТЕРИСТИКА ОСНОВНЫХ ВИДОВ УЧЕБНОЙ ДЕЯТЕЛЬНОСТИ СТУДЕНТОВ

| Содержание обучения | Характеристика основных видов учебной деятельности студентов (на уровне учебных действий) |
|---|---|
| Введение | Знакомство с объектом изучения экологии. Определение роли экологии в формировании современной картины мира и в практической деятельности людей. Демонстрация значения экологии при освоении профессий и специальностей среднего профессионального образования |
| 1. ЭКОЛОГИЯ КАК НАУЧНАЯ ДИСЦИПЛИНА | |
| Общая экология | Умение выявлять общие закономерности действия факторов среды на организм. Получение представлений о популяции, экосистеме, биосфере |
| Социальная экология | Знакомство с предметом изучения социальной экологии. Умение выделять основные черты среды, окружающей человека |
| Прикладная экология | Умение выявлять региональные экологические проблемы и указывать причины их возникновения, а также возможные пути |

| | |
|---|---|
| | снижения последствий на окружающую среду |
| 2. СРЕДА ОБИТАНИЯ ЧЕЛОВЕКА И ЭКОЛОГИЧЕСКАЯ БЕЗОПАСНОСТЬ | |
| Среда обитания человека | Овладение знаниями об особенностях среды обитания человека и ее основных компонентов. Умение формировать собственную позицию по отношению к сведениям, касающимся понятия «комфорт среды обитания человека», получаемым из разных источников, включая рекламу Знание основных экологических требований к компонентам окружающей человека среды |
| Городская среда | Знакомство с характеристиками городской квартиры как основного экотопа современного человека.<br>Умение определять экологические параметры современного человеческого жилища.<br>Знание экологических требований к уровню шума, вибрации, организации строительства жилых и нежилых помещений, автомобильных дорог в условиях города |
| Сельская среда | Знание основных экологических характеристик среды обитания человека в условиях сельской местности |
| 3. КОНЦЕПЦИЯ УСТОЙЧИВОГО РАЗВИТИЯ | |
| Возникновение концепции устойчивого развития | Знание основных положений концепции устойчивого развития и причин ее возникновения.<br>Умение формировать собственную позицию по отношению к сведениям, касающимся понятия «устойчивое развитие» |
| Устойчивость и развитие | Знание основных способов решения экологических проблем в рамках концепции «Устойчивость и развитие».<br>Умение различать экономическую, социальную, культурную и экологическую устойчивость. Умение вычислять индекс человеческого развития по отношению к окружающей среде |
| 4. ОХРАНА ПРИРОДЫ | |
| Природоохранная деятельность | Знание истории охраны природы в России и основных типов организаций, способствующих охране природы.<br>Умение определять состояние экологической ситуации окружающей местности и предлагать возможные пути снижения антропогенного воздействия на природу |
| Природные ресурсы и их охрана | Умение пользоваться основными методами научного познания: описанием, измерени- |

| | |
|---|---|
| | ем, наблюдением — для оценки состояния окружающей среды и ее потребности в охране |

УЧЕБНО-МЕТОДИЧЕСКОЕ И МАТЕРИАЛЬНО-ТЕХНИЧЕСКОЕ ОБЕСПЕЧЕНИЕ

ПРОГРАММЫ УЧЕБНОЙ ДИСЦИПЛИНЫ «ЕСТЕСТВОЗНАНИЕ»

Реализация учебной дисциплины требует наличия учебного кабинета «Химия» и лаборатории;

Оборудование учебного кабинета:

- посадочные места по количеству обучающихся;
- рабочее место преподавателя;
- вытяжной шкаф;
- набор химической посуды и принадлежностей для лабораторных и практических работ;
- наборы реактивов органических и неорганических веществ;
- комплект учебно-наглядных пособий «Химия»;

**Технические средства обучения:**

- мультимедиа проектор
- экран

| | | СОДЕРЖАНИЕ ОБУЧЕНИЯ ПО ДИСЦИПЛИНЕ «Биохимия» | | | | | | | | |
|---|---|---|---|---|---|---|---|---|---|---|
| № занятия | Дата | Наименование разделов, тем | Обязательная учебная нагрузка | | Материальное и информационное обеспечение занятий | Внеаудиторная самостоятельная работа обучающихся | | | Формы контроля | Формируемые ОК |
| | | | Кол-во часов | Вид занятия | | Вид задания, содержание | Информационное обеспечение | Количество (час.) | | |
| 1. | | **Вводный инструктаж по ТБ.** Введение. | **1** | Комбинированный урок | 1-3, ИО-1,ИО-2,ДИ-3 ДИ-6 | ВСР 1 | 1-3, ИО-1,ИО-2,ДИ-3 ДИ-6 | 1 | Фронтальный опрос | ЛР 24, ЛР 26 |
| 2. | | Основные понятия химии | **1** | Комбинированный урок | 1-3, ИО-1,ИО-2,ДИ-3 ДИ-6 | ВСР 1 | 1-3, ИО-1,ИО-2,ДИ-3 ДИ-6 | 1 | Фронтальный опрос | ЛР 24, ЛР 26 |
| 3. | | Основные законы химии | **1** | Комбинированный урок | 1-3, ИО-1,ИО-2,ДИ-3 ДИ-6 | ВСР 1 | 1-3, ИО-1,ИО-2,ДИ-3 ДИ-6 | 1 | Фронтальный опрос | ЛР 24, ЛР 26 |

| | | | | | | | | | | |
|---|---|---|---|---|---|---|---|---|---|---|
| 4. | | Закон Авогадро | **1** | Комбиниро-ванный урок | 1-3, ИО-1,ИО-2,ДИ-3 ДИ-6 | ВСР 1 | 1-3, ИО-1,ИО-2,ДИ-3 ДИ-6 | 1 | Проверка вы-полнения зада-ния | ЛР 24, ЛР 26 |
| 5. | | Решение задач по теме «Основные законы хи-мии» | **1** | Практическая работа | 1-3, ИО-1,ИО-2,ДИ-3 ДИ-6 | ВСР 1 | 1-3, ИО-1,ИО-2,ДИ-3 ДИ-6 | 1 | Проверка выполнения инд.заданий Отчет | ЛР 24, ЛР 26 |
| 6. | | Решение задач по теме «Основные законы хи-мии» | **1** | Практическая работа | 1-3, ИО-1,ИО-2,ДИ-3 ДИ-6 | ВСР 1 | 1-3, ИО-1,ИО-2,ДИ-3 ДИ-6 | 1 | Проверка выполнения инд.заданий Отчет | ЛР 24, ЛР 26 |
| 7. | | Атомы и молекулы. Хи-мический элемент. Про-стые и сложные вещества | **1** | Комбиниро-ванный урок | 4-5, ИО-1,ИО-2,ДИ-3 ДИ-6 | ВСР 2 | 4-5, ИО-1,ИО-2,ДИ-3 ДИ-6 | 1 | Проверка тет-ради, Проверка выполнения задания | ЛР 24, ЛР 26 |
| 8. | | Строение атома. Перио-дический закон Д. И. Менделеева | **1** | Комбиниро-ванный урок | 4-5, ИО-1,ИО-2,ДИ-3 ДИ-6 | ВСР 2 | 4-5, ИО-1,ИО-2,ДИ-3 ДИ-6 | 1 | Проверка тет-ради, Проверка выполнения задания | ЛР 24, ЛР 26 |

| | | | | | | | | | | |
|---|---|---|---|---|---|---|---|---|---|---|
| 9. | | Периодический закон и Периодическая система элементов | **1** | Комбиниро-ванный урок | 4-5, ИО-1,ИО-2,ДИ-3 ДИ-6 | ВСР 2 | 4-5, ИО-1,ИО-2,ДИ-3 ДИ-6 | 1 | Проверка тет-ради, Проверка выполнения задания | ЛР 24, ЛР 26 |
| 10. | | Периодический закон и Периодическая система элементов | **1** | Комбиниро-ванный урок | 4-5, ИО-1,ИО-2,ДИ-3 ДИ-6 | ВСР 2 | 4-5, ИО-1,ИО-2,ДИ-3 ДИ-6 | 1 | Проверка тет-ради, Проверка выполнения задания | ЛР 24, ЛР 26 |
| 11. | | **Лабораторная работа №1** «Моделирование по-строения Периодической таблицы химических элементов» | **1** | Лабораторная работа | 4-5, ИО-1,ИО-2,ДИ-3 | ВСР 2 | 4-5, ИО-1,ИО-2,ДИ-3 | 1 | Выполнение лабораторной работы Отчет | ЛР 24, ЛР 26 |
| 12. | | **Лабораторная работа №1** «Моделирование по-строения Периодической таблицы химических элементов» | **1** | Лабораторная работа | 4-5, ИО-1,ИО-2,ДИ-3 | ВСР 2 | 4-5, ИО-1,ИО-2,ДИ-3 | 1 | Выполнение лабораторной работы Отчет | ЛР 24, ЛР 26 |
| 13. | | Валентность и степень окисления химических элементов | **1** | Комбиниро-ванный урок | 6-9, ИО-1,ИО-2,ДИ-3 ДИ-6 | ВСР 3 | 6-9, ИО-1,ИО-2,ДИ-3 ДИ-6 | 1 | Проверка тетради ДЗ- | ЛР 24, ЛР 26 |

| | | | | | | | | | | |
|---|---|---|---|---|---|---|---|---|---|---|
| 14. | | Строение молекул. Химическая связь | **1** | Комбинированный урок | 6-9, ИО-1,ИО-2,ДИ-3 ДИ-6 | ВСР 3 | 6-9, ИО-1,ИО-2,ДИ-3 ДИ-6 | 1 | Проверка тетради ДЗ- | ЛР 24, ЛР 26 |
| 15. | | Окислительно-восстановительные реакции | **1** | Комбинированный урок | 6-9, ИО-1,ИО-2,ДИ-3 ДИ-6 | ВСР 3 | 6-9, ИО-1,ИО-2,ДИ-3 ДИ-6 | 1 | Самостоят.работа Проверкавыполнения инд. заданий | ЛР 24, ЛР 26 |
| 16. | | Окислительно-восстановительные реакции | **1** | Комбинированный урок | 6-9, ИО-1,ИО-2,ДИ-3 ДИ-6 | ВСР 3 | 6-9, ИО-1,ИО-2,ДИ-3 ДИ-6 | 1 | Самостоят.работа Проверкавыполнения инд. заданий | ЛР 24, ЛР 26 |
| 17. | | Составление полных и сокращенных ионных уравнений | **1** | Практическая работа | 6-9, ИО-1,ИО-2,ДИ-3 ДИ-6 | ВСР 3 | 6-9, ИО-1,ИО-2,ДИ-3 ДИ-6 | 1 | Проверка выполнения инд.заданий Отчет | ЛР 24, ЛР 26 |
| 18. | | Составление полных и сокращенных ионных уравнений | **1** | Практическая работа | 6-9, ИО-1,ИО-2,ДИ-3 ДИ-6 | ВСР 3 | 6-9, ИО-1,ИО-2,ДИ-3 ДИ-6 | 1 | Проверка выполнения инд.заданий Отчет | ЛР 24, ЛР 26 |

| | | | | | | | | | | |
|---|---|---|---|---|---|---|---|---|---|---|
| 19. | | **Лабораторная работа № 2 «** Дисперсные системы». | **1** | Лабораторная работа | 6-9, ИО-1,ИО-2,ДИ-3 | ВСР 3 | 6-9, ИО-1,ИО-2,ДИ-3 | 1 | Выполнение лабораторной работы Отчет | ЛР 24, ЛР 26 |
| 20. | | **Лабораторная работа № 2 «** Дисперсные системы». | **1** | Лабораторная работа | 6-9, ИО-1,ИО-2,ДИ-3 | ВСР 3 | 6-9, ИО-1,ИО-2,ДИ-3 | 1 | Выполнение лабораторной работы Отчет | ЛР 24, ЛР 26 |
| 21. | | Растворы. Электролитическая диссоциация. | **1** | Комбинированный урок | 10-15, ИО-1,ИО-2,ДИ-3 ДИ-6 | ВСР 4 | 10-15, ИО-1,ИО-2,ДИ-3 ДИ-6 | 1 | Фронтальный опрос | ЛР 24, ЛР 26 |
| 22. | | Растворы. Электролитическая диссоциация. | **1** | Комбинированный урок | 10-15, ИО-1,ИО-2,ДИ-3 ДИ-6 | ВСР 4 | 10-15, ИО-1,ИО-2,ДИ-3 ДИ-6 | 1 | Фронтальный опрос | ЛР 24, ЛР 26 |
| 23. | | Гидролиз солей | **1** | Комбинированный урок | 10-15, ИО-1,ИО-2,ДИ-3 ДИ-6 | ВСР 4 | 10-15, ИО-1,ИО-2,ДИ-3 ДИ-6 | 1 | Проверка выполнения инд.заданий | ЛР 24, ЛР 26 |

| | | | | | | | | | | |
|---|---|---|---|---|---|---|---|---|---|---|
| 24. | | Гидролиз солей | **1** | Комбиниро-ванный урок | 10-15, ИО-1,ИО-2,ДИ-3 ДИ-6 | ВСР 4 | 10-15, ИО-1,ИО-2,ДИ-3 ДИ-6 | 1 | Проверка выполнения инд.заданий | ЛР 24, ЛР 26 |
| 25. | | « Приготовление рас-твора заданной концен-трации». | **1** | Практическая работа | 10-15, ИО-1,ИО-2,ДИ-3 ДИ-6 | ВСР 4 | 10-15, ИО-1,ИО-2,ДИ-3 ДИ-6 | 1 | Проверка выполнения инд.заданий Отчет | ЛР 24, ЛР 26 |
| 26. | | « Приготовление рас-твора заданной концен-трации». | **1** | Практическая работа | 10-15, ИО-1,ИО-2,ДИ-3 ДИ-6 | ВСР 5 | 10-15, ИО-1,ИО-2,ДИ-3 ДИ-6 | 1 | Проверка выполнения инд.заданий Отчет | ЛР 24, ЛР 26 |
| 27. | | Классификация неорга-нических соединений и их свойства. | **1** | Комбиниро-ванный урок | 10-15, ИО-1,ИО-2,ДИ-3 ДИ-6 | ВСР 5 | 10-15, ИО-1,ИО-2,ДИ-3 ДИ-6 | 1 | Проверка выполнения инд.заданий | ЛР 24, ЛР 26 |
| 28. | | Химические свойства простых веществ: метал-лов и неметаллов | **1** | Комбиниро-ванный урок | 1-, ИО-1,ИО-2,ДИ-3 ДИ-6 | ВСР 5 | 1-, ИО-1,ИО-2,ДИ-3 ДИ-6 | 1 | Фронтальный опрос | ЛР 24, ЛР 26 |

| | | | | | | | | | | |
|---|---|---|---|---|---|---|---|---|---|---|
| 29. | | Химические свойства оксидов | **1** | Комбинированный урок | 1-, ИО-1,ИО-2,ДИ-3 ДИ-6 | ВСР 5 | 1-, ИО-1,ИО-2,ДИ-3 ДИ-6 | 1 | Фронтальный опрос | ЛР 24, ЛР 26 |
| 30. | | Химические свойства оснований | **1** | Комбинированный урок | 1-3, ИО-1,ИО-2,ДИ-3 ДИ-6 | ВСР 5 | 1-3, ИО-1,ИО-2,ДИ-3 ДИ-6 | 1 | Проверка выполнения задания | ЛР 24, ЛР 26 |
| 31. | | Химические свойства кислот | **1** | Комбинированный урок | 1-3, ИО-1,ИО-2,ДИ-3 ДИ-6 | ВСР 5 | 1-3, ИО-1,ИО-2,ДИ-3 ДИ-6 | 1 | Проверка выполнения задания | ЛР 24, ЛР 26 |
| 32. | | Химические свойства солей | **1** | Комбинированный урок | 1-3, ИО-1,ИО-2,ДИ-3 ДИ-6 | ВСР 5 | 1-3, ИО-1,ИО-2,ДИ-3 ДИ-6 | 1 | Проверка выполнения задания | ЛР 24, ЛР 26 |
| 33. | | **Лабораторная работа № 3 «** Химические свойства кислот, солей и оснований». | **1** | Лабораторная работа | 1-3, ИО-1,ИО-2,ДИ-3 | ВСР 5 | 1-3, ИО-1,ИО-2,ДИ-3 | 1 | Выполнение лабораторной работы Отчет | ЛР 24, ЛР 26 |

| | | | | | | | | | | |
|---|---|---|---|---|---|---|---|---|---|---|
| 34. | | **Лабораторная работа № 3** « Химические свойства кислот, солей и оснований». | **1** | Лабораторная работа | 1-3, ИО-1,ИО-2,ДИ-3 | ВСР 5 | 1-3, ИО-1,ИО-2,ДИ-3 | 1 | Выполнение лабораторной работы Отчет | ЛР 24, ЛР 26 |
| 35. | | Химические реакции и уравнения. Сохранение массы веществ | **1** | Комбинированный урок | 1-3, ИО-1,ИО-2,ДИ-3 ДИ-6 | ВСР 6 | 1-3, ИО-1,ИО-2,ДИ-3 ДИ-6 | 1 | Фронтальный опрос, Проверка выполнения задания | ЛР 24, ЛР 26 |
| 36. | | Химические реакции и уравнения. Сохранение массы веществ | **1** | Комбинированный урок | 1-3, ИО-1,ИО-2,ДИ-3 ДИ-6 | ВСР 6 | 1-3, ИО-1,ИО-2,ДИ-3 ДИ-6 | 1 | Фронтальный опрос, Проверка выполнения задания | ЛР 24, ЛР 26 |
| 37. | | Качественные реакции на ионы и газы. Получение газов | **1** | Комбинированный урок | 1-3, ИО-1,ИО-2,ДИ-3 ДИ-6 | ВСР 6 | 1-3, ИО-1,ИО-2,ДИ-3 ДИ-6 | 1 | Фронтальный Опрос | ЛР 24, ЛР 26 |
| 38. | | Качественные реакции на ионы и газы. Получение газов | **1** | Комбинированный урок | 1-3, ИО-1,ИО-2,ДИ-3 ДИ-6 | ВСР 6 | 1-3, ИО-1,ИО-2,ДИ-3 ДИ-6 | 1 | Фронтальный опрос, Проверка выполнения задания | ЛР 24, ЛР 26 |

| | | | | | | | | | | |
|---|---|---|---|---|---|---|---|---|---|---|
| 39. | | **Лабораторная работа № 4** Химические реакции | **1** | Лабораторная работа | 1-3, ИО-1,ИО-2,ДИ-3 | ВСР 6 | 1-3, ИО-1,ИО-2,ДИ-3 | 1 | Выполнение лабораторной работы Отчет | ЛР 24, ЛР 26 |
| 40. | | **Лабораторная работа № 4** Химические реакции | **1** | Лабораторная работа | 1-3, ИО-1,ИО-2,ДИ-3 | ВСР 6 | 1-3, ИО-1,ИО-2,ДИ-3 | 1 | Выполнение лабораторной работы Отчет | ЛР 24, ЛР 26 |
| 41. | | Металлы. Физические свойства. Классификация металлов. | **1** | Комбиниро-ванный урок | 1-3, ИО-1,ИО-2,ДИ-3 ДИ-6 | ВСР 7 | 1-3, ИО-1,ИО-2,ДИ-3 ДИ-6 | 1 | Фронтальный опрос Проверка вы-полнения инд. заданий | ЛР 24, ЛР 26 |
| 42. | | Химические свойства металлов. Решение экс-периментальных задач. | **1** | Комбиниро-ванный урок | 1-3, ИО-1,ИО-2,ДИ-3 ДИ-6 | ВСР 7 | 1-3, ИО-1,ИО-2,ДИ-3 ДИ-6 | 1 | Фронтальный опрос Проверка вы-полнения инд. заданий | ЛР 24, ЛР 26 |
| 43. | | Химические свойства металлов. Решение экс-периментальных задач. | **1** | Практическая работа | 1-3, ИО-1,ИО-2,ДИ-3 ДИ-6 | ВСР 7 | 1-3, ИО-1,ИО-2,ДИ-3 ДИ-6 | 1 | Проверка выполнения инд.заданий Отчет | ЛР 24, ЛР 26 |

| | | | | | | | | | | |
|---|---|---|---|---|---|---|---|---|---|---|
| 44. | | Химические свойства металлов. Решение экспериментальных задач. | **1** | Практическая работа | 1-3, ИО-1,ИО-2,ДИ-3 ДИ-6 | ВСР 7 | 1-3, ИО-1,ИО-2,ДИ-3 ДИ-6 | 1 | Проверка выполнения инд.заданий Отчет | ЛР 24, ЛР 26 |
| 45. | | Коррозия металлов. Способы защиты металлов от коррозии. | **1** | Комбинированный урок | 1-3, ИО-1,ИО-2,ДИ-3 ДИ-6 | ВСР 7 | 1-3, ИО-1,ИО-2,ДИ-3 ДИ-6 | 1 | Проверка выполнения инд. заданий | ЛР 24, ЛР 26 |
| 46. | | Коррозия металлов. Способы защиты металлов от коррозии. | **1** | Комбинированный урок | 1-3, ИО-1,ИО-2,ДИ-3 ДИ-6 | ВСР 7 | 1-3, ИО-1,ИО-2,ДИ-3 ДИ-6 | 1 | Проверка выполнения инд. заданий | ЛР 24, ЛР 26 |
| 47. | | **Контрольная работа** | **1** | Итоговое занятие | 1-3, ИО-1,ИО-2,ДИ-3 | ВСР 7 | 1-3, ИО-1,ИО-2,ДИ-3 | | Письменная работа | ЛР 24, ЛР 26 |
| 48. | | Теория химического строения органических соединений. Изомерия. Номенклатура | **1** | Комбинированный урок | 1-3, ИО-1,ИО-2,ДИ-3 ДИ-6 | ВСР 8 | 1-3, ИО-1,ИО-2,ДИ-3 ДИ-6 | 1 | Фронтальный опрос Проверка выполнения инд. заданий | ЛР 24, ЛР 26 |

| | | | | | | | | | | |
|---|---|---|---|---|---|---|---|---|---|---|
| 49. | | Классификация реакций в органической химии. Классификация органических соединений. | **1** | Комбинированный урок | 1-3, ИО-1,ИО-2,ДИ-3 ДИ-6 | ВСР 8 | 1-3, ИО-1,ИО-2,ДИ-3 ДИ-6 | 1 | Фронтальный опрос Проверка выполнения инд. заданий | ЛР 24, ЛР 26 |
| 50. | | Алканы. | **1** | Комбинированный урок | 1-3, ИО-1,ИО-2,ДИ-3 ДИ-6 | ВСР 8 | 1-3, ИО-1,ИО-2,ДИ-3 ДИ-6 | 1 | Фронтальный опрос Проверка выполнения инд. заданий | ЛР 24, ЛР 26 |
| 51. | | Алкены | **1** | Комбинированный урок | 1-3, ИО-1,ИО-2,ДИ-3 ДИ-6 | ВСР 9 | 1-3, ИО-1,ИО-2,ДИ-3 ДИ-6 | 1 | Проверка Тетради | ЛР 24, ЛР 26 |
| 52. | | Диены и каучуки. | **1** | Комбинированный урок | 1-3, ИО-1,ИО-2,ДИ-3 ДИ-6 | ВСР 9 | 1-3, ИО-1,ИО-2,ДИ-3 ДИ-6 | 1 | Проверка выполнения инд. заданий | ЛР 24, ЛР 26 |
| 53. | | **Лабораторная работа № 5 №1**«Изготовление моделей молекул органических веществ». | **1** | Лабораторная работа | 1-3, ИО-1,ИО-2,ДИ-3 | ВСР 9 | 1-3, ИО-1,ИО-2,ДИ-3 | 1 | Выполнение лабораторной работы Отчет | ЛР 24, ЛР 26 |

| | | | | | | | | | | |
|---|---|---|---|---|---|---|---|---|---|---|
| 54. | | **Лабораторная работа № 5 №1**«Изготовление моделей молекул органических веществ». | **1** | Лабораторная работа | 1-3, ИО-1,ИО-2,ДИ-3 | ВСР 9 | 1-3, ИО-1,ИО-2,ДИ-3 | 1 | Выполнение лабораторной работы Отчет | ЛР 24, ЛР 26 |
| 55. | | Алкины. | **1** | Комбинированный урок | 1-3, ИО-1,ИО-2,ДИ-3 ДИ-6 | ВСР 9 | 1-3, ИО-1,ИО-2,ДИ-3 ДИ-6 | 1 | Проверка выполнения инд. заданий | ЛР 24, ЛР 26 |
| 56. | | Арены | **1** | Комбинированный урок | 1-3, ИО-1,ИО-2,ДИ-3 ДИ-6 | ВСР 9 | 1-3, ИО-1,ИО-2,ДИ-3 ДИ-6 | 1 | Проверка выполнения инд. заданий | ЛР 24, ЛР 26 |
| 57. | | **Лабораторная работа№ 6** « Природные источники углеводородов». | **1** | Лабораторная работа | 1-3, ИО-1,ИО-2,ДИ-3 | ВСР 9 | 1-3, ИО-1,ИО-2,ДИ-3 | 1 | Выполнение лабораторной работы отчет | ЛР 24, ЛР 26 |
| 58. | | **Лабораторная работа№ 6** « Природные источники углеводородов». | **1** | Лабораторная работа | 1-3, ИО-1,ИО-2,ДИ-3 | ВСР 9 | 1-3, ИО-1,ИО-2,ДИ-3 | 1 | Выполнение лабораторной работы отчет | ЛР 24, ЛР 26 |

| | | | | | | | | | | |
|---|---|---|---|---|---|---|---|---|---|---|
| 59. | | Спирты**.** | **1** | Комбиниро-ванный урок | 1-3, ИО-1,ИО-2,ДИ-3 ДИ-6 | ВСР 10 | 1-3, ИО-1,ИО-2,ДИ-3 ДИ-6 | 1 | Фронтальный опрос Проверка вы-полнения инд. заданий | ЛР 24, ЛР 26 |
| 60. | | Фенол. | **1** | Комбиниро-ванный урок | 1-3, ИО-1,ИО-2,ДИ-3 ДИ-6 | ВСР 10 | 1-3, ИО-1,ИО-2,ДИ-3 ДИ-6 | 1 | Фронтальный опрос Проверка вы-полнения инд. заданий | ЛР 24, ЛР 26 |
| 61. | | Альдегиды | **1** | Комбиниро-ванный урок | 1-3, ИО-1,ИО-2,ДИ-3 ДИ-6 | ВСР 10 | 1-3, ИО-1,ИО-2,ДИ-3 ДИ-6 | 1 | Фронтальный опрос Проверка вы-полнения инд. заданий | ЛР 24, ЛР 26 |
| 62. | | Кетоны | **1** | Комбиниро-ванный урок | 1-3, ИО-1,ИО-2,ДИ-3 ДИ-6 | ВСР 10 | 1-3, ИО-1,ИО-2,ДИ-3 ДИ-6 | 1 | Фронтальный опрос Проверка вы-полнения инд. заданий | ЛР 24, ЛР 26 |
| 63. | | **Лабораторная работа № 7** « Свойства много-атомных спиртов, карбо-новых кислот. Жиры и углеводы». | **1** | Лабораторная работа | 1-3, ИО-1,ИО-2,ДИ-3 | ВСР 10 | 1-3, ИО-1,ИО-2,ДИ-3 | 1 | Выполнение лабораторной работы Отчет | ЛР 24, ЛР 26 |

| | | | | | | | | | | |
|---|---|---|---|---|---|---|---|---|---|---|
| 64. | | **Лабораторная работа № 7** « Свойства многоатомных спиртов, карбоновых кислот. Жиры и углеводы». | **1** | Лабораторная работа | 1-3, ИО-1,ИО-2,ДИ-3 | ВСР 10 | 1-3, ИО-1,ИО-2,ДИ-3 | 1 | Выполнение лабораторной работы Отчет | ЛР 24, ЛР 26 |
| 65. | | Карбоновые кислоты. | **1** | Комбинированный урок | 1-3, ИО-1,ИО-2,ДИ-3 И-6 | ВСР 10 | 1-3, ИО-1,ИО-2,ДИ-3 И-6 | 1 | Фронтальный опрос Проверка выполнения инд. заданий | ЛР 24, ЛР 26 |
| 66. | | Сложные эфиры | **1** | Комбинированный урок | 1-3, ИО-1,ИО-2,ДИ-3 И-6 | ВСР 10 | 1-3, ИО-1,ИО-2,ДИ-3 И-6 | 1 | Фронтальный опрос Проверка выполнения инд. заданий | ЛР 24, ЛР 26 |
| | | **3 курс** | | | | | | | | |

| | | | | | | | | | | |
|---|---|---|---|---|---|---|---|---|---|---|
| 1. | | Жиры. | **1** | Комбиниро-ванный урок | 1-3, ИО-1,ИО-2,ДИ-3 И-6 | ВСР 10 | 1-3, ИО-1,ИО-2,ДИ-3 И-6 | 1 | Фронтальный опрос Проверка вы-полнения инд. заданий | ЛР 24, ЛР 26 |
| 2. | | Углеводы | **1** | Комбиниро-ванный урок | 1--3, ИО-1,ИО-2,ДИ-3,И-6 | ВСР 10 | 1--3, ИО-1,ИО-2,ДИ-3,И-6 | | Проверка вы-полнения инд. заданий | ЛР 24, ЛР 26 |
| 3. | | Амины. | **1** | Комбиниро-ванный урок | 1-3, ИО-1,ИО-2,ДИ-3,И-6 | ВСР 11 | 1-3, ИО-1,ИО-2,ДИ-3,И-6 | 1 | Фронтальный опрос Проверка вы-полнения инд. заданий | ЛР 24, ЛР 26 |
| 4. | | Аминокислоты | | Комбиниро-ванный урок | 1--3, ИО-1,ИО-2,ДИ-3,И-6 | ВСР 11 | 1--3, ИО-1,ИО-2,ДИ-3,И-6 | 1 | Проверка вы-полнения инд. заданий | ЛР 24, ЛР 26 |
| 5. | | **Лабораторная работа № 8** Аминокислоты. Белки. Полимеры. | **1** | Лабораторная работа | 1-3, ИО-1,ИО-2,ДИ-1-2 | ВСР 11 | 1-3, ИО-1,ИО-2,ДИ-1-2 | 1 | Выполнение лабораторной работы Отчет | ЛР 24, ЛР 26 |

| | | | | | | | | | | |
|---|---|---|---|---|---|---|---|---|---|---|
| 6. | | **Лабораторная работа № 8** Аминокислоты. Белки. Полимеры. | **1** | Лабораторная работа | 1-3, ИО-1,ИО-2,ДИ-1-2 | ВСР 11 | 1-3, ИО-1,ИО-2,ДИ-1-2 | 1 | Выполнение лабораторной работы Отчет | ЛР 24, ЛР 26 |
| 7. | | Виды волокон и пласт-масс | **1** | Комбиниро-ванный урок | 1-3, ИО-1,ИО-2,ДИ-3,И-6 | ВСР 11 | 1-3, ИО-1,ИО-2,ДИ-3,И-6 | 1 | Фронтальный опрос Проверка вы-полнения инд. заданий | ЛР 24, ЛР 26 |
| 8. | | Области применения по-лимерных материалов | | Комбиниро-ванный урок | 1--3, ИО-1,ИО-2,ДИ-3,И-6 | ВСР 11 | 1--3, ИО-1,ИО-2,ДИ-3,И-6 | 1 | Проверка вы-полнения инд. заданий | ЛР 24, ЛР 26 |
| 9. | | **Практическая работа.** Решение эксперимен-тальных задач на иден-тификацию органических соединений. Распознава-ние пластмасс и волокон. | **1** | Практическая работа. | 1-3, ИО-1,ИО-2,ДИ-1-2 | ВСР 11 | 1-3, ИО-1,ИО-2,ДИ-1-2 | 1 | Проверка выполнения инд. Заданий Отчет | ЛР 24, ЛР 26 |

| | | | | | | | | | | |
|---|---|---|---|---|---|---|---|---|---|---|
| 10. | | **Практическая работа.** Решение экспериментальных задач на идентификацию органических соединений. Распознавание пластмасс и волокон. | **1** | Практическая работа. | 1-3, ИО-1,ИО-2,ДИ-1-2 | ВСР 11 | 1-3, ИО-1,ИО-2,ДИ-1-2 | | Проверка выполнения инд. Заданий Отчет | ЛР 24, ЛР 26 |
| 11. | | Химическое загрязнение окружающей среды | **1** | Комбинированный урок | 1--3, ИО-1,ИО-2,ДИ-3,И-6 | ВСР 11 | 1--3, ИО-1,ИО-2,ДИ-3,И-6 | | Проверка выполнения инд. заданий | ЛР 24, ЛР 26 |
| 12. | | **Дифференцированный зачет** | **1** | | | ВСР 11 | | | | ЛР 24, ЛР 26 |
| 13. | | Введение. Цитология. Клеточная теория. | 1 | Комбинированный урок | 1-7, ОИ-2,ДИ-3 | ВСР 12 | 1-7, ОИ-2,ДИ-3 | 1 | Фронтальный опрос | ЛР 24, ЛР 26 |
| 14. | | Введение. Цитология. Клеточная теория. | 1 | Комбинированный урок | 1-7, ОИ-2,ДИ-3 | ВСР 12 | 1-7, ОИ-2,ДИ-3 | 1 | Фронтальный опрос | ЛР 24, ЛР 26 |
| 15. | | Химическая организация клетки. | 1 | Комбинированный урок | 1-7, ОИ-2,ДИ-3 | ВСР 12 | 1-7, ОИ-2,ДИ-3 | 1 | Фронтальный опрос | ЛР 24, ЛР 26 |
| 16. | | Химическая организация клетки. | 1 | Комбинированный урок | 1-7, ОИ-2,ДИ-3 | ВСР 12 | 1-7, ОИ-2,ДИ-3 | 1 | Фронтальный опрос | ЛР 24, ЛР 26 |

| | | | | | | | | | | |
|---|---|---|---|---|---|---|---|---|---|---|
| 17. | | Строение клетки. Метаболизм. | 1 | Практическое занятие | 1-7, ОИ-2,ДИ-3 | ВСР 12 | 1-7, ОИ-2,ДИ-3 | 1 | Проверка выполнения задания | ЛР 24, ЛР 26 |
| 18. | | Строение клетки. Метаболизм. | 1 | Практическое занятие | 1-7, ОИ-2,ДИ-3 | ВСР 12 | 1-7, ОИ-2,ДИ-3 | 1 | Проверка выполнения задания | ЛР 24, ЛР 26 |
| 19. | | Размножение. | 1 | Комбинированный урок | 8-10, ОИ-2,ДИ-3 | ВСР 13 | 8-10, ОИ-2,ДИ-3 | 1 | Проверка тетради, Проверка выполнения задания | ЛР 24, ЛР 26 |
| 20. | | Размножение. | 1 | Комбинированный урок | 8-10, ОИ-2,ДИ-3 | ВСР 13 | 8-10, ОИ-2,ДИ-3 | 1 | Проверка тетради, Проверка выполнения задания | ЛР 24, ЛР 26 |
| 21. | | Онтогенез. | 1 | Практическое занятие | 8-10, ОИ-2,ДИ-3 | ВСР 13 | 8-10, ОИ-2,ДИ-3 | 1 | Проверка тетради, Проверка выполнения задания | ЛР 24, ЛР 26 |
| 22. | | Онтогенез. | 1 | Практическое занятие | 8-10, ОИ-2,ДИ-3 | ВСР 13 | 8-10, ОИ-2,ДИ-3 | 1 | Проверка тетради, Проверка выполнения задания | ЛР 24, ЛР 26 |
| 23. | | Генетика. Составление простейших схем моногибридного и дигибридного скрещивания. | 1 | Практическое занятие | 11-15, ОИ-2,ДИ-3 | ВСР 14 | 11-15, ОИ-2,ДИ-3 | 1 | Выполнение лабораторной работы Отчет | ЛР 24, ЛР 26 |

| | | | | | | | | | | |
|---|---|---|---|---|---|---|---|---|---|---|
| 24. | | Генетика. . Составление простейших схем моногибридного и дигибридного скрещивания. | 1 | Практическое занятие | 11-15, ОИ-2,ДИ-3 | ВСР 14 | 11-15, ОИ-2,ДИ-3 | 1 | Выполнение лабораторной работы Отчет | ЛР 24, ЛР 26 |
| 25. | | Хромосомная теория наследственности. | 1 | Практическое занятие | 11-15, ОИ-2,ДИ-3 | ВСР 14 | 11-15, ОИ-2,ДИ-3 | 1 | Проверка выполнения инд. Заданий | ЛР 24, ЛР 26 |
| 26. | | Хромосомная теория наследственности. | 1 | Практическое занятие | 11-15, ОИ-2,ДИ-3 | ВСР 14 | 11-15, ОИ-2,ДИ-3 | 1 | Проверка выполнения инд. Заданий | ЛР 24, ЛР 26 |
| 27. | | Закономерности изменчивости. Практическая работа. Анализ фенотипической изменчивости | 1 | Практическое занятие | 11-15, ОИ-2,ДИ-3,28 | ВСР 14 | 11-15, ОИ-2,ДИ-3,28 | 1 | Выполнение лабораторной работы Отчет | ЛР 24, ЛР 26 |
| 28. | | Закономерности изменчивости. Практическая работа. Анализ фенотипической изменчивости | 1 | Практическое занятие | 11-15, ОИ-2,ДИ-3,28 | ВСР 14 | 11-15, ОИ-2,ДИ-3,28 | 1 | Выполнение лабораторной работы Отчет | ЛР 24, ЛР 26 |
| 29. | | Основы селекции растений, животных и микроорганизмов. | 1 | Комбинированный урок | 11-15, ОИ-2,ДИ-3 | ВСР 14 | 11-15, ОИ-2,ДИ-3 | 1 | Самостоят. работа Проверка выполнения инд. заданий | ЛР 24, ЛР 26 |
| 30. | | Основы селекции растений, животных и микроорганизмов. | 1 | Комбинированный урок | 11-15, ОИ-2,ДИ-3 | ВСР 14 | 11-15, ОИ-2,ДИ-3 | 1 | Проверка выполнения инд. заданий | ЛР 24, ЛР 26 |

| | | | | | | | | | | |
|---|---|---|---|---|---|---|---|---|---|---|
| 31. | | История развития эволюционных идей. Практическая работа. «Вид, его критерии » | 1 | Практическое занятие | 16-21, ОИ-2,ДИ-3 | ВСР 15 | 16-21, ОИ-2,ДИ-3 | 1 | Фронтальный опрос | ЛР 24, ЛР 26 |
| 32. | | История развития эволюционных идей. Практическая работа. «Вид, его критерии » | 1 | Практическое занятие | 16-21, ОИ-2,ДИ-3 | ВСР 15 | 16-21, ОИ-2,ДИ-3 | 1 | Фронтальный опрос | ЛР 24, ЛР 26 |
| 33. | | Микроэволюция . | 1 | Комбинированный урок | 16-21, ОИ-2,ДИ-3 | ВСР 15 | 16-21, ОИ-2,ДИ-3 | 1 | Проверка выполнения инд.заданий | ЛР 24, ЛР 26 |
| 34. | | Микроэволюция . | 1 | Комбинированный урок | 16-21, ОИ-2,ДИ-3 | ВСР 15 | 16-21, ОИ-2,ДИ-3 | 1 | Проверка выполнения инд.заданий | ЛР 24, ЛР 26 |
| 35. | | Макроэволюция .Синтетическая теория эволюции. | 1 | Комбинированный урок | 16-21, ОИ-2,ДИ-3 | ВСР 15 | 16-21, ОИ-2,ДИ-3 | 1 | Проверка выполнения инд.заданий | ЛР 24, ЛР 26 |
| 36. | | Макроэволюция .Синтетическая теория эволюции. | 1 | Комбинированный урок | 16-21, ОИ-2,ДИ-3 | ВСР 15 | 16-21, ОИ-2,ДИ-3 | 1 | Проверка выполнения инд.заданий | ЛР 24, ЛР 26 |
| 37. | | Основные направления эволюционного прогресса | 1 | Комбинированный урок | 16-21, ОИ-2,ДИ-3 | ВСР 15 | 16-21, ОИ-2,ДИ-3 | 1 | Проверка выполнения инд.заданий Отчет | ЛР 24, ЛР 26 |
| 38. | | Основные направления эволюционного прогресса | 1 | Комбинированный урок | 16-21, ОИ-2,ДИ-3 | ВСР 15 | 16-21, ОИ-2,ДИ-3 | 1 | Проверка выполнения инд.заданий Отчет | ЛР 24, ЛР 26 |

| | | | | | | | | | | |
|---|---|---|---|---|---|---|---|---|---|---|
| 39. | | Основные направления эволюционного прогресса | 1 | Комбинированный урок | 16-21, ОИ-2,ДИ-3 | ВСР 15 | 16-21, ОИ-2,ДИ-3 | 1 | Проверка выполнения инд.заданий Отчет | ЛР 24, ЛР 26 |
| 40. | | Основные направления эволюционного прогресса | 1 | Комбинированный урок | 16-21, ОИ-2,ДИ-3 | ВСР 15 | 16-21, ОИ-2,ДИ-3 | 1 | Проверка выполнения инд.заданий Отчет | ЛР 24, ЛР 26 |
| 41. | | Антропогенез. | 1 | Практическое занятие | 22-23, ОИ-2,ДИ-3 | ВСР 15 | 22-23, ОИ-2,ДИ-3 | 1 | Проверка выполнения инд.заданий | ЛР 24, ЛР 26 |
| 42. | | Антропогенез. | 1 | Практическое занятие | 22-23, ОИ-2,ДИ-3 | ВСР 15 | 22-23, ОИ-2,ДИ-3 | 1 | Проверка выполнения инд.заданий | ЛР 24, ЛР 26 |
| 43. | | Человеческие расы. | 1 | Комбинированный урок | 22-23, ОИ-2,ДИ-3 | ВСР 15 | 22-23, ОИ-2,ДИ-3 | 1 | Проверка выполнения инд.заданий | ЛР 24, ЛР 26 |
| 44. | | Экология | 1 | Комбинированный урок | 24-25, ОИ-2,ДИ-3 | ВСР 16 | 24-25, ОИ-2,ДИ-3 | 1 | Проверка выполнения задания | ЛР 24, ЛР 26 |
| 45. | | Биосфера — глобальная экосистема | 1 | Практическое занятие | 24-25, ОИ-2,ДИ-3 | ВСР 16 | 24-25, ОИ-2,ДИ-3 | 1 | Фронтальный опрос, Проверка выполнения задания | ЛР 24, ЛР 26 |

| | | | | | | | | | | |
|---|---|---|---|---|---|---|---|---|---|---|
| 46. | | Биосфера — глобальная экосистема | 1 | Практическое занятие | 24-25, ОИ-2,ДИ-3 | ВСР 16 | 24-25, ОИ-2,ДИ-3 | 1 | Фронтальный опрос, Проверка выполнения задания | ЛР 24, ЛР 26 |
| 47. | | Бионика | 1 | Практическое занятие | 24-25, ОИ-2,ДИ--3 | ВСР 16 | 24-25, ОИ-2,ДИ--3 | 1 | Фронтальный опрос, Проверка выполнения задания | ЛР 24, ЛР 26 |
| 48. | | Бионика | 1 | Практическое занятие | 24-25, ОИ-2,ДИ--3 | ВСР 16 | 24-25, ОИ-2,ДИ--3 | 1 | Фронтальный опрос, Проверка выполнения задания | ЛР 24, ЛР 26 |
| 49. | | Итоговая контрольная работа по разделу 2 Биология | 1 | Комбинированный | ОИ-2,ДИ-3,ИР | ВСР 16 | ОИ-2,ДИ-3,ИР | | Фронтальный опрос, Проверка выполнения задания | ЛР 24, ЛР 26 |
| 50. | | Итоговая контрольная работа по разделу 2 Биология | 1 | Комбинированный | ОИ-2,ДИ-3,ИР | ВСР 16 | ОИ-2,ДИ-3,ИР | | Фронтальный опрос, Проверка выполнения задания | ЛР 24, ЛР 26 |
| 51. | | Общая экология. Среда обитания и факторы среды. | 1 | Комбинированный | ОИ-4,ДИ-4,5,ИР | ВСР 16 | ОИ-4,ДИ-4,5,ИР | 1 | Фронтальный опрос, Проверка выполнения задания | ЛР 24, ЛР 26 |
| 52. | | Общая экология. Среда обитания и факторы среды. | 1 | Комбинированный | ОИ-4,ДИ-4,5,ИР | ВСР 16 | ОИ-4,ДИ-4,5,ИР | 1 | Фронтальный опрос, Проверка выполнения задания | ЛР 24, ЛР 26 |

| | | | | | | | | | | |
|---|---|---|---|---|---|---|---|---|---|---|
| 53. | | Общая экология. Среда обитания и факторы среды. | 1 | Практическое занятие | ОИ-4,ДИ-4,5,ИР | ВСР 16 | ОИ-4,ДИ-4,5,ИР | 1 | Фронтальный опрос, Проверка выполнения задания | ЛР 24, ЛР 26 |
| 54. | | Общая экология. Среда обитания и факторы среды. | 1 | Практическое занятие | ОИ-4,ДИ-4,5,ИР | ВСР 16 | ОИ-4,ДИ-4,5,ИР | 1 | Фронтальный опрос, Проверка выполнения задания | ЛР 24, ЛР 26 |
| 55. | | Социальная экология. | 1 | Комбинированный | ОИ-4,ДИ-4,5,ИР | ВСР 16 | ОИ-4,ДИ-4,5,ИР | 1 | Фронтальный опрос, Проверка выполнения задания | ЛР 24, ЛР 26 |
| 56. | | Социальная экология. | 1 | Комбинированный | ОИ-4,ДИ-4,5,ИР | ВСР 17 | ОИ-4,ДИ-4,5,ИР | 1 | Фронтальный опрос, Проверка выполнения задания | ЛР 24, ЛР 26 |
| 57. | | Экологические проблемы | 1 | Практическое занятие | ОИ-4,ДИ-4,5,ИР | ВСР 17 | ОИ-4,ДИ-4,5,ИР | 1 | Фронтальный опрос, Проверка выполнения задания | ЛР 24, ЛР 26 |
| 58. | | Экологические проблемы | 1 | Практическое занятие | ОИ-4,ДИ-4,5,ИР | ВСР 18 | ОИ-4,ДИ-4,5,ИР | 1 | Фронтальный опрос, Проверка выполнения задания | ЛР 24, ЛР 26 |

| | | | | | | | | | | |
|---|---|---|---|---|---|---|---|---|---|---|
| 59. | | Окружающая человека среда и ее компоненты. | 1 | Практическое занятие | ОИ-4,ДИ-4,5,ИР | ВСР 18 | ОИ-4,ДИ-4,5,ИР | 1 | Фронтальный опрос, Проверка выполнения задания | ЛР 24, ЛР 26 |
| 60. | | Окружающая человека среда и ее компоненты. | 1 | Практическое занятие | ОИ-4,ДИ-4,5,ИР | ВСР 19 | ОИ-4,ДИ-4,5,ИР | 1 | Фронтальный опрос, Проверка выполнения задания | ЛР 24, ЛР 26 |
| 61. | | Описание экосистемы на примере аквариума | 1 | Практическое занятие | ОИ-4,ДИ-4,5,ИР | ВСР 19 | ОИ-4,ДИ-4,5,ИР | 1 | Фронтальный опрос, Проверка выполнения задания | ЛР 24, ЛР 26 |
| 62. | | Описание экосистемы на примере аквариума | 1 | Практическое занятие | ОИ-4,ДИ-4,5,ИР | ВСР 19 | ОИ-4,ДИ-4,5,ИР | 1 | Фронтальный опрос, Проверка выполнения задания | ЛР 24, ЛР 26 |
| 63. | | Жилище человека как искусственная экосистема. | 1 | Практическое занятие | ОИ-4,ДИ-4,5,ИР | ВСР 19 | ОИ-4,ДИ-4,5,ИР | 1 | Фронтальный опрос, Проверка выполнения задания | ЛР 24, ЛР 26 |
| 64. | | Жилище человека как искусственная экосистема. | 1 | Практическое занятие | ОИ-4,ДИ-4,5,ИР | ВСР 20 | ОИ-4,ДИ-4,5,ИР | 1 | Фронтальный опрос, Проверка выполнения задания | ЛР 24, ЛР 26 |

| | | | | | | | | | | |
|---|---|---|---|---|---|---|---|---|---|---|
| 65. | | Влияние шума и вибрации на здоровье городского человека. | 1 | Практическое занятие | ОИ-4,ДИ-4,5,ИР | ВСР 20 | ОИ-4,ДИ-4,5,ИР | 1 | Фронтальный опрос, Проверка выполнения задания | ЛР 24, ЛР 26 |
| 66. | | Влияние шума и вибрации на здоровье городского человека. | 1 | Практическое занятие | ОИ-4,ДИ-4,5,ИР | ВСР 20 | ОИ-4,ДИ-4,5,ИР | 1 | Фронтальный опрос, Проверка выполнения задания | ЛР 24, ЛР 26 |
| 67. | | Решение экологических задач по проблемам промышленных бытовых отходов. | 1 | Практическое занятие | ОИ-4,ДИ-4,5,ИР | ВСР 20 | ОИ-4,ДИ-4,5,ИР | 1 | Фронтальный опрос, Проверка выполнения задания | ЛР 24, ЛР 26 |
| 68. | | Решение экологических задач по проблемам промышленных бытовых отходов. | 1 | Практическое занятие | ОИ-4,ДИ-4,5,ИР | ВСР 20 | ОИ-4,ДИ-4,5,ИР | 1 | Фронтальный опрос, Проверка выполнения задания | ЛР 24, ЛР 26 |
| 69. | | Влияние загрязнения воздуха на организм человека. | 1 | Практическое занятие | ОИ-4,ДИ-4,5,ИР | ВСР 20 | ОИ-4,ДИ-4,5,ИР | 1 | Фронтальный опрос, Проверка выполнения задания | ЛР 24, ЛР 26 |
| 70. | | Влияние загрязнения воздуха на организм человека. | 1 | Практическое занятие | ОИ-4,ДИ-4,5,ИР | ВСР 20 | ОИ-4,ДИ-4,5,ИР | 1 | Фронтальный опрос, Проверка выполнения задания | ЛР 24, ЛР 26 |

| | | | | | | | | | | |
|---|---|---|---|---|---|---|---|---|---|---|
| 71. | | . Исследование продуктов питания на наличие пищевых добавок | 1 | Практическое занятие | ОИ-4,ДИ-4,5,ИР | ВСР 21 | ОИ-4,ДИ-4,5,ИР | 1 | Фронтальный опрос, Проверка выполнения задания | ЛР 24, ЛР 26 |
| 72. | | Исследование продуктов питания на наличие пищевых добавок | 1 | Практическое занятие | ОИ-4,ДИ-4,5,ИР | ВСР 21 | ОИ-4,ДИ-4,5,ИР | 1 | Фронтальный опрос, Проверка выполнения задания | ЛР 24, ЛР 26 |
| 73. | | Концепция устойчивого развития. | 1 | Комбинированный | ОИ-4,ДИ-4,5,ИР | ВСР 21 | ОИ-4,ДИ-4,5,ИР | 1 | Фронтальный опрос, Проверка выполнения задания | ЛР 24, ЛР 26 |
| 74. | | Концепция устойчивого развития | 1 | Комбинированный | ОИ-4,ДИ-4,5,ИР | ВСР 21 | ОИ-4,ДИ-4,5,ИР | 1 | Фронтальный опрос, Проверка выполнения задания | ЛР 24, ЛР 26 |
| 75. | | Решение экологических задач на устойчивость и развитие. | 1 | Практическое занятие | ОИ-4,ДИ-4,5,ИР | ВСР 21 | ОИ-4,ДИ-4,5,ИР | | Фронтальный опрос, Проверка выполнения задания | ЛР 24, ЛР 26 |
| 76. | | Решение экологических задач на устойчивость и развитие. | 1 | Практическое занятие | ОИ-4,ДИ-4,5,ИР | ВСР 21 | ОИ-4,ДИ-4,5,ИР | 1 | Фронтальный опрос, Проверка выполнения задания | ЛР 24, ЛР 26 |

| | | | | | | | | | | |
|---|---|---|---|---|---|---|---|---|---|---|
| 77. | | Решение экологических задач на составление биотических связей. | 1 | Практическое занятие | ОИ-4,ДИ-4,5,ИР | ВСР 21 | ОИ-4,ДИ-4,5,ИР | 1 | Фронтальный опрос, Проверка выполнения задания | ЛР 24, ЛР 26 |
| 78. | | Решение экологических задач на составление биотических связей. | 1 | Практическое занятие | ОИ-4,ДИ-4,5,ИР | ВСР 21 | ОИ-4,ДИ-4,5,ИР | 1 | Фронтальный опрос, Проверка выполнения задания | ЛР 24, ЛР 26 |
| 79. | | Решение задач на глобальные экологические проблемы. | 1 | Практическое занятие | ОИ-4,ДИ-4,5,ИР | ВСР 21 | ОИ-4,ДИ-4,5,ИР | 1 | Фронтальный опрос, Проверка выполнения задания | ЛР 24, ЛР 26 |
| 80. | | Решение задач на глобальные экологические проблемы. | 1 | Практическое занятие | ОИ-4,ДИ-4,5,ИР | ВСР 21 | ОИ-4,ДИ-4,5,ИР | 1 | Фронтальный опрос, Проверка выполнения задания | ЛР 24, ЛР 26 |
| 81. | | История охраны природы в России. | 1 | Комбинированный | ОИ-4,ДИ-4,5,ИР | ВСР 22 | ОИ-4,ДИ-4,5,ИР | 1 | Фронтальный опрос, Проверка выполнения задания | ЛР 24, ЛР 26 |
| 82. | | История охраны природы в России. | 1 | Комбинированный | ОИ-4,ДИ-4,5,ИР | ВСР 22 | ОИ-4,ДИ-4,5,ИР | 1 | Фронтальный опрос, Проверка выполнения задания | ЛР 24, ЛР 26 |

| | | | | | | | | | | |
|---|---|---|---|---|---|---|---|---|---|---|
| 83. | | Особо охраняемые природные территории и их законодательный статус. | 1 | Комбинированный | ОИ-4,ДИ-4,5,ИР | ВСР 22 | ОИ-4,ДИ-4,5,ИР | | Фронтальный опрос, Проверка выполнения задания | ЛР 24, ЛР 26 |
| 84. | | Особо охраняемые природные территории и их законодательный статус. | 1 | Комбинированный | ОИ-4,ДИ-4,5,ИР | ВСР 22 | ОИ-4,ДИ-4,5,ИР | 1 | Фронтальный опрос, Проверка выполнения задания | ЛР 24, ЛР 26 |

## РЕКОМЕНДУЕМАЯ ЛИТЕРАТУРА

Для студентов

| | | |
|---|---|---|
| Габриелян О.С. | . Химия: учеб. для студ. проф. учеб. заведений | М., 2017. |
| Ю.М.Ерохин | Химия: учеб. для студ. проф. учеб. заведений | М., издательский дом «Академия» 2014. |
| Ерохин Ю.М.,<br>Ковалева И. Б. | Химия для профессий и специальностей технического и естественно<br>-научного профилей | 2016<br>ОИЦ «Академия» |
| Ерохин Ю.М.<br>Химия: Задачи и упражнения | Химия: Задачи и упражнения | 2017<br>ОИЦ «Академия» |
| ЭОР Габриелян О.С. | . Химия: учеб. для студ. проф. учеб. заведений | М., 2017. |

**Для преподавателей**

- Габриелян О.С. Химия для преподавателя: учебно-методическое пособие / О.С. Габриелян, Г.Г. Лысова – М., 2010.
- Габриелян О.С. Настольная книга учителя химии: 11 класс: в 2 ч. / О.С. Габриелян, Г.Г. Лысова, А.Г. Введенская – М., 2009.

**Для студентов**

Титов Е.В., Скворцов П.М., Скворцова Я.В.Экология 2017 ОИЦ «Академия»

*Константинов В.М., Челидзе Ю.Б.* Экологические основы природопользования. — М.,2014.

*Миркин Б.М., Наумова Л.Г., Суматохин С.В.* Экология(базовый уровень). 10—11классы. — М., 2014.

*Пивоваров Ю.П., Королик В.В., Подунова Л.Г.* Экология и гигиена человека:учебник длястуд. учреждений сред. проф. образования. — М., 2014.

*Тупикин Е.И.* Общая биология с основами экологии и природоохранной деятельности:учебник для студ. учреждений сред. проф. образования. — М., 2014.

*Чернова Н.М., Галушин В.М., Константинов В.М.* Экология(базовый уровень). 10—11 классы. — М., 2014.

**Для преподавателей**

Константинов В.М., Челидзе Ю.Б.Экологические основы природопользования 2014 ОИЦ «Академия»

Титов Е.В., Скворцов П.М., Скворцова Я.В.Экология 2017 ОИЦ «Академия»

Сухачёв А.А.Экологические основы природопользования 2012 ООО «КноРус»

**Интернет-ресурсы**

www.ecologysite.ru (Каталог экологических сайтов). www.ecoculture.ru (Сайт экологического просвещения).

www.ecocommunity.ru (Информационный сайт, освещающий проблемы экологии России).

http://www.auk-olymp.ru/doc.v?d=19http://courses.urc.ac.ru/eng/u6-7.html

http://courses.urc.ac.ru/eng/u6-7.html

http://www.ikt.ru

http://prepodavatel.narod.ru/modtechnology.html

http://www.akvt.ru/student/moup/obscheobrazovatelnye-discipliny

http://www.2.uniyar.ac.ru/projects/bio/SUBJECTS/subjects_main.htm

http://yuspet.narod.ru/disMeh.htm

**Для студентов**

Общая биология: учебник для студ. учреждений сред. проф. образования Константинов В.М., Рязанов А.Г., Фадеева Е.О. Издательский центр «Академия»-2014.

Беляев Д. К., Дымшиц Г.М., Кузнецова Л.Н. и др. Биология (базовый уровень). 10 класс. — М., 2014.

Ионцева А.Ю. Биология. Весь школьный курс в схемах и таблицах. — М., 2014.

Лукаткин А. С., Ручин А. Б., Силаева Т. Б. и др. Биология с основами экологии: учебник для студ. учреждений высш. образования. — М., 2014.

Мамонтов С. Г., Захаров В. Б., Козлова Т. А. Биология: учебник для студ. учреждений высш. образования (бакалавриат). — М., 2014.

Никитинская Т. В. Биология: карманный справочник. — М., 2015.

Сивоглазов В. И., Агафонова И. Б., Захарова Е. Т. Биология. Общая биология: базовый уровень, 10—11 класс. — М., 2014.

Сухорукова Л. Н., Кучменко В. С., Иванова Т. В. Биология (базовый уровень). 10—11 класс. — М., 2014.

**Для преподавателей**

Федеральный закон от 29.12.2012 №273-ФЗ «Об образовании в Российской Федерации».

Приказ Минобрнауки России от 17.05.2012 № 413 «Об утверждении федерального государственного образовательного стандарта среднего (полного) общего образования».

Приказ Минобрнауки России от 29.12.2014 № 1645 «О внесении изменений в Приказ Министерства образования и науки Российской Федерации от 17.05.2012 № 413 “Об утверждении федерального государственного образовательного стандарта среднего (полного) общего образования”».

Письмо Департамента государственной политики в сфере подготовки рабочих кадров и ДПО Минобрнауки России от 17.03.2015 № 06-259 «Рекомендации по организации получения среднего общего образования в пределах освоения образовательных программ среднего профессионального образования на базе основного общего образования с учетом требований федеральных государственных образовательных стандартов и получаемой профессии или специальности среднего профессионального образования».

Биология: руководство к практическим занятиям / под ред. В. В. Маркиной. — М., 2010.

Дарвин Ч. Сочинения. — Т. 3. — М., 1939.

Дарвин Ч. Происхождение видов. — М., 2006.

Кобылянский В. А. Философия экологии: краткий курс: учеб. пособие для вузов. — М.,2010.

Орлова Э. А. История антропологических учений: учебник для вузов. — М., 2010.

Пехов А. П. Биология, генетика и паразитология. — М., 2010.

Чебышев Н. В., Гринева Г. Г. Биология. — М., 2010.

**Интернет-ресурсы**

www. sbio. info (Вся биология. Современная биология, статьи, новости, библиотека).

www. window. edu. ru (Единое окно доступа к образовательным ресурсам Интернета по биологии).

www.5ballov. ru/test (Тест для абитуриентов по всему школьному курсу биологии).

www. vspu. ac. ru/deold/bio/bio. htm (Телекоммуникационные викторины по биологии — экологии на сервере Воронежского университета).

www. biology. ru (Биология в Открытом колледже. Сайт содержит электронный учебник по биологии, On-line тесты).

www. informika. ru (Электронный учебник, большой список интернет ресурсов).

www. nrc. edu. ru (Биологическая картина мира. Раздел компьютерного учебника, разработанного в Московском государственном открытом университете).

www. nature. ok. ru (Редкие и исчезающие животные России — проект Экологического центра МГУ им. М. В. Ломоносова).

www. kozlenkoa. narod. ru (Для тех, кто учится сам и учит других; очно и дистанционно, биологии, химии, другим предметам).

www. schoolcity. by (Биология в вопросах и ответах).

СОГЛАСОВАНО
Председатель ГЭК
Исполнительный директор ООО
«РАТЕП ИНОВАЦИЯ»
_____/ Тимохин Ю.Н/
«____»_____2020 г.

УТВЕРЖДАЮ
Директор ГБПОУ МО
«Серпуховский колледж»
_____ Т.В. Федорова
«____»_____2020 г.

# ФОНД

# оценочных средств

## выпускников по профессии 15.01.05 Сварщик (ручной и частично механизированной сварки (наплавки)

.

## Пояснительная записка

В соответствии с Федеральным Законом Российской Федерации «Об образовании в Российской Федерации» от 29 декабря 2012 года N 273-ФЗ для выпускников, завершающих обучение по программам среднего профессионального образования проводится государственная итоговая аттестация.

– Федеральный закон от 29.12.2012 года № 273-ФЗ «Об образовании в Российской Федерации»;

– Федеральный государственный образовательный стандарт среднего профессионального образования по профессии 15.01.05 Сварщик (ручной и частично механизированной сварки (наплавки)), утвержденный приказом Министерства образования и науки Российской Федерации № 50 от 29 января 2016г., (утв. Министерством юстиции № 41197 от 24 февраля 2016г.) (с изменениями на 17 декабря 2020 года) ;

- Примерная основная образовательная программа среднего профессионального образования по профессии Сварщик (ручной и частично механизированной сварки (наплавки) дата внесения в реестр 19.09.2017 №15.01.05-170919

- Приказ Министерства просвещения РФ от 17 декабря 2020 г. № 747 «О внесении изменений в федеральные государственные образовательные стандарты среднего профессионального образования»

– Приказ Министерства образования и науки Российской Федерации от 28.05.2014 г. № 594 (ред. от 09.04.2015 г.) «Об утверждении Порядка разработки примерных основных образовательных программ, проведения их экспертизы и ведения реестра примерных основных образовательных программ»; – Нормативно-методические документы Министерства образования и науки Российской Федерации;

- Приказ от 26 августа 2020 г. n 438 Министерство просвещения российской федерации «Об утверждении порядка организации и осуществления образовательной деятельности по основным программам профессионального обучения»

- Федеральный государственный образовательный стандарт среднего общего образования (утвержден приказом Министерства образования и науки Российской Федерации от 17.05.2012 г. № 413, в действующей редакции)

- Письмо Департамента государственной политики в сфере среднего профессионального образования и профессионального обучения от 08.04.2021 г. № 05-369 «Рекомендации, содержащие подходы к реализации образовательных программ среднего профессионального образования (отдельных их частей) в форме практической подготовки»

- Инструктивно-методическое письмо по организации применения современных методик и программ преподавания по общеобразовательным дисциплинам в системе

среднего профессионального образования, учитывающих образовательные потребности обучающихся образовательных организаций, реализующих программы среднего профессионального образования (направлено письмом Министерства просвещения Российской Федерации от 20.07.2020 г. № 05-772).

- Рекомендации по организации получения среднего общего образования в пределах освоения образовательных программ среднего профессионального образования на базе основного общего образования с учетом требований федеральных государственных образовательных стандартов и получаемой профессии или специальности среднего профессионального образования (направлены письмом Департамента государственной политики в сфере подготовки рабочих кадров и ДПО Министерства образования и науки Российской Федерации от 17.03.2015 г. № 06- 259), с уточнениями, одобренными Научно-методическим советом Центра профессионального образования и систем квалификаций ФГАУ «ФИРО» (протокол № 3 от 25 мая 2017 г.)
- Распоряжение Министерства Просвещения Российской Федерации № Р-98 от 30.04.2021 года «Об утверждении Концепции преподавания общеобразовательных дисциплин с учетом профессиональной направленности программ среднего профессионального образования, реализуемых на базе основного общего образования»

-Приказ Министерства образования и науки Российской Федерации от 14.06.2013 г. № 464 (ред. от 15.12.2014); «Об утверждении Порядка организации и осуществления образовательной деятельности по образовательным программам среднего профессионального образования» (зарегистрирован в Минюст России 30.07.2013 г. № 29200) (в ред. Приказов Минобрнауки РФ от 22.01.2014 N 31, от 15.12.2014 N 1580, Минпросвещения РФ от 28.08.2020 N 441);

- Приказ Министерства науки и высшего образования Российской Федерации и Министерства просвещения Российской Федерации от 5 августа 2020 г. N 885/390 «О практической подготовке обучающихся» (Зарегистрировано в Минюсте России 11 сентября 2020 г. N 59778)
- Приказ Министерства образования и науки Российской Федерации от 16.08.2013 г. № 968 «Об утверждении порядка проведения государственной итоговой аттестации по образовательным программам среднего профессионального образования» ( Изменение приказом Министерства просвещения Российской Федерации от 10 ноября 2020 г. N 630)
- Положение ГБПОУ МО «Серпуховский колледж»;
- Локальные нормативные акты (положение о разработке рабочих программ учебных дисциплин, положение об организации государственной итоговой аттестации выпускников, выпускной квалификационной работы (ВКР); положение о разработке рабочих программ профессиональных модулей; положение об учебной и

производственной практике обучающихся; положение о текущем контроле знаний и промежуточной аттестации обучающихся и другие).

Цели ГИА:

качественная подготовка, организация и проведение государственной итоговой аттестации выпускников;

определение соответствия результатов освоения студентами образовательных программ среднего профессионального образования соответствующим требованиям ФГОС;

установление степени готовности обучающегося к самостоятельной деятельности по профессии 15.01.05 Сварщик **(**ручной и частично механизированной сварки (наплавки**)**с последующей выдачей документов государственного образца об уровне образования и квалификации.

Задачи ГИА:

комплексная оценка уровня подготовки выпускника и определение степени сформированности общих и профессиональных компетенций, в соответствии с требованиями ФГОС;

принятие решения о присвоении квалификации по результатам ГИА и выдаче выпускнику документа государственного образца об уровне образования и квалификации;

выработка рекомендаций и предложений по совершенствованию подготовки выпускников по профессии 15.01.05 Сварщик **(**ручной и частично механизированной сварки(наплавки**)**

Программа государственной итоговой аттестации является частью программы подготовки квалифицированных рабочих, служащих по профессии 15.01.05 Сварщик(ручной и частично механизированной сварки (наплавки).

При разработке программы государственной итоговой аттестации определены:

- формы проведения государственной итоговой аттестации;

- объем времени на подготовку и проведение государственной итоговой аттестации;

- сроки проведения государственной итоговой аттестации;

- условия подготовки и процедура проведения государственной итоговой аттестации;

- критерии оценки уровня и качества подготовки выпускника.

Данная программа доводится до сведения обучающихся не позднее, чем за шесть месяцев до начала государственной итоговой аттестации.

Государственная итоговая аттестация является заключительным разделом ППКРС и представляет собой процесс оценивания уровня образования и квалификации выпускников независимо от форм получения образования на основе требований ФГОС с учетом региональных требований Московской области и завершается выдачей документа государственного образца об уровне образования и квалификации.

Предметом государственной итоговой аттестации является уровень образованности, оцениваемой через систему индивидуальных образовательных достижений, включающих в себя:

- учебные достижения в части освоения междисциплинарных курсов, предметов, дисциплин;

- квалификацию как систему освоенных профессиональных компетенций (ПК), т.е. готовности к реализации основных видов профессиональной деятельности в части освоения междисциплинарных курсов, предметов, дисциплин и профессиональных модулей. Оценка квалификации выпускников осуществляется при участии работодателей.

**Общие компетенции (ОК)** являются универсальными для всех видов профессиональной деятельности и необходимыми для успешной деятельности, как в профессиональной, так и в непрофессиональной сферах. Выпускник, освоивший ППКРС, должен обладать ОК:

| Код | Наименование общих компетенций |
|---|---|
| ОК 1 | Понимать сущность и социальную значимость будущей профессии, проявлять к ней устойчивый интерес. |
| ОК 2 | Организовывать собственную деятельность, исходя из цели и способов ее достижения, определенных руководителем. |
| ОК 3 | Анализировать рабочую ситуацию, осуществлять текущий и итоговый |

| | |
|---|---|
| | контроль, оценку и коррекцию собственной деятельности, нести ответственность за результаты своей работы. |
| ОК 4 | Осуществлять поиск информации, необходимой для эффективного выполнения профессиональных задач. |
| ОК 5 | Использовать информационно-коммуникационные технологии в профессиональной деятельности. |
| ОК 6 | Работать в команде, эффективно общаться с коллегами, руководством. |
| ОК 07 | Проявлять гражданско-патриотическую позицию, демонстрировать осознанное поведение на основе традиционных общечеловеческих ценностей, применять стандарты антикоррупционного поведения. |
| ОК 08 | Использовать знания по финансовой грамотности, планировать предпринимательскую деятельность в профессиональной сфере. |

***Выпускник, освоивший ППКРС, должен обладать ПК, соответствующими видам деятельности:***

**1.** Проведение подготовительных, сборочных операций перед сваркой, зачистка и контроль сварных швов после сварки.

ПК 1.1. Читать чертежи средней сложности и сложных сварных металлоконструкций.

ПК 1.2. Использовать конструкторскую, нормативно-техническую и производственно-технологическую документацию по сварке.

ПК 1.3. Проверять оснащенность, работоспособность, исправность и осуществлять настройку оборудования поста для различных способов сварки.

ПК 1.4. Подготавливать и проверять сварочные материалы для различных способов сварки.

ПК 1.5. Выполнять сборку и подготовку элементов конструкции под сварку.

ПК 1.6. Проводить контроль подготовки и сборки элементов конструкции под сварку.

ПК 1.7. Выполнять предварительный, сопутствующий (межслойный) подогрева металла.

ПК 1.8. Зачищать и удалять поверхностные дефекты сварных швов после сварки.

ПК 1.9. Проводить контроль сварных соединений на соответствие геометрическим размерам, требуемым конструкторской и производственно-технологической документации по сварке.

**2.** Ручная дуговая сварка (наплавка, резка) плавящимся покрытым электродом.

ПК 2.1. Выполнять ручную дуговую сварку различных деталей из углеродистых и конструкционных сталей во всех пространственных положениях сварного шва.

ПК 2.2. Выполнять ручную дуговую сварку различных деталей из цветных металлов и сплавов во всех пространственных положениях сварного шва.

ПК 2.3. Выполнять ручную дуговую наплавку покрытыми электродами различных деталей.

ПК 2.4. Выполнять дуговую резку различных деталей.

ВД 4 Частично механизированная сварка (наплавка) плавлением различных деталей.

ПК 4.1. Выполнять частично механизированную сварку плавлением различных деталей из углеродистых и конструкционных сталей во всех пространственных положениях сварного шва.

ПК 4.2. Выполнять частично механизированную сварку плавлением различных деталей и конструкций из цветных металлов и сплавов во всех пространственных положениях сварного шва.

ПК 4.3. Выполнять частично механизированную наплавку различных деталей.

## Подготовка отчета государственной экзаменационной комиссии после окончания государственной итоговой аттестации

После окончания государственной итоговой аттестации государственной экзаменационной комиссией готовится отчет, в котором дается анализ результатов итоговой аттестации выпускников, характеристика общего уровня и качества профессиональной подготовки выпускников, количество дипломов с отличием, указывается степень сформированности и развития общих и профессиональных компетенций, личностных и профессионально важных качеств выпускников и выполнения потребностей рынка труда, требований работодателей. Указываются имевшие место недостатки в подготовке выпускников, предложения о внесении изменений в программы подготовки квалифицированных рабочих, служащих по совершенствованию качества подготовки выпускников.

Отчет о работе государственной экзаменационной комиссии обсуждается на педагогическом совете.

Результаты государственной итоговой аттестации отражаются в отчете о результатах самообследования.

## Содержание государственной итоговой аттестации

Государственная итоговая аттестация включает защиту выпускной квалификационной работы:

- выпускная практическая квалификационная работа;
- письменная экзаменационная работа.

Обязательные требования – соответствие тематики выпускной квалификационной работы содержанию одного или нескольких профессиональных модулей; выпускная практическая квалификационная работа должна предусматривать сложность работы не ниже разряда по профессии рабочего, предусмотренного ФГОС.

Выпускная практическая квалификационная работа по профессии должна соответствовать требованиям ОК и ПК и должна иметь сложность работы не ниже 3 разряда по профессии 15.01.05 Сварщик (ручной и частично механизированной сварки (наплавки). Задание на выполнение квалификационной работы обучающийся получает не позднее, чем за 6 месяцев до начала итоговой аттестации. Перечень квалификационных работ ежегодно обновляется, утверждается на заседании методической комиссии и согласовывается с представителями работодателей, утверждается заместителем директора по УПР.

Руководителем выпускных практических квалификационных работ (он же руководитель производственной практики) в группе назначается мастер производственного обучения.

Задание на выпускную практическую квалификационную работу выдается выпускнику не позднее, чем за две недели до конца производственной практики.

После окончания практики руководитель оформляет заключение о выпускной практической квалификационной работе и производственную характеристику. Заключение и производственная характеристика подписываются руководителем выпускной практической квалификационной работы и представителями предприятия, также выставляется итоговая оценка за выполнение практической квалификационной работы.

Допускается выполнение практической квалификационной работы по месту прохождения производственной практики или в учебно-производственных мастерских колледжа.

Итоговая ведомость результатов выполнения практической квалификационной работы должна быть представлена в Государственную экзаменационную комиссию при защите письменной экзаменационной работы.

Интегральная оценка результатов выполнения и защиты ВКР определяется как медиана по каждому из основных показателей оценки результатов.

Требования к содержанию, объему и структуре письменной экзаменационной работы определены в Положении о письменной экзаменационной работе, утвержденном директором ГБПОУ МО «Серпуховский колледж».

**Содержание, условия подготовки и процедура проведения государственной итоговой аттестации**

**1. Выполнение выпускной практической квалификационной работы по профессии 15.01.05 Сварщик (ручной и частично механизированной сварки (наплавки) в пределах требований ФГОС СПО**

Цель: выявление уровня профессиональной подготовки выпускника, предусмотренного требованиями ФГОС СПО, квалификационной характеристикой и определение готовности его к самостоятельной профессиональной деятельности.

К выпускной практической квалификационной работе допускаются обучающиеся в полном объеме усвоившие программу подготовки квалифицированных рабочих, служащих и успешно прошедшие промежуточную аттестацию по профессиональным модулям.

Объем времени на проведение – с 08.06.21г. по 28.06.21г.

Сроки проведения защиты ВКПР с 20.06.21г. по 28.06.21г.

***Перечень выпускных практических квалификационных работ:***

1 Изготовление регистра диаметром 150 мм ручной дуговой сваркой.

2 Наплавка малого вала в среде аргона.

3 Изготовление ограды в среде углекислого газа .

4 Ручная дуговая сварка трубы 57х3мм.

5 Изготовление грохота самобаластного ручной дуговой сваркой.

6 Ручная дуговая сварка трубы диаметром 76х3,5мм.

7 Ручная дуговая сварка борта грузового автомобиля.

8 Изготовление слесарного верстака ручной дуговой сваркой.

9 Ручная дуговая сварка арматуры.

10 Наплавка пальца ручной дуговой сваркой.

11 Изготовление двери в среде углекислого газа.

12 Газовая сварка трубы диаметром 25 мм.

13 Ручная дуговая сварка труб диаметром 159х3,5мм.

14 Сварка кожуха токарного станка ручной дуговой сваркой.

15 Газовая сварка трубы диаметром 20х2мм.

16 Изготовление секции ворот ручной дуговой сваркой.

17 Изготовление секции ворот в среде углекислого газа.

18 Изготовление каркаса двери ручной дуговой сваркой.

19 Изготовление перегородки ручной дуговой сваркой.

20 Изготовление двутавровой балки ручной дуговой сваркой.

21 Изготовление шаровой сегментной опорной части ручной дуговой сварки.

22 Технология изготовления нижней лестницы ручной дуговой сварки.

Обучающимся, имеющим отличную успеваемость по дисциплинам общепрофессионального цикла и междисциплинарным курсам, производственному обучению и систематически выполняющим в период практик установленные производственные задания, может выдаваться работа более высокого уровня квалификации.

Выпускная практическая квалификационная работа выполняется на предприятии. Руководитель практики совместно с соответствующим работником предприятия своевременно подготавливает необходимые машины, оборудование, рабочие места, материалы, инструменты, приспособления, документацию и обеспечивает соблюдение норм и правил охраны труда. Обучающимся сообщается порядок и условия выполнения работы, выдается наряд с указанием содержания и разряда работы, нормы времени, рабочего места.

Выпускная практическая квалификационная работа выполняется обучающимися в присутствии государственной экзаменационной комиссии. Результаты выполнения работ заносятся в протокол. В случае, если комиссия в полном составе не может присутствовать при выполнении выпускной практической квалификационной работы, то составляется заключение, в котором дается характеристика работы и указывается, какому разряду она соответствует.

Критерии оценки выполнения работы: овладение приемами работ, соблюдение технических и технологических требований к качеству производимых работ, выполнение установленных норм времени (выработки); умелое пользование оборудованием, инструментом, приспособлениями; соблюдение требований безопасности труда и организации рабочего времени.

**2. Выполнение письменной экзаменационной работы**

Цель: выявление готовности выпускника к целостной профессиональной деятельности, способности самостоятельно применять полученные теоретические знания для решения производственных задач, умений пользоваться учебниками, учебными пособиями, современным справочным материалом, специальной технической литературой, каталогами, стандартами, нормативными документами, а также знания современной техники и технологии.

Тематика письменных экзаменационных работ разрабатывается преподавателями спецдисциплин, совместно с мастерами производственного обучения, рассматривается на ПЦК и утверждается зам. директора по УПР.

Закрепление тем письменных экзаменационных работ за обучающимися с указанием руководителя и сроков выполнения оформляется приказом директора колледжа.

Руководителем письменной экзаменационной работы может быть преподаватель колледжа, а так же представитель работодателей.

Объем времени на проведение – с 08.06.19 по 28.06.19г.

Сроки проведения защиты ВКР - с 20.06.19 по 28.06.18г.

***Тематика письменных экзаменационных работ по профессии15.01.05 Сварщик (ручной и частично механизированной сварки (наплавки):***

1. Технологический процесс сварки листовой углеродистой стали.
2. Технологический процесс газовой сварки низкоуглеродистой стали.
3. Технологический процесс сварки листовой легированной стали
4. Технологический процесс ручной дуговой сварки.
5. Технологический процесс сварки листовой высоколегированной стали.
6. Технологический процесс разделительной кислородной резки.
7. Технологический процесс листовой латуни.
8. Технологический процесс сварки прямошовных труб.
9. Технологический процесс сварки решетчатых конструкций.
10. Технологический процесс сварки спиралевошовных труб.
11. Технологический процесс сварки изделий из чугуна полугорячим и горячим способом.
12. Технологический процесс сварки подслоем флюса.
13. Технологический процесс сварки изделий из чугуна холодным способом.
14. Технологический процесс наплавки износоустойчивого покрытия.
15. Технологический процесс механизированной наплавки.
16. Технологический процесс сварки балочных конструкций.
17. Технологический процесс сварки труб большого диаметра поворотным способом.

18. Технологический процесс сварки магистрального трубопровода неповоротным способом.

19. Технологический процесс механизированной сварки под флюсом.

20. Технологический процесс резки металла механизированным способом.

21. Технологический процесс газовой сварки сталей и цветных металлов.

22. Технологический процесс сварки неплавящимся электропроводом.

23. Технологический процесс сварки листового алюминия.

24. Технологический процесс ручной дуговой сварки листовой стали большой толщины.

25. Технологический процесс поверхностной и разделительной кислородной резки стали.

26.Технологический процесс сварки оболочковых изделий.

Письменная экзаменационная работа должна иметь актуальность и практическую значимость и выполняться по возможности по предложениям предприятий и организаций – заказчиков рабочих кадров. Она должна соответствовать содержанию нескольких профессиональных модулей, предусмотренных федеральным государственным образовательным стандартом среднего профессионального образования по профессии 15.01.05 Сварщик (ручной и частично механизированной сварки (наплавки).

***Структура письменной экзаменационной работы:***

ПЭР состоит из пояснительной записки и графической части.

Пояснительная записка экзаменационной работы представляет литературно-обработанную текстовую часть работы. Наименование основных разделов пояснительной записки определяются заданием.

Объем пояснительной записки (без учета приложений) не должен превышать, как правило, 20-25 страниц машинописного текста.

Состав и примерный объем разделов пояснительной записки следующий:

1. Титульный лист(1 л.) ;
2. Задание на письменную экзаменационную работу (1 л.) – делает руководитель;
3. Отзыв руководителя (1 л.) – делает руководитель;
4. Содержание (1 стр.);
5. Введение (1-2 стр.);
6. Глава 1 Технологическая часть (12 стр.);
7. Глава 2 Организационная часть ( 5 стр.)
8. Заключение (1-2 стр. )
9. Список используемой литературы и нормативно-технической документации (1стр.).
10. Приложения.

Графическая часть работы состоит из чертежей формата А4 (вкладываются в пояснительную записку):

**Титульный лист.**

Титульный лист является первым листом письменной экзаменационной работы и оформляется в соответствии с Приложением.

**Задание на письменную экзаменационную работу** оформляется руководителем ПЭР в двух экземплярах, один из которых выдается учащемуся, второй является частью ПЭР. Задание оформляется в соответствии с примером приведенном в Приложении.

**Отзыв руководителя** оформляется в соответствии с образцом предложенным в Приложении.

**Содержание**

Содержание включает наименование всех разделов и подразделов с указанием номеров страниц, на которых размещается начало материалов разделов, подразделов. Оформляется содержание по образцу, приведенному в Приложении.

Номера страниц должны быть записаны так, чтобы разряды чисел были расположены один под другим. Слово страница писать не следует.

**ВВЕДЕНИЕ**

Во введении следует:

- указать роль и назначение профессий «Сварщик (ручной и частично механизированной сварки (наплавки)» применительно к предприятиям различной направленности;
- привести краткую характеристику описываемого изделия;
- указать актуальность описываемых технологических процессов (операций, приемов);
- четко сформулировать цели данной экзаменационной работы.

**1 ТЕХНОЛОГИЧЕСКАЯ ЧАСТЬ**

**Оборудование и материалы, применяемые при выполнении работ**

- перечень оборудования и материалов, используемых при выполнении данного вида работ
- конструктивные характеристики оборудования.
- требования, предъявляемые к материалам для данного вида работ

**Описание технологического процесса**

- целевое назначение процесса;

описание технологического процесса с указанием оптимальных значений параметров и их допустимых отклонений, видов сварки, видов швов и т.д.

- Контроль качества швов

**2 ОРГАНИЗАЦИОННАЯ ЧАСТЬ**

**Организация рабочего места сварщика**

- подготовка площадки;
- обеспечение средствами пожаротушения, индивидуальной защиты, средствами измерения загазованности воздушной среды;
- требования к спец.одежде;
- план производства работ согласно технологической карты;

**Техника безопасности и охрана труда**

Приводятся основные правила и требования техники безопасности, промышленной санитарии, противопожарной техники, электробезопасности.

Описываются мероприятия по охране труда и технике безопасности в соответствии с инструкциями по технике безопасности на предприятиях.

Указывается порядок допуска к работам по электро и газосварке.

В этом разделе необходимо также сделать анализ вредных производственных факторов, дать характеристику материалов и оборудования с точки зрения взрыво - и пожароопасности.

Мероприятия по технике безопасности при выполнении данных работ и защитные средства. В этом разделе работы можно представить небольшие плакаты, предупреждающие знаки, используемые в цехе или на участке.

**ЗАКЛЮЧЕНИЕ**

Пишутся выводы по выполнению письменной работы по всем разделам.

**СПИСОК ИСПОЛЬЗУЕМЫХ ИСТОЧНИКОВ**

Список использованных источников включает исследования отечественных и зарубежных авторов по теме экзаменационной работы, нормативные документы и регламенты, расположенные в алфавитном порядке и пронумерованные. Примеры указания источников в списке литературы содержаться в Приложении. Количество использованных источников должно быть не менее 5

**ПРИЛОЖЕНИЯ.**

**Графическая часть**

Графическая часть работы состоит из чертежей формата А4 по выбору руководителя экзаменационной работы:

Например,

1. Схема прямой врезки
2. Схема последовательности наложения швов при выполнении сварочных работ

3. Схема разделки кромок

Подробные требования к выполнению графической части изложены в Приложении 6 данных методических рекомендаций.

**Оформление письменной экзаменационной работы**

**Общие требования**

Письменная экзаменационная работа должна быть выполнена на белой бумаге формата А4 с одной стороны листа.

Размеры полей:

Верхнее – 2 см;

нижнее – 2 см;

левое – 3 см;

правое – 2 см.

Способы выполнения работы: с применением печатающих устройств: шрифт Times New Roman, чёрного цвета.

Высота шрифта для печати основного текста – 14 пт, интервал между строками – полуторный, в таблицах допускается шрифт – 12 пт., интервал – одинарный.

Абзац основного текста оформляется с красной строкой – 1,25 см.

Выравнивание основного текста – по ширине.

Номер страницы проставляют в нижнем правом углу листа без точек.

В начале заголовка раздела основной части ставится его номер. Для выделения заголовков, подзаголовков основной части используется выделение полужирным шрифтом. Например: **1. Выбор и обоснование технологического оборудования.**

Названия структурных частей **«СОДЕРЖАНИЕ», «ВВЕДЕНИЕ», «ОПИСАНИЕ ТЕХНОЛОГИЧЕСКОГО ПРОЦЕССА», «ЗАКЛЮЧЕНИЕ» «СПИСОК ИСПОЛЬЗОВАННЫХ ИСТОЧНИКОВ», «ПРИЛОЖЕНИЯ»** пишутся заглавными буквами, полужирным шрифтом. Все структурные части начинаются с новой страницы. Для этого используется вставка разрыва страницы.

Заголовки основной части и слова **«ВВЕДЕНИЕ», «ЗАКЛЮЧЕНИЕ», «СПИСОК ИСПОЛЬЗОВАННЫХ ИСТОЧНИКОВ»** располагаются по левому краю.

Точки в конце заголовков разделов и разделов не ставятся. Переносы в заголовках не допускаются. Заголовок не должен быть последней строкой на странице.

Рекомендуется выполнять оформление письменной экзаменационной работы в режиме структуры текстового редактора MSWord.

Перечень вопросов, подлежащих разработке, определяется темой конкретной письменной экзаменационной работы. В соответствии с Положением пояснительная записка должна содержать:

- описание разработанного технологического процесса выполнения практической квалификационной работы;

- краткое описание используемого оборудования, инструментов, приборов,

приспособлений, видов применяемых материалов;

- описание параметров режимов ведения процессов;

- вопросы организации рабочего места и охраны труда.

Задание на письменную экзаменационную работу утверждается

заместителем директора по УПР и выдается обучающемуся за 4 месяца до начала государственной итоговой аттестации на специальном бланке.

В период подготовки письменных экзаменационных работ в кабинете

спецдисциплин оформляется стенд «В помощь выпускнику».

Подписанная обучающимся письменная экзаменационная работа передается руководителю работы для подготовки письменного отзыва в срок, определенный приказом директора колледжа.

Руководитель письменной экзаменационной работы за месяц до начала государственной итоговой аттестации проверяет выполненные обучающимися письменные экзаменационные работы и представляет письменный отзыв, который должен включать:

- заключение о соответствии письменной экзаменационной работы выданному заданию;

- оценку степени разработки основных разделов работы, оригинальность решений;

- оценку качества выполнения основных разделов работы, графической части;

- указание положительных сторон;

- указания на недостатки в пояснительной записке, ее оформлении, если таковые имеются;

- оценку степени самостоятельности выполнения работы обучающимся.

Полностью готовая письменная экзаменационная работа вместе с отзывом

сдается обучающимися заместителю директора по УПР для окончательного контроля и подписи. Если работа подписана, то она включается в приказ о допуске к защите.

Отзывы в работу не подшиваются. Внесение изменений в письменную

экзаменационную работу после получения отзыва не допускаются.

Выпускники, не сдавшие экзамены по отдельным учебным и

профессиональным модулям или не выполнившие практическую квалификационную работу и письменную экзаменационную работу, не допускаются к государственной итоговой аттестации.

**Организация защиты выпускной квалификационной работы.**

После завершения написания письменной экзаменационной работы организуется предварительная защита, на которой особое внимание уделяется подготовке сообщения обучающегося на заседании государственной экзаменационной комиссии. Предварительная защита проводится не позднее, чем за 1 месяца до государственной итоговой аттестации. К предварительной защите обучающийся представляет:

- письменную экзаменационную работу, подписанную автором, руководителем;
- презентацию в электронном виде или чертежи и плакаты, выполненные к выпускной квалификационной работе;
- отзыв руководителя;

Для проведения предварительной защиты создается комиссия. В ее состав входят: зам. директора по УПР, руководители работ, мастера производственного обучения. По результатам предварительной защиты выпускникам даются рекомендации по структуре и содержанию его выступления.

Допущенная к защите письменная экзаменационная работа лично представляется выпускником государственной экзаменационной комиссии в день экзамена. Обучающемуся в процессе защиты разрешается пользоваться пояснительной запиской. В выступлении он может использовать демонстрационные материалы, презентации, уделить внимание отмеченным в отзыве замечаниям и ответить на них.

Защита выпускной квалификационной работы проводится на открытом заседании государственной экзаменационной комиссии.

Мастер производственного обучения выпускной группы перед началом выступления обучающегося сообщает результаты освоения выпускником видов профессиональной деятельности, общих и профессиональных компетенций, результаты выполнения практической квалификационной работы и письменной экзаменационной работы, передает членам комиссии для ознакомления оценочные ведомости попрофессиональным модулям, заключение на выполненную выпускную практическую квалификационную работу.

В процессе защиты члены комиссии задают вопросы, связанные с тематикой защищаемой работы. После окончания защиты экзаменационная комиссия обсуждает результаты и объявляет итоги защиты выпускных

квалификационных работ с указанием оценки, полученной на защите каждым выпускником и присвоенного разряда по профессии.

При рассмотрении комиссией вопроса о присвоении разряда по профессии и выдаче документа об образования комиссия учитывает в комплексе и взвешенно оценивает:

- итоги успеваемости по дисциплинам учебного плана;

- результаты промежуточной аттестации по профессиональным модулям;

-результаты выполнения выпускной практической квалификационной и письменной экзаменационной работы;

- доклад обучающегося на защите выпускной квалификационной работы;

- ответы на дополнительные вопросы;

**Критерии оценки письменных экзаменационных работ:**

- **оценка "5" (отлично)** ставится в случае, когда содержание представленной

работы соответствует ее названию, просматривается четкая целевая направленность, необходимая глубина исследования. Выпускник логически последовательно излагает материал, базируясь на прочных теоретических знаниях по избранной теме. Стиль изложения корректен, работа оформлена грамотно, на основании стандарта.

Допустима одна неточность, описка, которая не является следствием незнания или непонимания излагаемого материала;

- **оценка "4" (хорошо)** - содержание представленной работы соответствует ее названию, просматривается целевая направленность. При выполнении работы аттестуемый соблюдает логическую последовательность изложения материала, но обоснования для полного раскрытия темы недостаточны. Допущены одна ошибка или два-три недочета в оформлении работы, выкладках, эскизах, чертежах;

- **оценка "3" (удовлетворительно)** - допущено более одной ошибки или трех недочетов, но при этом аттестуемый обладает обязательными знаниями по излагаемой работе;

- **оценка "2" (неудовлетворительно)** - допущены существенные ошибки,

аттестуемый не обладает обязательными знаниями по излагаемой теме в полной мере или значительная часть работы выполнена не самостоятельно.

**Критерии оценки выпускных практических квалификационных работ:**

- **оценка "5" (отлично)** - аттестуемый уверенно и точно владеет приемами работ практического задания, соблюдает требования к качеству производимой работы, умело пользуется оборудованием, инструментами, рационально организует рабочее место, соблюдает требования безопасности труда;

- **оценка "4" (хорошо)** - владеет приемами работ практического задания, но

возможны отдельные несущественные ошибки, исправляемые самим аттестуемым, правильно организует рабочее место, соблюдает требования безопасности труда;

- **оценка "3" (удовлетворительно)** - ставится при недостаточном владении

приемами работ практического задания, наличии ошибок, исправляемых с помощью мастера, отдельных несущественных ошибок в организации рабочего места и соблюдении требований безопасности труда;

- **оценка "2" (неудовлетворительно)** – аттестуемый не умеет выполнять приемы работ практического задания, допускает серьезные ошибки в организации рабочего места, требования безопасности труда не соблюдаются.

**Порядок подачи и рассмотрения апелляции**

По результатам государственной аттестации выпускник, участвовавший в государственной итоговой аттестации, имеет право подать в апелляционную комиссию письменное апелляционное заявление о нарушении, по его мнению, установленного порядка проведения государственной итоговой аттестации и (или) несогласии с ее результатами (далее - апелляция).

Апелляция подается лично выпускником или родителями (законными представителями) несовершеннолетнего выпускника в апелляционную комиссию образовательной организации.

- Апелляция *о нарушении порядка проведения* государственной итоговой аттестации подается непосредственно в день проведения государственной итоговой аттестации.

- Апелляция *о несогласии с результатами* государственной итоговой аттестации подается не позднее следующего рабочего дня после объявления результатов государственной итоговой аттестации.

Апелляция рассматривается апелляционной комиссией не позднее трех рабочих дней с момента ее поступления.

Состав апелляционной комиссии утверждается колледжем одновременно с утверждением состава государственной экзаменационной комиссии.

Апелляционная комиссия формируется в количестве не менее пяти человек из числа преподавателей колледжа, имеющих высшую или первую квалификационную категорию, не входящих в данном учебном году в состав государственных экзаменационных комиссий. Председателем апелляционной комиссии является директор колледжа либо лицо, исполняющее обязанности руководителя на основании распорядительного акта.

Апелляция рассматривается на заседании апелляционной комиссии с участием не менее двух третей ее состава.

На заседание апелляционной комиссии приглашается председатель соответствующей государственной экзаменационной комиссии.

Выпускник, подавший апелляцию, имеет право присутствовать при рассмотрении апелляции.

Выпускник должен иметь при себе документ, удостоверяющий личность.

Рассмотрение апелляции не является пересдачей государственной итоговой аттестации.

При рассмотрении апелляции *о нарушении порядка проведения* государственной итоговой аттестации апелляционная комиссия устанавливает достоверность изложенных в ней сведений и выносит одно из решений:

- об отклонении апелляции, если изложенные в ней сведения о нарушениях порядка проведения государственной итоговой аттестации выпускника не подтвердились и/или не повлияли на результат государственной итоговой аттестации;

- об удовлетворении апелляции, если изложенные в ней сведения о допущенных нарушениях порядка проведения государственной итоговой аттестации выпускника подтвердились и повлияли на результат государственной итоговой аттестации.

В последнем случае результат проведения государственной итоговой аттестации подлежит аннулированию, в связи с чем протокол о рассмотрении апелляции не позднее следующего рабочего дня передается в государственную экзаменационную комиссию для реализации решения комиссии. Выпускнику предоставляется возможность пройти государственную итоговую аттестацию в дополнительные сроки, установленные колледжем.

Для рассмотрения апелляции *о несогласии с результатами* государственной итоговой аттестации, полученными при защите выпускной квалификационной работы, секретарь государственной экзаменационной

комиссии не позднее следующего рабочего дня с момента поступления апелляции направляет в апелляционную комиссию выпускную квалификационную работу, протокол заседания государственной экзаменационной комиссии и заключение председателя государственной экзаменационной комиссии о соблюдении процедурных вопросов при защите подавшего апелляцию выпускника.

Для рассмотрения апелляции о несогласии с результатами государственной итоговой аттестации, полученными при сдаче государственного экзамена, секретарь государственной экзаменационной комиссии не позднее следующего рабочего дня с момента поступления апелляции направляет в апелляционную комиссию протокол заседания государственной экзаменационной комиссии, письменные ответы выпускника (при их наличии) и заключение председателя государственной экзаменационной комиссии о соблюдении процедурных вопросов при проведении государственного экзамена.

В результате рассмотрения апелляции о несогласии с результатами государственной итоговой аттестации апелляционная комиссия принимает решение об отклонении апелляции и сохранении результата государственной итоговой аттестации либо об удовлетворении апелляции и выставлении иного результата государственной итоговой аттестации. Решение апелляционной комиссии не позднее следующего рабочего дня передается в государственную экзаменационную комиссию. Решение апелляционной комиссии является основанием для аннулирования ранее выставленных результатов государственной итоговой аттестации выпускника и выставления новых.

Решение апелляционной комиссии принимается простым большинством голосов. При равном числе голосов голос председательствующего на заседании апелляционной комиссии является решающим.

Решение апелляционной комиссии доводится до сведения подавшего апелляцию выпускника (под роспись) в течение трех рабочих дней со дня заседания апелляционной комиссии.

Решение апелляционной комиссии является окончательным и пересмотру не подлежит.

Решение апелляционной комиссии оформляется протоколом, который подписывается председателем и секретарем апелляционной комиссии и хранится в архиве колледжа.

***ПРИЛОЖЕНИЕ 1***

МИНИСТЕРСТВО ОБРАЗОВАНИЯ МОСКОВСКОЙ ОБЛАСТИ

ГБПОУ МО «СЕРПУХОВСКИЙ КОЛЛЕДЖ»

**ВЫПУСКНАЯ КВАЛИФИКАЦИОННАЯ РАБОТА**

_____

_____

_____

*(тема дипломной работы/проекта)*

**Выполнил(а)**

_____

студент(ка) группы_____

по специальности _____

_____

_____ подготовки,

очной формы обучения

**Руководитель выпускной квалификационной работы:**

_____

преподаватель _____

_____

**Рецензент:** _____

_____

**Оценка:** _____

_____

ВЫПУСКНАЯ КВАЛИФИКАЦИОННАЯ РАБОТА ДОПУЩЕНА К ЗАЩИТЕ

«____» _____ 20_____г.

заместитель директора по учебно-производственной работе

_____ Л.Н. Быковский

Серпухов, 20___

**ПРИЛОЖЕНИЕ 2**

**Образец оформления содержания**

СОДЕРЖАНИЕ

ВВЕДЕНИЕ 3
1ТЕХНОЛОГИЧЕСКАЯ ЧАСТЬ 5
1.1 Оборудование и материалы, применяемые при выполнении технологического процесса 5
1.2 Описание технологического процесса сборки и сварки 7
1.3 Контроль качества швов 10
2 ОРГАНИЗАЦИОННАЯ ЧАСТЬ 12
2.1 Организация рабочего места сварщика 12
2.2 Индивидуальные средства защиты сварщика 14
2.3 Техника безопасности при выполнении сварочных работ 16
ЗАКЛЮЧЕНИЕ 18
СПИСОК ИСПОЛЬЗУЕМЫХ ИСТОЧНИКОВ 19
ПРИЛОЖЕНИЯ 20

**ПРИЛОЖЕНИЕ 3**

## Образец оформления

**Таблицы**

Таблицы применяют для большей наглядности, удобства сравнения показателей и т.п.

В тексте ПЭР таблицу следует располагать непосредственно после абзаца, где она упоминается впервые или на следующей странице.

Таблицы большого размера рекомендуется размещать в разделе «Приложения».

На все таблицы должны быть ссылки в тексте ПЭР. Все таблицы нумеруют в пределах раздела арабскими цифрами. Над левым верхним углом таблицы размещается надпись «Таблица» с указанием номера таблицы, например: «Таблица 2.1» (первая таблица второго раздела). Если таблица имеет название, то его помещают за номером таблицы, после тире, с заглавной буквы.

***Пример выполнения таблицы***

Таблица 1.1. – Сварочные электроды для сварки стыков труб нефтепроводов

| Область применения | Вид покрытия, Тип по ГОСТ 9467-77; Обозначение по AWS A5.1 и A5.5. | Группа прочности свариваемой стали, нормативный предел прочности, МПа (кгс/мм$^2$) |
|---|---|---|
| Сварка корневого слоя шва | Основной, Э50А; Е7016 | 1, 2, 3, 4 до 637 (65) включительно |
| | Целлюлозный, Э42А, Э46А; Е6010 | |
| Сварка «горячего прохода» | Целлюлозный, Э42А, Э46А; Е6010 | 1, 2 до 530 (54) включительно |
| | Целлюлозный, Э50А; Е7010 | 3 от 539 (55) до 588 (60) включительно |
| Сварка заполняющих и облицовочного слоев шва | Основной, Э50А Е7016, Е7018 | 1, 2 до 530 (54) включительно |
| | Основной, Э60; Е8018; Е8016, Е8015 | 3 от 539 (55) до 588 (60) включительно |
| | Основной, Э70; Е9018 | 4 637 (65) |
| | Целлюлозный, Э42А; Э46А Е6010 | 1 до 490 (50) включительно |
| | Целлюлозный, Э50А; Е7010 | 2 от 490 (50) до 530 (54) включительно |
| | Целлюлозный, Э55 Е8010 | от 530 (54) до 550 (56) включительно |
| | Целлюлозный, Э60 Е9010 | 3 от 539 (55) до 588 (60) включительно |

Ссылка по тексту на данные таблицы должна оформляться следующим образом: «Приведенные в таблице 1.1. данные указывают на ...».

**Иллюстрации**

Иллюстрации (фотографии, рисунки, схемы и т.п.) применяются для пояснения текста.

В тексте ПЭР все иллюстрации именуются рисунками. Рисунки нумеруются в пределах раздела арабскими цифрами, например «Рисунок 1.2» (второй рисунок первого раздела). При необходимости рисунок может иметь наименование, которое указывается за номером рисунка, после тире, с заглавной буквы. Слово «рисунок», его номер и наименование помещается ниже изображения по центру. На все иллюстрации в тексте ПЭР должны быть ссылки.

Рисунки должны размещаться сразу после ссылки или на следующей странице.

***Пример оформления иллюстраций***

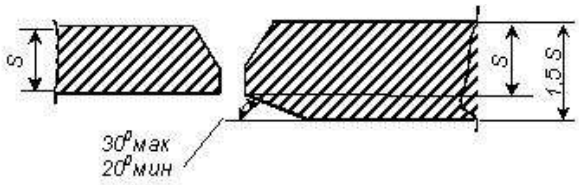


Рис.1.2. – Разнотолщинный стык

Ссылки на иллюстрации в тексте делаются следующим образом: «На рисунке 2 представлена...».

**Формулы**

Формулы должны быть выделены из текста в отдельную строку.

Для оформления формул следует использовать редактор формул текстового редактора MSWord.

Значения символов и числовых коэффициентов, входящих в формулу, должны быть приведены непосредственно под формулой. Значение каждого символа записывается с новой строки в той последовательности, в которой они приведены в формуле. Первая строка расшифровки должна начинаться со слова «где» без двоеточия после него.

Например:

*Плотность в килограммах на кубический метр вычисляют по формуле*

(3.1) $$p = \frac{m}{V}$$

*где* $m$ *– масса образца, кг;*

$V$ *– объём образца, м*$^3$.

Формулы, следующие одна за другой и не разделённые текстом, отделяют запятой.

Формулы должны нумероваться в пределах раздела арабскими цифрами. Номер формулы должен состоять из номера раздела и порядкового номера формулы, разделённых точкой. Номер указывают с правой стороны

листа на уровне формулы в круглых скобках, например: (3.1) – первая формула в 3 разделе..

**Ссылки**

В ПЭР можно приводить ссылки на:

- данную работу;
- использованные источники литературы;
- формулы;
- рисунки;
- приложения;
- таблицы.

При использовании ссылок на данную работу указываются номера структурных частей текста, например: "…в соответствии с разделом 2…".

Ссылки на формулы в тексте пояснительной записки указываются в круглых скобках, например: "…согласно формуле (2.3)…", "…как следует из выражения (1.5)…".

Ссылки на иллюстрации должны содержать номер раздела и номер рисунка в разделе, например: "…как показано на рисунке 3.1…" или (рисунок 2..3).

Ссылки на приложение выполняются следующим образом: "… в соответствии с Приложением 2…" или (Приложение 1).

Ссылки на таблицы оформляются аналогично ссылкам на рисунки, при этом, при необходимости указывается номер графы в таблице, например: "… в таблице 1.1, графа 4…", (таблица 4.3).

Ссылки на использованную литературу оформляются в квадратных скобках [2,17] – где первая цифра номер источника по списку использованной литературы ПЭР, вторая цифра страница, на которой размещается указанный текст.

3.6. Нумерация страниц

Номер страницы проставляется арабскими цифрами, в правом верхнем углу основной надписи. Нумерация страниц должна быть сквозной. Первой

страницей ПЭР является титульный лист. На титульном листе, бланках задания и отзыва руководителя номера страниц не проставляются. Таким образом, первой страницей, на которой выставляется номер страницы, является страница "Содержание", имеющая номер 4. После этого идёт сквозная нумерация страниц до окончания текстового документа, включая и список литературы.

Все страницы ПЭР, включая приложения, должны иметь сквозную нумерацию.

**ПРИЛОЖЕНИЕ 4**

## Образец оформления списка используемых источников

**Официальные материалы**

В начале списка дается перечень использованных нормативных актов.

*Примеры оформления:*

ГОСТ Р 50647-94. Общественное питания. Классификация предприятий. – М.: Госстандарт России, 1995. – 21с.

ГОСТ Р 50763-95. Общественное питание. Кулинарная продукция, реализуемая населению. Общие технические условия. – М: Госстандарт России, 1995.

**Книги, статьи, материалы конференций и семинаров**

Располагаются по алфавиту фамилии автора или названию, если книга печатается под редакцией.

*Примеры оформления:*

*Вариант 1*(так описываются книги)

1.Минаев П.А.Монтаж систем контроля и автоматики: Учебник для техникумов 2-е изд., переработанное и дополненное - М.: Стройиздат, 1990.- 543 с.: ил.

2.Мустафин Ф.М. Сварка трубопроводов. М.:НЕДРА, 2002.- 347с.

3.Некрасов Ю.И. Справочник молодого газосварщика и газорезчика. М.: Высшая школа, 1984. – 168с.

*Вариант 2* (журнал)

1. Чухрай Г.Д. Мы все помним //Дружба народов – 2000. - №2 – с. 188-192.

**Интернет – сайты**

1. Министерство финансов Российской Федерации: - Режим доступа: http://www.minfin.ru

**ПРИЛОЖЕНИЕ 5**

## Оформление графической части

Графическая часть письменной работы может быть представлена в виде схем, рисунков, графиков, диаграмм, гистограмм, таблиц, чертежей, карт и др.

Графическая часть письменной работы выполняется на бумажных носителях формата А4. Допускается использование фотоносителей, демонстрируемых с использованием технических средств.

**Обязательным элементом графической части является рабочий чертеж изделия.** При необходимости выполняются чертежи деталей и соединений.

Наглядные графические документы на бумажных носителях могут быть выполнены вручную черной тушью (фломастером) или с использованием, графических устройств вывода ЭВМ.

Надписи на наглядных графических документах следует выполнять вручную шрифтом в соответствии с требованиями ГОСТ 2.304 или машинным способом.

Толщина линий - поГОСТ 2.303.

При выполнении наглядных графических документов необходимо применять условные графические обозначения, установленные нормативными документами. При использовании дополнительных графических обозначений должны быть приведены соответствующие пояснения.

Чертеж оформляют рамкой (рис. 1) и основной надписью (угловым штампом в соответствии с ГОСТ 2.104-68 ЕКСД.

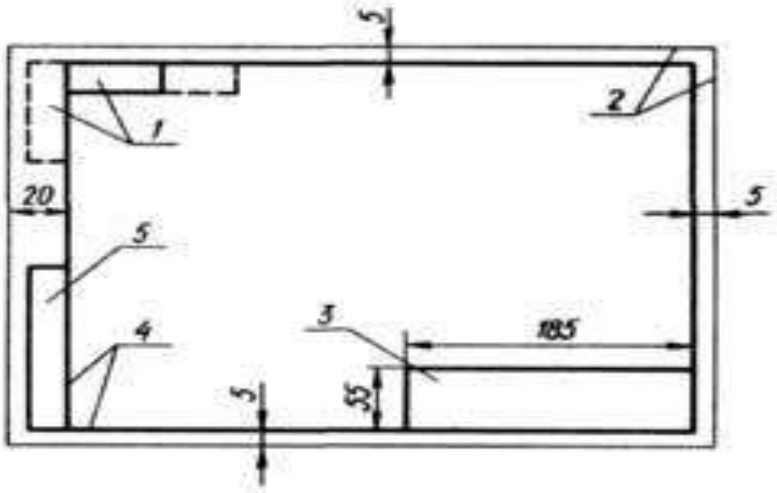


Рис. 1. Рамка чертежа и прямоугольник для основной надписи:

1 — обозначение документов, 2 — границы формата,

3 — основная надпись, 4 — рамка чертежа,

5 — инвентарные номера и подписи

Чертежи оформляют рамкой (рис. 1), которую наносят внутри границ формата: сверху, справа и снизу — на расстоянии 5 мм, слева — на расстоянии 20 мм (для брошюровки чертежа). Внутри рамки в правом нижнем углу помещается основная надпись. На листах формата 11 основную надпись помещают вдоль короткой стороны листа. Рамку и графы основной надписи выполняют сплошной основной линией.

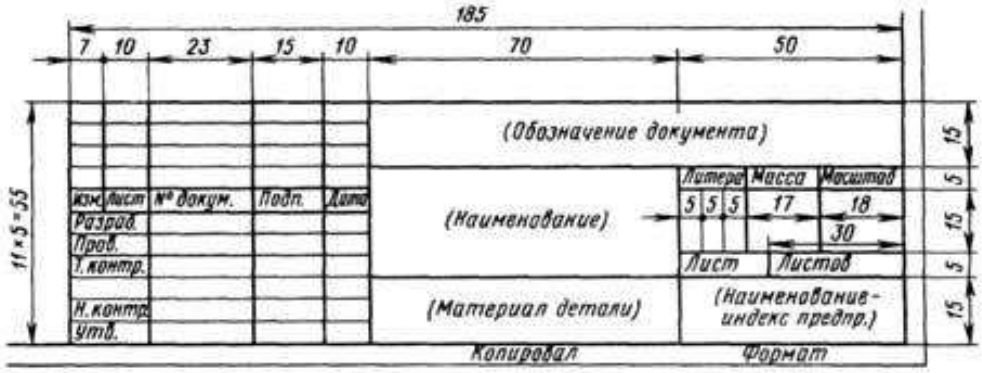


Рис. 2. Основная надпись для технических чертежей

Форма, содержание и размер граф основной надписи (рис. 2) должны соответствовать ГОСТ. Для текстовых документов форма основной надписи несколько иная.

Обозначение документа должно иметь следующую структуру: начальные буквы слов темы письменной экзаменационной работы, номер чертежа сборочной единицы, номер чертежа детали, код документа.

В обозначении темы письменной работы может быть сочетание букв и цифр. Например, при названии темы «Техническое обслуживание системы питания КАМАЗ 53215» будет шифр ТО СП КАМАЗ 53215. Номер чертежей сборочных единиц: 01, 02, 03 и т.д. Номер чертежей деталей: 001, 002, 003 и т.д. Код документа определяется его видом: ПЗ – пояснительная записка, ВО – чертеж общего вида, СБ – сборочный чертеж, ТБ – таблицы, ГЧ – габаритный чертеж, Э – электрическая схема, Г – гидравлическая схема, П – пневматическая схема, И – инструкция, Д – прочие документы, например графики, схемы технологических процессов.

Пример обозначения: ТО СП КАМАЗ 53215 00.000.ПЗ.

Чертежи выполняют на листах чертежной бумаги с определенным соотношением размеров сторон листа, т. е. на листах определенных форматов.

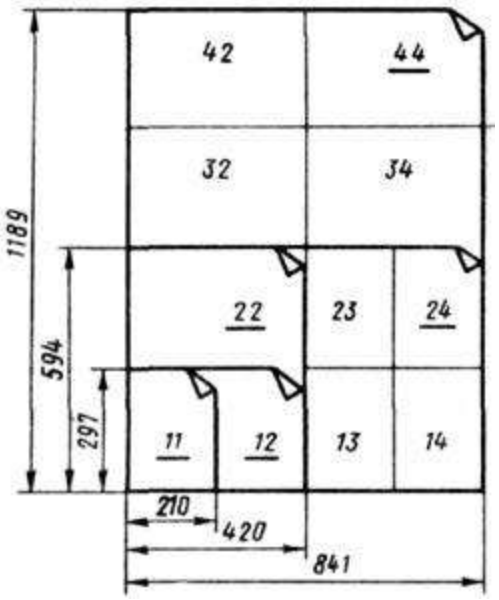


Рис. 3. Схема построения форматов

(чертой обозначены основные форматы)

Обозначение формата: А4(11) – А3(12) – А2(22) – А1(24) – А0(44) Размеры сторон формата, мм: 297×210 – 297×420 – 594Х420 – 594×841 – 1189×841.

На схеме построения форматов (рис. 3) основные форматы подчеркнуты. При выполнении чертежа длинную сторону листа обычно располагают горизонтально. Если размеры предмета по высоте значительно больше остальных, то длинная сторона листа может быть размещена вертикально. Формат 11 располагают только по вертикали.
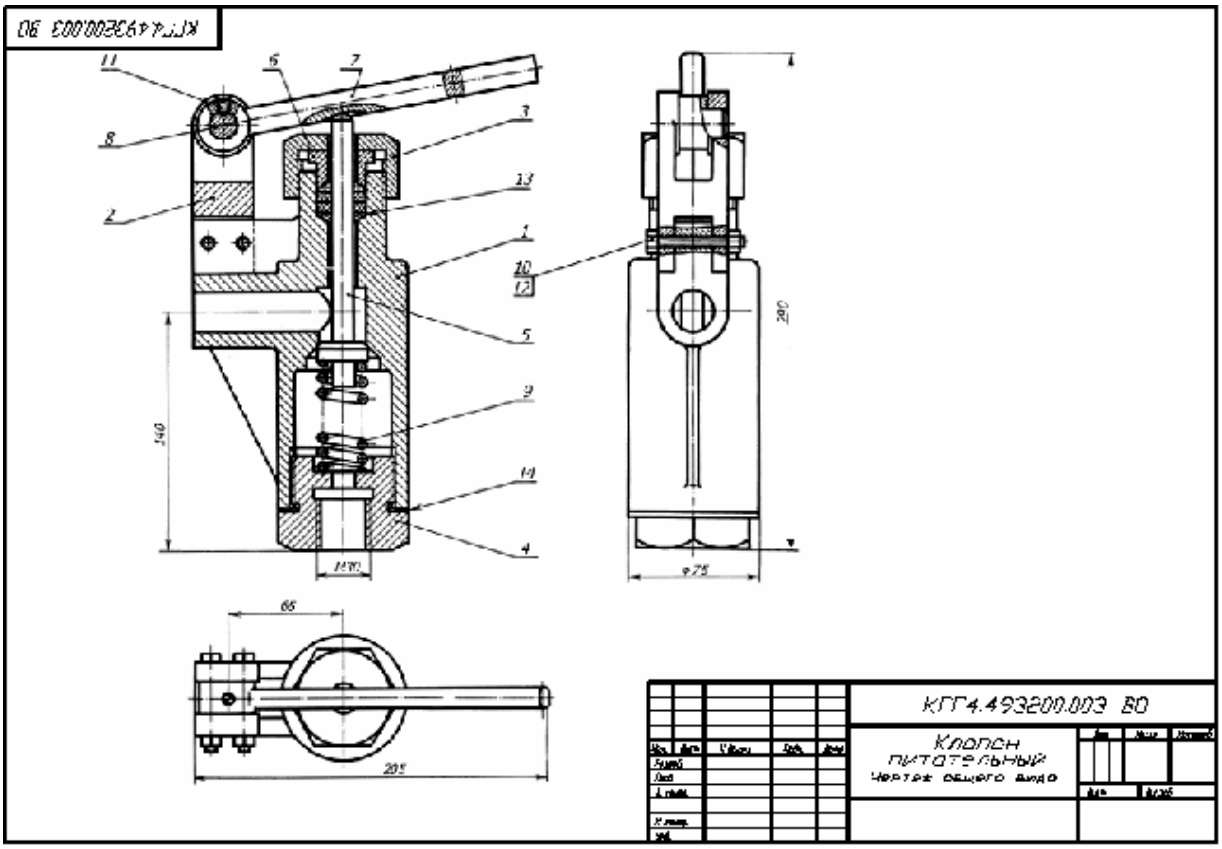
**Пример оформления чертежа**